135. ÉVFOLYAM 2022. JÚNIUS 2. SZÁM

HADTÖRTÉNELMI KÖZLEMÉNYEK

ÉVNEGYEDES FOLYÓIRAT
A MAGYAR HADI TÖRTÉNETÍRÁS
FEJLESZTÉSÉRE

Szabados János
II. Rákóczi György 1657–1658. évi politikája, avagy a fejedelemi cím és a Jenő elvesztéséhez vezető út vázlatos bemutatása. I.

Gianfranco Simonit
Az 1866-os olaszországi osztrák hadműveletek utolsó csatája: az 1866. július 26-ai versai ütközet

Németh Károly
Straussler Miklós magyar származású brit feltaláló szerepe a második világháborús szövetséges harckocsikat úszóképessé alakító Duplex Drive rendszer létrejöttében

Az alapítás éve
1888

A HADTÖRTÉNETI INTÉZET ÉS MÚZEUM FOLYÓIRATA

* * * * * BUDAPEST * * * * *

QUARTERLY OF MILITARY HISTORY

Journal of the Institute and Museum of Military History

Established in 1888

Editor in Chief László Pászti
Editor Zsófia Medgyesy

Editorial Board
János B. Szabó, Tibor Balla, Gábor Bona, Attila Bonhardt, Norbert C. Tóth, István Czigány, Tamás Csikány, Pál Germuska, Róbert Hermann (President), Csaba Horváth, Miklós Horváth, Gyula Kedves, József Kelenik, Katalin Mária Kincses, Gábor Kiss, Vilmos Kovács, Balázs Lázár, Ferenc Lenkefi, Kálmán Mészáros, Imre Okváth, Ferenc Pollmann, Gergely Pál Sallay, Péter Szabó, Sándor Szakály, Norbert Számvéber, János Varga J., László Veszprémy

Special Consultants
Gábor Ágoston, Tibor Hajdu, György Markó, Géza Pálffy, Erwin A. Schmidl, Vladimír Segeš, Ferenc Tóth

Published by the Institute and Museum of Military History of the Ministry of Defence
2–4 Kapisztrán tér Budapest 1014 Hungary
Postal address: PO Box 7, Budapest H-1250
Phone (36 1)-325-16-00, Fax: (36-1)-325-16-04

Editorial and Publishing Office
2–4 Kapisztrán tér Budapest 1014 Hungary
Postal address: PO Box 7, Budapest H-1250
Phone (36-1)-325-16-44, Fax (36-1)-325-16-46

E-mail:
hadtortenelmi.kozlemenyek@gmail.com
Electronic version:
https://epa.oszk.hu/00000/00018

Subscription fee
4000 HUF annually, 1000 HUF quarterly

Distribution
Magyar Posta Rt.
Business and Logistics Centre

Subscription abroad
Hírlapterjesztési Központ
1 Orczy tér Budapest H-1089 Hungary
Postal address: Budapest H-1900
E-mail: hirlapelofizetes@posta.hu

REVUE D'HISTOIRE MILITAIRE

Publication trimestrielle de l'Institut et du Musée d'Histoire Militaire

Fondée en 1888

Redacteur en chef: László Pászti
Editorial: Zsófia Medgyesy

Comité éditorial
János B. Szabó, Tibor Balla, Gábor Bona, Attila Bonhardt, Norbert C. Tóth, István Czigány, Tamás Csikány, Pál Germuska, Róbert Hermann (President), Csaba Horváth, Miklós Horváth, Gyula Kedves, József Kelenik, Katalin Mária Kincses, Gábor Kiss, Vilmos Kovács, Balázs Lázár, Ferenc Lenkefi, Kálmán Mészáros, Imre Okváth, Ferenc Pollmann, Gergely Pál Sallay, Péter Szabó, Sándor Szakály, Norbert Számvéber, János Varga J., László Veszprémy

Conseillers scientifiques
Gábor Ágoston, Tibor Hajdu, György Markó, Géza Pálffy, Erwin A. Schmidl, Vladimír Segeš, Ferenc Tóth

Éditée par l'Institut et le Musée d'Histoire Militaire (Ministère de la Défense)
2–4 Kapisztrán tér Budapest 1014 Hongrie
Adresse postale: PO Box 7, Budapest H-1250
Tél.: (36-1)-325-16-00, Télécopie: (36-1)-325-16-04

Rédaction et Maison d'Édition
2–4 Kapisztrán tér Budapest 1014 Hongrie
Adresse postale: PO Box 7, Budapest H-1250
Tél.: (36-1)-325-16-44, Télécopie: (36-1) -325-16-46

E-mail:
hadtortenelmi.kozlemenyek @gmail.com
Version électronique:
https://epa.oszk.hu/00000/00018

Tarif d'abonnement
4000 HUF (annuel), 1000 HUF (trimestriel)

Diffusée par
Magyar Posta Rt.
Centre d'Affaires et Logistique

Abonnement à l'étranger
Hírlapterjesztési Központ
1 Orczy tér Budapest H-1089 Hongrie
Adresse postale: Budapest H-1900
E-mail: hirlapelofizetes@posta.hu

HADTÖRTÉNELMI KÖZLEMÉNYEK

Az alapítás éve
1888

135. ÉVFOLYAM • BUDAPEST • 2022. 2. SZÁM

A HADTÖRTÉNETI INTÉZET ÉS MÚZEUM FOLYÓIRATA

E SZÁMUNK MUNKATÁRSAI

Gorcsa Oszkár, PhD-hallgató (SZTE TDI); *Kazareczki Noémi,* levéltáros (MNL SZKI Köziratvédelmi hatósági és Iratkezelés-felügyeleti Osztály); *Kruppa Tamás,* PhD, egyetemi docens (SZTE); *Lajkó Ádám,* PhD-hallgató (ELTE BTK TI); *Makra Mónika,* tudományos kutató (MNL Gulag- és Gupvikutató Intézet); *Nagy Kristóf,* PhD-hallgató (DE, TNDI); *Németh Károly,* PhD-hallgató (PPKE BTK, TDI); *Polgár Balázs,* PhD, régész-muzeológus (Hadtörténeti Múzeum); *Pollmann Ferenc,* DSc; *Ress Zoltán,* gyűjteménykezelő (Hadtörténeti Múzeum); *Sallay Gergely,* PhD, muzeológus (Hadtörténeti Múzeum); *Gianfranco Simonit; Szabados János,* PhD, egyetemi adjunktus (SZTE BTK), tudományos segédmunkatárs (MTA–SZTE Oszmán-kori Kutatócsoport); *Szabó Róbert,* PhD-hallgató (ELTE BTK TDI); *Szanka Brigitta,* tudományos segédmunkatárs (MKI, Klasszika-filológiai Kutatóközpont); *Tóth Ferenc,* DSc, tudományos főmunkatárs (BTK, TTI)

A rezüméket és a tartalomjegyzékeket *Kántás Balázs* (angol), *Márkus Andrea* (francia), *Nasinszky Dezső* (orosz) és *Zachar Viktor* (német) fordította.

A Szerkesztőség kéziratot nem őriz meg és nem küld vissza!

HADTÖRTÉNELMI KÖZLEMÉNYEK

A Hadtörténeti Intézet és Múzeum folyóirata

Az MTA IX. Osztály Hadtudományi Bizottsága által „A” kategóriába sorolt, referált folyóirat

Főszerkesztő: *Pászti László*
Szerkesztő: *Medgyesy Zsófia*

Szerkesztőbizottság:

B. Szabó János, Balla Tibor, Bona Gábor, Bonhardt Attila, C. Tóth Norbert, Czigány István, Csikány Tamás, Germuska Pál, Hermann Róbert (a szerkesztőbizottság elnöke)*, Horváth Csaba, Horváth Miklós, Kedves Gyula, Kelenik József, Kincses Katalin Mária, Kiss Gábor, Kovács Vilmos, Lázár Balázs, Lenkefi Ferenc, Mészáros Kálmán, Okváth Imre, Pollmann Ferenc, Sallay Gergely Pál, Szabó Péter, Szakály Sándor, Számvéber Norbert, Varga J. János, Veszprémy László*

Tanácsadó testület:

Ágoston Gábor, Hajdu Tibor, Markó György, Pálffy Géza, Erwin A. Schmidl, Vladimír Segeš, Tóth Ferenc

Kiadja: a HM Hadtörténeti Intézet és Múzeum

A kiadásért felel: a HM Hadtörténeti Intézet és Múzeum parancsnoka

© Szerzők, fordítók, szerkesztők, HM Hadtörténeti Intézet és Múzeum, 2022.

Szerkesztőség és kiadóhivatal:

1014 Budapest I., Kapisztrán tér 2–4. Postacím: 1250 Budapest, Pf. 7.
Telefon: 325-16-00, e-mail: hadtortenelmi.kozlemenyek@gmail.com
Megjelenik negyedévenként. Előfizetési díj: egy évre 4000 Ft, negyedévre 1000 Ft

Előfizetésben terjeszti:

a Magyar Posta Zrt. Hírlap Üzletág. Előfizethető közvetlenül a postai kézbesítőknél, az ország bármely postáján, Budapesten a Hírlap Ügyfélszolgálati Irodákban és a Hírlapterjesztési Központban (1089 Budapest VIII., Orczy tér 1., postacím: 1900 Budapest, tel.: 06-1-477-64-06).
További információ: 06-80-444-444; hirlapelofizetes@posta.hu

Az egyes folyóiratszámok megvásárolhatók a kiadónál: konyv@mail.militaria.hu

Nyomtatott kiadás: ISSN 0017-6540
Online kiadás: ISSN 2732-3676

Index: 25 371

HM Zrínyi Nkft.

TANULMÁNY

SZABADOS JÁNOS

„…EGYIKET MEGSÉRTVÉN, MÁSTUL SEMMIT SEM REMÉNLHETVÉN, EGYEBET AZ VESZEDELEMNÉL MAGÁRA NEM VÁRHATNA.”

II. Rákóczi György 1657–1658. évi politikája, avagy a fejedelmi cím és Jenő elvesztéséhez vezető út bemutatása a Habsburg Monarchia és a Magyar Királyság szemszögéből* I. rész

Bevezetés

A címben szereplő idézet Mednyánszky Jónástól,[1] a Rákóczi család magyar királysági familiárisától származik, aki ezzel a kijelentésével remekül megfogalmazta II. Rákóczi György 1657-ben és 1658-ban folytatott politikájának lényegét és egyúttal annak buktatóit is. Bár az ifjabb György politikáját már számos munkában elemezték, mégis akadnak olyan kérdések és szempontok, amelyek eddig egyáltalán nem vagy kevésbé vizsgált források bevonásával és adatbázisban történő rendszerezésével hozhatnak új eredményeket a témával foglalkozó kutatók számára.

A historiográfiai áttekintés és az adatbázis bemutatása után szükségesnek tartom a szóban forgó időszak intézményi és személyi hátterét feltárni – elsősorban a Habsburg Monarchiára, az Oszmán Birodalomra és az Erdélyi Fejedelemségre fókuszálva –, hiszen a bonyolult szálak kibogozásához elengedhetetlen ismerni a korszak formális döntéshozási színtereit, illetve az ezek mellett létező különböző informális csatornákat és azok forrásbázisát is. Ezt követően pedig vázolom az érintett felek bizonyos témák kapcsán képviselt – olykor változó – politikai célját/céljait és ezek megvalósítására tett erőfeszítéseit. Terjedelmi okokból csupán a II. Rákóczi György

* A tanulmány az MTA–SZTE Oszmán-kori Kutatócsoport, Eötvös Loránd Kutatási Hálózat munkája keretében készült. A dolgozat elkészültét az Innovációs és Technológiai Minisztérium és a Nemzeti Kutatási, Fejlesztési és Innovációs Alap ÚNKP-20-4-II kódszámú pályázata támogatta. Köszönettel tartozom Szabó András Péternek is, aki a tanulmányban bemutatott adatbázis pontosításához – elsősorban bizonyos dokumentumok feladási helyét illetően – rendelkezésre bocsátotta Wesselényi Ferenc itineráriumát, illetve fontos, a széleskörű gyűjtésem ellenére sem hozzáférhető missziliseket is kaptam tőle.

[1] Mednyánszky Jónás II. Rákóczi Györgynek. Beczkó, 1658. január 16. (TL 1874–1875. 466. o.) A Mednyánszky Jónásról szóló szakirodalmat és forrásokat lásd alább, a 72. lábjegyzetben.

lengyelországi hadjáratából való visszatérése és Barcsay Ákos fejedelemmé tétele közötti időszakot vizsgálom (1657. augusztus – 1658. október), hiszen ez az időszak meglehetősen eseménydús, egyúttal sorsdöntőnek is bizonyult az Erdélyi Fejedelemség jövőbeli történetét illetően. Az események sűrű mivoltából adódóan azonban ezt az intervallumot is csak vázlatosan, bizonyos kérdésekre fókuszálva – úgymint a Partium területén található Jenő vára és a Rákócziak birtokában lévő Szabolcs és Szatmár vármegyék sorsának kérdése, a fejedelem birodalmi, illetve királysági oldalról történő megsegítésének ügye, illetve a zömében ezen témákhoz kapcsolódó információáramlás jellemzői – áll módomban tárgyalni.

A vizsgálathoz két szempontot mindenképpen szükséges szem előtt tartani. Az egyik az, hogy úgy tűnik, a helyi (Erdély, Magyar Királyság, Hódoltság) és a nagypolitikai (Habsburg Monarchia, Oszmán Birodalom, Velencei Köztársaság) érdekek erősen ütköztek egymással. A másik pedig ezzel összefüggésben az, hogy a nagy távolságok (pl. Drinápoly–Frankfurt) és az események sűrűsége igen megnehezítették a naprakész tájékozódást és tájékoztatást a felek számára. A vizsgálatok során támaszkodtam egy már említett, a kutatásaim idején gyűjtött levelezésből összeállított, jelenleg összesen 2163 tételt számláló, alább ismertetendő adatbázisra, amelyből remekül látszanak a fentebb megfogalmazott tendenciák.

Historiográfia

Mint említettem, II. Rákóczi György már meglehetősen nagy figyelmet kapott a korszakkal foglalkozó kutatók körében. Az eseményekről szóló elbeszélő források az elmúlt évtizedekben hozzáférhetővé váltak magyar nyelven is.[2] Az első tudományos munkák már a 19. század első felében megjelentek, ide sorolható Rumy Károly Rákóczinak a fentebb említett Mednyánszky Jónáshoz szóló leveleinek egy részét – gyakorlatilag töredékét – és más leveleket tartalmazó forrásközlése,[3] illetve Bethlen Imrének a fejedelem uralkodását tárgyaló munkája.[4] A század második felében a korszak iránt megnőtt – természetesen nem csak II. Rákóczi György politikájával

[2] Itt Szalárdi János, Bethlen János és Georg Kraus munkáira gondolhatunk elsősorban, de régebbről is elérhető Petrityvity Horváth Kozma önéletírása is. Vö. *Szalárdi* 1980. 304–642. o.; *Bethlen* 1993. 24–69., 589–602. o.; *Kraus* 2008. 233–496. o.; *Thaly* 1862. 15–83. o.

[3] *Rumy* 1817. 274–277., 294–296., 304., 322–323. o. II. Rákóczi György Mednyánszky Jónáshoz írt levelei – több más, korabeli főméltóság leveleivel egyetemben – még feldolgozásra várnak a Magyar Nemzeti Levéltár Országos Levéltárában. MNL OL P 497 3. doboz passim.

[4] *Bethlen* 1829. 45–137., 146–196. o.

kapcsolatos – érdeklődést tükrözik mind a forrásközlések,[5] mind a monográfiák.[6] A 20. század első felében némileg alábbhagyott az érdeklődés,[7] majd a század vége felé ismételten megélénkült a fejedelem politikájával kapcsolatos kutatás. R. Várkonyi Ágnes Rákóczi nyugati irányú diplomáciáját kutatta,[8] Péter Katalin pedig a fejedelem Magyar Királysággal kapcsolatos politikáját elemezte.[9] Németh István Barcsay Ákos hatalomra kerüléséről adott közre fontos korabeli feljegyzést.[10] Gebei Sándor főként a lengyelországi hadjárat lengyel és kozák irányú diplomáciai hátterét vizsgálta meg munkáiban,[11] Papp Sándor pedig az Oszmán Birodalommal való kapcsolatot elemezte, a kinevező oklevelek minőségi változására helyezve a hangsúlyt, kiemelve a Barcsay Ákos hatalomra jutásával kapcsolatos változásokat.[12] Kármán Gábor monográfiájában elsősorban az 1657 előtti külpolitikát helyezte vizsgálatai fókuszába,[13] azonban a lengyelországi hadjárat diplomáciai hátterével, illetve a Portára küldött svéd követek tevékenységével kapcsolatban is végzett fontos kutatásokat.[14] B. Szabó János a lengyelországi hadjáratról, illetve az 1658. esztendő hadi eseményeiről készített tanulmányokat, illetve az ő tollából látott napvilágot a téma legújabb szintetizáló feldolgozása is, amely egészen 1662-ig tárgyalja a történéseket.[15] Sudár Balázs – B. Szabó Jánossal közösen is – szintén az Oszmán Birodalom szempontjából vizsgálta a tárgyalt időszakot,[16] Hadnagy Szabolcs[17] és Özgür Kolçak[18] ugyancsak az oszmánok szemszögéből elemezték a hadjárat előkészületeit és következményeit. Toma Katalin II. Rákóczi Györgynek Nádasdy Ferenc országbíróval (1655–1672) való kapcsolatát tárta fel,[19] Várkonyi Gábor pedig Wesselényi Ferenc nádor (1655–1667) esetében járt el hasonló

[5] A II. Rákóczi Györgyről szóló – elsősorban a családi levéltár, a Magyar Kamara iratanyagából és a gyulafehérvári káptalani levéltár iratanyagából táplálkozó – forrásközléseket a teljesség igénye nélkül lásd EOE XI. 45–250., 285–425. o.; EOE XII. 65–441. o.; EÉKH I. 6–22., 31–77., 87–158., 168–226., 232–245., 255–284., 294–358., 380–572. o.; EÉKH II. 258–472. o.; MHHD XXIII. 3–710. o.; MHHD XXIV. 399–605. o.; MHHS VIII. 213–221. o.; TMÁO III. 413–473. o.; *Szilágyi* 1874.; TL 1874–1875. passim; *Szilágyi* 1889; *Szilágyi* 1892a. 202–205. o.; *Szilágyi* 1892b. 96–100. o.; *Gergely* 1893. 323–329. o.; *Veress* 1938. 217–253. o.

[6] *Szilágyi* 1891.

[7] Ebből az időszakból Kósa János Rákóczi-életrajzát érdemes megemlíteni: *Kósa* 1942.

[8] R. Várkonyi Ágnes a török kiűzésének kezdetét vélte felfedezni Rákóczi provokatív magatartásában. *R. Várkonyi* 1978. és *Uő* 1984.

[9] *Péter* 1972. és *Uő* 1975. 56–141. o.

[10] *Németh* 1996.

[11] *Gebei* 2004. 120–195. o.; *Uő* 2007. 133–277. o.; összefoglalóan lásd *Uő* 2013.

[12] *Papp* 1991.; *Uő* 2009.; *Uő* 2019.

[13] *Kármán* 2011. 297–346. o.

[14] *Kármán* 2001. és *Uő* 2012.

[15] *B. Szabó* 2001.; *Uő* 2006.; *Uő* 2016.; *Uő* 2019.

[16] *Sudár* 2011; *B. Szabó – Sudár* 2012.; *Uők* 2013.

[17] *Hadnagy* 2020. és *Uő* 2021.

[18] *Kolçak* 2017.

[19] *Toma* 2005. 94–130. o. és *Uő* 2012.

módon.[20] Szabó András Péter a korabeli nemzeteszmék szemszögéből elemezte a korszak történéseit, és közzétett több fontos, a fejedelem politikáját érintő dokumentumot is, illetve ő írta meg Haller Gábor fejedelmi tanácsúrnak és egyben Jenő főkapitányának életrajzát is.[21] Horn Ildikó a fejedelmi tanács összetételét vizsgálta meg, illetve Rákóczi fontos diplomatájának, Sebesi Ferencnek az életútját tárta fel.[22] Elsősorban az 1658. évre nézve Viskolcz Noémi és Kruppa Tamás[23] végeztek vizsgálatokat az utóbbi időben. Czigány István főképpen a Habsburg-haderő vonatkozásában foglalkozott az eseményekkel.[24] E sorok írója pedig a Habsburg-diplomácia szemszögéből adott közre II. Rákóczi Györgyre vonatkozó dokumentumokat, és készített tanulmányt a budai pasa környezetéből szemlélve a fejedelem politikáját.[25] A paletta tehát színes, az 1657–1660 közötti időszakra vonatkozóan azonban bőven akadnak még feltáratlan témák. A jelen tanulmány is egy ilyen hiátust hivatott pótolni az említett és alább bemutatásra kerülő adatbázis segítségével.

Az adatbázisról

A kutatásaim során használt, kiadott és kiadatlan leveleket és levelekről szóló adatokat egy szűrhető adatbázisba rendeztem. Jelenleg csupán az 1657. augusztus 1. és 1658. október 31. közötti, erdélyi és végvidéki vonatkozású levelezést vizsgáltam. A gyűjtés építkezik mind a 19. századi és későbbi forráskiadásokra,[26] mind az említett intervallumból fennmaradt levéltári forrásokra. A gyűjtemény így a Magyar Nemzeti Leváltár Országos Levéltára, a Prímási Levéltár és az Osztrák Állami Levéltár (Österreichisches Staatsarchiv) különböző állagaiban fellelhető iratokat[27] vagy iratkivonato-

[20] *Várkonyi* 2008.; *Uő* 2009.; *Uő* 2019.
[21] *Szabó* 2008a.; *Uő* 2008b.; *Uő* 2012.
[22] *Horn* 1993. és *Uő* 2005.
[23] *Viskolcz* 2019. 190–192. o. és *Kruppa* 2019. 72–81. o.
[24] *Czigány* 2017. 313–323. o.
[25] *Szabados* 2016a. 275–276. o.; *Uő* 2019. 292–319. o.; *Uő* 2020. 270–285. o.; *Uő* 2021. 789–809. o.
[26] Az adatbázisba eddig az alábbi forráskiadásokban található levelezést vittem fel: *Rumy* 1817. 224–323. o. passim; *Bethlen* 1829. 155–180. o. passim; TL 1874–1875. 449–582. o. passim; *Szilágyi* 1874. 466–471. o.; *Szilágyi* 1892a. 202–205. o.; *Szilágyi* 1892b. 96–100. o.; *Gergely* 1893. 323–329. o.; *Magyari* 1897. 370–372. o.; EOE XI. 326–425. o. passim; EOE XII. 65–67. o.; EÉKH II. 431–517. o.; MHHD XXIII. 569–638. o.; MHHD XXIV. 524–567. o.; TMÁO III. 442–449. o.; *Hurmuzaki* 1885 I. r. 42–55. o., II. r. 34–57. o.; *Óváry* 1901. 141–149. o.; *Pribram* 1901. 46–171. o.; *Szabó* 2008a. 73–89. o.; *Szabados* 2016a 275–276. o.; *Uő* 2019. 292–319. o.; *Uő* 2020. 70–85. o. Bár törekedtem a teljességre, minden bizonnyal maradtak ki fontos levelek a gyűjtésből.
[27] Magyarországi levéltárakon belül az MNL OL iratai közül a Magyar Kancellária Regisztratúrájából az A 14, A 21, A 98 fondokat, a Magyar Kamara Archívumából elsősorban az E 142, E 143, E 199, illetve E 204 fondokat, a családi levéltárak közül a P 1314, P 497 misszíliseit, illetve még a PL Cl. X. Nr. 196 iratait építettem be. Az ÖStA irataiból pedig elsősorban a HHStA Türkei I. alsorozatának anyagait (Kt. 129–131.), az UA Spec. gyűjteményének iratait (Kt. 309/310/311), a MEA WKA anyagait, illetve a Kriegsarchivból az Udvari Haditanács lajstromkönyveit (HKR Prot. Bde.) használtam. Szintén dolgoztam a tanulmány elején említett, Szabó András Péter által

kat, továbbá a belőlük kinyerhető levélutalásokat tartalmazza. Így állt össze egy 2163 tételből álló, folyamatosan bővíthető és bővítendő adatbázis, amely megfelelő szűrőfeltételekkel ellátva rendkívül hasznos információkkal szolgálhat a kutató számára, hiszen olyan összefüggésekre világíthat rá, amelyek a források külön-külön történő vizsgálatával nem feltétlenül látszódnak.

Az 1657. esztendő megnevezett szakaszából összesen 821 darab, míg az 1658-as év januártól október végéig terjedő időszakából összesen 1342 darab rekord áll rendelkezésre. A tételek közül 1851 esetben napra pontosan datált levélről beszélhetünk, míg legalább hónapra pontosan 2138 db levél datálható. Ha a havi eloszlást vizsgáljuk, akkor a legsűrűbb levelezés 1657 augusztusában (177), októberében (167) és novemberében (169), illetve 1658 júliusában (184) és augusztusában (184) regisztrálható (lásd a grafikont), ami az akkor zajló események jelentőségét tükrözi, majd 1658 októberében hirtelen csökkenés (32) figyelhető meg, aminek egyik oka minden bizonnyal az uralkodó hosszú távollét utáni visszatérése volt. A levelezésben részt vevő, a jelen tanulmány szempontjából releváns személyek és intézmények levélváltásának mennyiségi kimutatását egy táblázatban összesítettem (lásd a táblázatot a következő oldalon), amelyből szintén leszűrhetők fontos megállapítások, amire alább még visszatérek.

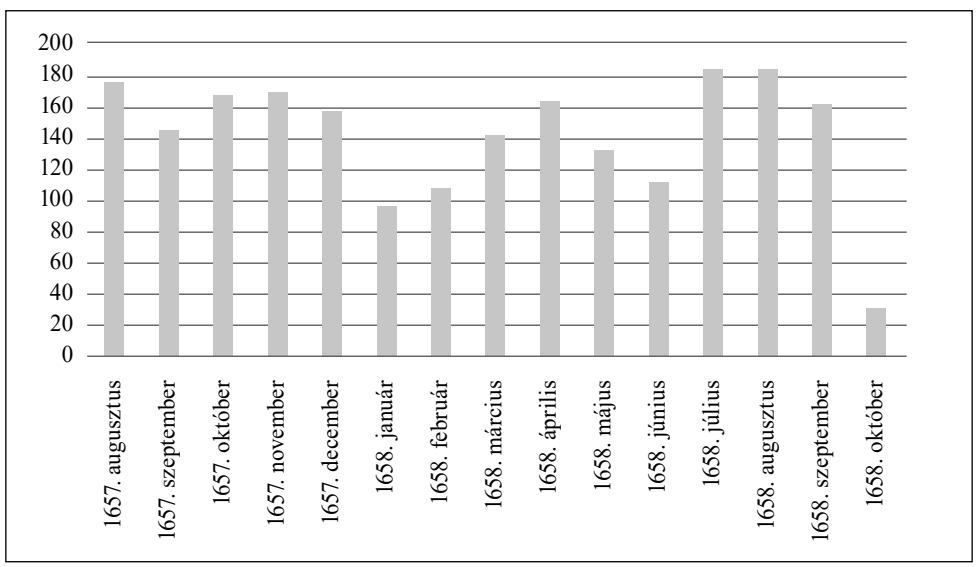

A levelezés havi eloszlása 1657. augusztus és 1658. október között

készített Wesselényi Ferenc-itineráriumból, illetve a Toma Katalin által összeállított Nádasdy Ferenc-itineráriumból. Vö. *Toma* 2005. 160–240. o. Levéltári gyűjtéseim is további bővítésre szorulnak a jövőben.

Személyek		Címzett													
		I. Lipót	Bécsi tanácsosok	J. Ch. Puchheim	Annibale Gonzaga	Simon Reniger	Wesselényi Ferenc	Lippay György	Nádasdy Ferenc	Szelepcsényi György	II. Rákóczi György	Mednyánszky Jónás	Köprülü Mehmed	Gürdzsü Kenán	Johann Rudolf Schmid
Feladó	I. Lipót		75	10	12	27	40	24	2	0	3	0	0	0	0
	Bécsi tanácsosok	156		10	37	19	67	50	19	0	0	0	1	2	0
	J. Ch. Puchheim	3	21		0	0	0	10	0	0	0	0	0	0	0
	Annibale Gonzaga	7	42	0		0	0	0	0	0	0	0	0	1	0
	Simon Reniger	36	6	0	0		0	0	0	0	0	0	0	0	3
	Wesselényi Ferenc	38	105	2	0	0		32	0	2	7	2	0	1	0
	Lippay György	7	38	5	0	0	18		5	2	6	0	0	0	0
	Nádasdy Ferenc	5	27	0	0	0	1	6		3	14	21	0	0	0
	Szelepcsényi György	0	1	0	0	0	2	6	3		1	1	0	0	0
	II. Rákóczi György	8	1	1	0	0	11	9	15	4		9	9	2	0
	Mednyánszky Jónás	0	0	1	1	0	1	1	12	3	13		0	0	0
	Köprülü Mehmed	0	0	0	2	0	0	0	0	0	6	0		0	2
	Gürdzsü Kenán	0	3	0	2	0	1	0	0	0	3	0	0		6
	Johann Rudolf Schmid	0	0	0	0	0	0	0	0	0	0	0	0	9	

A feltüntetett személyek levélváltásainak száma 1657. augusztus elejétől 1658. október végéig[28]

Az intézményi, személyi és diplomáciai háttér – formális és informális kommunikációs csatornák

Az 1657–1658. évi események jobb megértéséhez feltétlenül szükséges vázolni a korszak politikai, intézményi és diplomáciai keretrendszerét, illetve bemutatni az érintett események kulcsfiguráit. A Habsburg Monarchia ekkor már közel tíz éve maga mögött tudhatta a harmincéves háború viszontagságait, és nagyobb létszámú katonaságot tudott átcsoportosítani a Habsburg (magyar)–oszmán végvidékre.[29] III. Ferdinándot (1637–1657) 1657 tavaszán bekövetkező halála után fia, a korábban már megválasztott

[28] A sötétebben jelölt mezők tartalmazzák az adott személyek által közösen vagy nekik más címzett(ekk)el közösen írt leveleket is, amelyek az adatbázisban egy levélként szerepelnek.

[29] Az áttelepítéseket és az ezzel járó konfliktusok szakirodalmát összefoglalóan lásd *Szabados* 2016b. 561. o. 11. jegyz.

király, I. Lipót követte a magyar és a cseh a trónon (1655/1656–1705), azonban császárrá választása ekkor még előtte állt, ennek minden kockázatával együtt.

A Habsburg Monarchia és az Oszmán Birodalom közötti diplomáciáért ekkor az Udvari Haditanács felelt.[30] Mivel 1657 őszétől 1658 nyaráig I. Lipót magyar és cseh király, majd német-római császár (1658–1705) Prágában, illetve Frankfurtban tartózkodott, így a Haditanácsot – a pénzügyekért felelős Udvari Kamarával[31] egyetemben – kettéosztották egy Jelenlévő és egy Hátrahagyott osztályra, külön-külön nyilvántartással.[32] Ezenkívül Bécsben az ún. hátrahagyott titkos és deputált tanácsosok – a magyar forrásokban sokszor csak „deputatus urak"-ként említve – vitték a különféle ügyeket.[33] Az Udvari Haditanács elnöke ekkor a szintén az uralkodóval távozó Wenzel Eusebius von Lobkowitz (1650–1665),[34] alelnöke pedig 1651-től 1657 őszén bekövetkezett haláláig a korábbi komáromi főkapitány (1639–1651)[35], Johann Christoph von Puchheim volt,[36] aki magyar indigenátus birtokában[37] egyúttal a magyarországi ügyek egyik fő referensének számított az udvarnál.[38] Puchheimet 1658-ban a Magyar Királyság területére vezényelt sereg élén álló tanácsos, Annibale von Gonzaga (1658–1665) követte a poszton.[39] A Bécsben Hátrahagyott Haditanács tényleges irányítása 1657 ősze és Gonzaga Bécsbe való visszatérése között a már szintén említett, tapasztalt diplomata

[30] Az Udvari Haditanácsról lásd *Pálffy* 2006. 541–559. o. és *Hochedlinger* 2019. 663–665. o.

[31] Az Udvari Kamara 17. századi működésére lásd *Körbl* 2009. 34–143. o., de különösen: 92–93. o.; *Cziráki* 2015. 840–841. o.; *Hengerer* 2019.

[32] A jelenség nem tekinthető egyedinek, már több alkalommal is sor került hasonló kettéosztásra. Vö. *Szabados* 2016b. 569–573. o. és *Brandl – Göncöl – Juhász – Marton – Szabados* 2018. 115. o.

[33] *Sienell* 2001. 31–35. o. Fontos azonban megjegyezni, hogy Sienell a munkájában nem vette figyelembe az udvartartás kettéválasztását. A tanács tagjai ekkor a dokumentumok és a szakirodalom alapján bizonyíthatóan a következő személyek voltak: Ernst von Abensperg-Traun, Johann Rudolf Schmid von Schwarzenhorn, Johann Franz Trautson, Friedrich Cavriani és Annibale Gonzaga. A bécsi városparancsnok Gonzagára lásd uo. 82–84. o. és *Schwarz* 1943. 236–237. o. Schmid haditanácsosi és diplomatakarrierjére, illetve tevékenységére lásd *Meienberger* 1973. 101–138. o.; *Cziráki* 2015. 839–840., 846–871. o. passim; *Uő* 2020. passim. Abensberg-Traun alsó-ausztriai helytartó 1655-től volt a Haditanács tagja (*Schwarz* 1943. 199. o.). Trautsonról lásd *Hadriga* 1996. 83–91. o. Cavriani II. Ferdinándnak, majd III. Ferdinánd özvegyének udvarmestere volt 1637 és 1655 között, illetve 1655 és 1662 között, vö. *Keller* 2019. 249–250. o. Az említett személyek – más, eddig nem azonosított személyekkel együtt – az egyik ránk maradt szakvélemény segítségével azonosíthatók, amelyre egy levéltáros felvezette a neveket a családi címerek alapján. Vö. Bécsben hátrahagyott titkos és deputált tanácsosok [a továbbiakban BT] I. Lipótnak. Bécs, 1658. április 26. ÖStA HHStA Türkei I. Kt. 130. Konv. 1. fol. 74.

[34] *Schwarz* 1943. 289–290. o. és *Sienell* 2001. 91–93. o.

[35] *Pálffy* 1997. 284. o.

[36] *Schwarz* 1943. 325–326. o.

[37] 1638-ban honfiúsították, 1647-ben tette le az esküt. III. Ferdinánd III. dekrétuma. 1649. évi C. törvénycikk 1. § CJH V. 575. o.

[38] 1650-ben parancsba kapta, hogy a magyarországi ügyek tárgyalásakor jelen kell lennie. Vö. III. Ferdinánd a Magyar Udvari Kancelláriának és Johann Christoph Puchheimnek. Bécs, 1650. január 20. ill. 12. (MNL OL A 14 Nr. 143. fol. 328., 329.) Puchheim 1657 őszén folyamatos levelezésben állt Lippay György esztergomi érsekkel: PL AS AR Cl. X. Nr. 196. 30. csomó, 1657. augusztus és október közötti levelezés, passim.

[39] *Sienell* 2001. 82–84. o.

– haditanácsi titkár (1624–1629), majd 1629–1643 között konstantinápolyi rezidens – és 1644 óta haditanácsos (1644–1667) Johann Rudolf Schmid von Schwarzenhorn báróra hárult.[40] Az uralkodó közvetlen környezetében is rendkívül befolyásos – ám a török ügyekhez kevésbé értő – tanácsosok voltak.[41] A legbonyolultabb helyzet éppen 1658 nyarán állt elő, mikor maga az apparátus is három helyen működött, hiszen I. Lipót Frankfurtban volt a Jelenlévő Haditanáccsal, Bécsben az ügyeket a titkos és deputált tanácsosok vitték a Hátrahagyott Haditanáccsal és Hátrahagyott Udvari Kamarával, Gonzaga herceg pedig a seregével a Magyar Királyság területén táborozott, és rábízták a Rákóczival kapcsolatos tárgyalásokat is.[42]

Mindemellett a szintén a Haditanács irányítása alá tartozó, nagyon fontos konstantinápolyi rezidensi pozíciót ekkor Simon Reniger (1649–1666)[43] töltötte be. A Haditanácsban a beérkező és kimenő iratokról készített lajstromkönyvek[44] azért rendkívül jelentős források – az adatbázis igen nagy hányadát (1046 bejegyzés, azaz közel 49%) teszik ki –, mert Reniger jelentéseiről vagy egyéb beérkező levelekről általában rövid összefoglalót vagy szakvéleményt is készítettek – közülük néhány teljes terjedelmében is megmaradt –, amelyek kivonatai nagyban segítik rekonstruálni az udvar álláspontjának kialakulását. Reniger erdélyi tárgyú jelentéseinek vonatkozó részeit általában megküldték másolatban a magyar politikai elit alább említendő tagjainak is.[45]

Ami a Német-római Birodalom politikai szerepét illeti, a frankfurti császárválasztással összefüggésben Johann Philipp von Schönborn mainzi érsek és birodalmi

[40] Schmid karrierjére és diplomáciai szerepére lásd a 33. lábjegyzet vonatkozó irodalmát.

[41] I. Lipót mellett ekkor nagy valószínűséggel Johann Ferdinand Portia főudvarmester, Johann Weikhard von Auersperg korábbi főudvarmester, Wenzel Eusebius Lobkowitz, Ernst von Öttingen, a birodalmi tanács elnöke és Ferdinand Sigismund Kurz birodalmi alkancellár tartózkodott. Személyükre lásd *Schwarz* 1943. 201–202., 260–263., 289–290., 313–323. 316–318. o. és *Sienell* 2001. 84–85., 87–96. o. Valószínűleg Johann Georg Pucher haditanácsos is I. Lipóttal tartott – a török ügyek egyetlen konkrét „szakértőjeként" –, mert jellegzetes kézírása alapján ő nézte át és feltehetőleg ő referálta a bécsi tanácsosoktól beérkező iratokat, vö. BT I. Lipótnak. Bécs, 1658. március 17. (ÖStA HHStA Türkei I. Kt. 129. fol. 229–238.); ill.: https://www.univie.ac.at/Geschichte/wienerhof/wienerhof2/hofstaat2.htm (A letöltés időpontja: 2021. május 06.). A török ügyekben már szintén jártasabb Lobkowitz nagy valószínűséggel nem tartózkodott mindvégig az uralkodó környezetében, mert ő tárgyalt a Cseh Királyság nevében Frankfurtban a császárválasztás előkészítéséről, vö. *Sienell* 2001. 92. o.

[42] Szelepcsényi György Nádasdy Ferencnek. Frankfurt, 1658. június 27. (*Szilágyi* 1892. 204–205. o.) Gonzaga szerepéről lásd *Czigány* 2017. 321–323. o.

[43] Reniger tevékenységére lásd *Veltzé* 1900.; *Cziráki* 2014.; *Uő* 2015. 835–836., 852–871. o.; *Papp* 2016. 40–44. o.; *Tóth* 2018. passim; jelentései az ÖStA HHStA Türkei I. Kt. 121–132. jelzet alatt találhatók. Reniger 1660-ig tartó jelentéseinek Papp Sándor vezetésével történő átírásában a „Hétköznapok és birodalmi politika a Köprülü-restauráció idején" című, 109070 sz. OTKA-projekt keretében e sorok írója is részt vett.

[44] A jelen témában érintett, alább még idézendő kötetek jelzetét lásd ÖStA KA HKR Prot. Bd. 315–319.: 1657. Reg., 1657. Exp. (Anw., Hint.), 1656–1658. Hint. Exp., 1658. Anw. Reg., 1658. Exp. (Anw., Hint.).

[45] Ilyenek például a 19. századi forráskiadásokban közzétett jelentések, vö. EOE XI. 379–384. o. A Haditanács lajstromkönyveiben is találhatók utalások továbbított jelentésekre, vö. az előző jegyzet hivatkozásával.

főkancellár (1647–1673)[46] számított a legbefolyásosabb személynek, nem véletlen, hogy Rákóczi is főként – a többi választófejedelem mellett – az ő támogatását igyekezett megnyerni ügyének.[47]

A következő ismertetendő jelentős közeg a Magyar Királyság korabeli politikai elitje.[48] Wesselényi Ferenc 1648 óta töltötte be a felső-magyarországi végvidéki és kerületi főkapitányi tisztséget,[49] és 1655-ben választották nádorrá (1655–1667), ő azonban eleinte a Rákócziakhoz meglehetősen ridegen viszonyult, ami idővel enyhülni látszott.[50] Wesselényi II. Rákóczi György lengyelországi hadjáratával szemben ellenszenvesen viseltetett,[51] későbbi álláspontjára alább még visszatérek.[52]

Az esztergomi érsek ekkor Lippay György (1642–1666) volt, aki rendelkezett korábbról némi tapasztalattal a Habsburg–oszmán diplomácia terén, hiszen 1642-ben – még kancellárként – egyik fontos tagja volt az ún. második szőnyi béketárgyalásokat bonyolító bizottságnak.[53] Az érsek II. Rákóczi Györggyel szintén meglehetősen távolságtartó volt az 1650-es évek első felében.[54]

Az ekkor még viszonylag fiatal Nádasdy Ferenc országbíró (1655–1670) – Wesselényihez hasonlóan – 1655-től töltötte be posztját, és úgy tűnik, ekkortól vette fel a kapcsolatot az erdélyi fejedelemmel is.[55] Zrínyi Miklós horvát bán (1647–1664) szintén fontos szereplője a korabeli politikának, a korábbi szakirodalomban felmerült az is, hogy ő szívesen látta volna a Magyar Királyság trónján II. Rákóczi Györgyöt, az újabb kutatások azonban cáfolták ezt a nézetet.[56]

Szelepcsényi György kancellár (1644–1666), a tárgyalt időszakban már kalocsai érsek is, szintén rendelkezett tapasztalatokkal a Habsburg–oszmán diplomácia

---

46 *Mentz* 1896., a tárgyalt időszakra nézve: 70–81. o.

47 A kérdésről lásd *R. Várkonyi* 1978. 163–165. o.; *Uő* 1984. 75–76. o.; *B. Szabó* 2001. 243–244. o.; *Eickhoff* 2010. 187–188. o.

48 A Magyar Királyság politikai elitjével a Haditanács a kancellárián keresztül érintkezett, vö. *Fazekas* 2021. 116–120. o.

49 *Pálffy* 1997. 273. o.

50 A kérdésről lásd *Várkonyi* 2008.; *Uő* 2009.; *Kármán* 2011. 285–295. o.

51 *Kármán* 2012. 1066–1071. o.

52 Wesselényi Ferenc vonatkozó levelezését családi levéltára és a korabeli politikai elit családi levéltárai, illetve bejövő iratainak kivonatait az Udvari Haditanács lajstromkönyvei őrzik, vö. MNL OL E 199 I/3, I/4, I/9, II. passim; PL AS AR Cl. X. Nr. 196. 30. csomó passim.; Szabó András Péter készítette el újabban Wesselényi Ferenc itinerériumát. Wesselényi álláspontjára lásd *Várkonyi* 2019.

53 Lippay életére és tevékenységére lásd *Majláth* 1885. 71., 79., 117. o.; *Tusor* 2015. XII–XIV., XXVII–XLVI., 3–460. o. passim; *Juhász* 2019. 176., 181., 187., 191., 197. o.; *Uő* 2020. 176., 179., 184., 187. o.; *Fazekas* 2021. 402–404. o.

54 *Kármán* 2011. 203–207., 215–219., 223., 225., 270–295. o.

55 Nádasdy és Rákóczi kapcsolatára lásd *Toma* 2005. 94–130. o. és *Uő* 2012. Nádasdy vonatkozó leveleit lásd *Szilágyi* 1874. 466–471. o.; MNL OL P 1314 Missiles Nr. 32545–32644. passim.; MNL OL P 497, 3. doboz I. tétel, 1657, 1658 passim.; ÖStA HHStA UA Spec. Kt. 309/310/311. Konv A, B, C, D passim; ÖStA HHStA Türkei I. Kt. 130. Konv. 2. passim; ÖStA KA HKR Prot. Bd. 315–319. passim.

56 *Péter* 1972. Nagy Levente is már inkább a lengyel királyi méltóság betöltésében látta a magyar arisztokraták vízióit, vö. *Nagy* 2003. 43–62. o.

területén, hiszen kancellári kinevezése előtt Budán is volt küldetésben, és három alkalommal járt Konstantinápolyban (1641, 1643, 1644),[57] illetve Lippayhoz hasonlóan – de nem tárgyalóbiztosként – 1642-ben szintén részt vett az említett szőnyi béketárgyalásokon.[58] Kancellárként az erdélyi fejedelemmel is tárgyalt több alkalommal, 1654-ben például ő simította el a Pálffy Pál nádor halálát (1653) követően Wesselényi és a fejedelem között kialakult konfliktusokat,[59] és ugyanígy őt küldték 1657-ben Rákóczi után, hogy lebeszélje a hadjáratról, amely küldetés azonban nem járt sikerrel.[60] Szelepcsényi szerepe azért jelentős, mert kancellárként többnyire ő volt közvetlenül az uralkodó mellett, tehát általa lehetett közvetett befolyást gyakorolni a mindenkori magyar királyra.[61]

A fennmaradt levelezés alapján úgy tűnik, Batthyány Ádámot, a Kanizsával szembeni végvidék főkapitányát (1637–1659)[62] kevésbé mozgatták meg a Rákóczival kapcsolatos történések, többnyire Nádasdy tájékoztatta őt az eseményekről,[63] vagyis ekkor nem állt közvetlen kapcsolatban a fejedelemmel. A vizsgált levelezés alapján Forgách Ádám érsekújvári végvidéki főkapitány (1644–1663)[64] is viszonylag ritkán váltott levelet Rákóczival.[65]

A politikai elit tagjai természetesen egymással is levelezésben álltak, amiről ma leginkább a családi vagy egyházmegyei levéltárak missziliseiből tájékozódhat a kutató. Wesselényi Ferenc és Nádasdy Ferenc ekkortájt ellenséges viszonyban voltak, ami természetesen kihatott a II. Rákóczi György politikájához való hozzáállásukra is. A nádor és az érsek levelezése egymással viszont 1657 őszén meglehetősen intenzívnek nevezhető (összesen 45 db levél), 1658 első felében azonban nem mutatható ki írásbeli kommunikáció kettejük között, ami feltehetően egyidejű pozsonyi tartózkodásukra vezethető vissza.[66] Az akkor képviselt nézőpontjuk rekonstruáláshoz a titkos és deputált tanácsosoknak, illetve az uralkodónak és Rákóczinak címzett jelentéseik/

[57] *Takáts* 1921. 199–206. o. és *Fazekas* 2021. 467. o.
[58] *Majláth* 1885. 92–93. o.
[59] *Kármán* 2011. 273–276. o.; Pálffy Pál és Erdély viszonyára lásd még *Fundárková* 2008.
[60] *Kármán* 2012. 1066–1067. o.
[61] *Fazekas* 2021. 59. o.
[62] *Pálffy* 1997. 280. o.
[63] Nádasdy Batthyányhoz írt leveleit lásd MNL OL P 1314 Missiles Nr. 32545–32644. passim.
[64] *Pálffy* 1997. 271. o.
[65] Egyetlen konkrét levél került eddig elő: Forgách Ádám II. Rákóczi Györgynek. Komjáti, 1657. október 11. MNL OL E 190 30. doboz Nr. 7175.
[66] Wesselényi és Lippay levelezését lásd *Tusor* 2015. 297–313. o. és PL AS AR Cl. X Nr. 196. 30. csomó passim. Több forrás is alátámasztani látszik azt, hogy ők 1658 első felében mindketten Pozsonyban tartózkodtak, aminek oka az erre vonatkozó utasítás volt. Vö. „Dem erzbischofen und palatino zuschreiben, daß sie denen deputierten räthen zu Wien nächender an der handt entweder zu Wien oder Preßburg sein wolten in abwesenheit Irer kgl. Mt." I. Lipót Wesselényi Ferencnek és Lippay Györgynek. Prága, 1658. január 10. ÖStA KA HKR Prot. Bd. 319. 1658 Anw. Reg. fol. 7v–8r Nr. 23.

leveleik és azok kivonatai,[67] valamint Mednyánszky Jónás fennmaradt levelei[68] nyújthatnak támpontot.

Az Erdélyi Fejedelemségben 1657 után egyértelműen II. Rákóczi György mint fejedelem volt az egyetlen meghatározó személy. Fontosabb tanácsurai vagy fogságba estek – mint például Kemény János –, vagy idővel elpártoltak tőle.[69] Fontos leszögezni, hogy hadjáratának kudarcát követően a fejedelem portai kapcsolatai csak korlátozottan működtek, ezt mindenképpen figyelembe kell venni a történések szempontjából, de Moldvára és a Havasalföldre tudott még támaszkodni bizonyos mértékig.[70] Rákóczi a nyugati kapcsolatait illetően pedig erősen hagyatkozott a Magyar Királyság politikai elitjének tagjaira, elsősorban Nádasdy Ferencre.[71]

Ezen a ponton szükséges még kitérni a királysági elittel való nem hivatalos kapcsolattartás egyértelmű kulcsfigurájára, a fentebb már említett Mednyánszky Jónásra. A Rákóczi-szervitornak már az „öreg" Rákóczi György alatt is fontos szerepe volt – 1646-ból dokumentálható az első, erdélyi fejedelemtől érkező levele –, és rendkívül jó kapcsolati hálóval rendelkezett. A dolgozatom második felében tárgyalt történésekben játszott szerepe egy külön tanulmányt is megérne, hiszen ő volt az, aki a fentebb említett magyar méltóságok szinte mindegyikével és néhány fontosabb udvari tisztviselővel is kapcsolatban állt (mint az a 2. ábráról leolvasható), gyakorlatilag rajta folyt át az összes fontos nem hivatalos információ. Sőt, ő maga is rendszeresen tudakozódott Bécsből is, tehát a fejedelem magyarországi – sőt olykor közvetetten oszmán ügyekkel kapcsolatos – hírforrásaként tekinthetünk rá. Már bebizonyosodott, hogy Rákóczi 1657. évi hadjáratáról nem mindig valós információkat közvetített a Magyar Királyság politikai elitjének irányába, ilyen jellegű tevékenysége azonban további vizsgálatokat igényel a későbbi időszakra nézve is.[72]

---

67 ÖStA KA HKR Prot. Bd. 316. 1657. Exp. (Anw. és Hint.), passim; uo. Bd. 318. 1658. Exp. (Anw. és Hint.) passim.

68 Mednyánszky ugyanis több alkalommal személyesen is találkozott a magyar királyság főbb tisztviselőivel, elsősorban Lippayval, vö. Mednyánszky Jónás Lóránttffy Zsuzsannának. Beckó, 1658. április 28. és Mednyánszky Jónás II. Rákóczi Györgynek. [H. n., 1658. május/június.] TL 1874–1875. 515–516., 548–550. o.

69 A Fejedelmi Tanácsra és a korabeli erdélyi belpolitikára lásd *Horn* 1993.; *Szabó* 2008b. 126., 141–158. o.; *Uő* 2012. 1099–1101., 1103–1105. o.

70 *B. Szabó – Sudár* 2013. 981–982., 987. o. A portai helyzetre lásd *Kármán* 2013. 106–108. o.

71 A Nádasdyval való kapcsolatra lásd *Toma* 2005. 94–130. o.; *Uő* 2012.; *Viskolcz* 2019. 190–192. o.

72 I. Rákóczi György hozzá írt leveleit lásd *Rumy* 1817. 281–282. o.; ill. MNL OL P 497, 3. doboz I. tétel 1646, 1647 passim. Mednyánszky 1657/1658-ban II. Rákóczi Györgyhöz és Lóránttffy Zsuzsannához írt leveleit lásd TL 1874–1875. passim. Rákóczi Mednyánszkyhoz írt leveleit lásd *Rumy* 1817. 274–277., 294–296. o.; ill. MNL OL P 497, 3. doboz I. tétel 1657, 1658, passim. Nádasdy Ferenc és Mednyánszky Jónás levelezését lásd ÖStA HHStA UA Spec. Kt. 309/310/311. Konv. A, B, C, D. passim. Személyének jelentőségét mutatja, hogy lányának esküvőjére hivatalos volt szinte az összes jelentős magyarországi főméltóság, vö. *Fülöp* 2011. 133–135. o. Mednyánszky már a fejedelem hadjárata előtt és alatt is fontos összekötő személy volt, vö. *Kármán* 2011. 204., 208–211., 219., 224., 271., 276., 282., 284., 292–293., 315–316., 322., 329., 332., 353–354., 362., 364., 377. o. Az 1657-ben közölt információi valóságtartalmának elemzését lásd *Sárközi* 2009. 331–340. o.

Nem szabad megfeledkeznünk a korszak egyik jelentős európai államáról, az Oszmán Birodalommal ekkor már tizenharmadik éve háborúban álló Velencei Köztársaságról sem, hiszen ők is igyekeztek az eseményeket a saját érdekeiknek megfelelően alakítani, vagyis egy újabb háború kirobbantásával más hatalmakat is bevonva csökkenteni a Kandián (Krétán) lévő nyomást. Az udvarnál tartózkodó követük, Giovanni Battista Nani és a Drinápolyban állomásozó követségi titkár, Giovanni Battista Ballarino jelentései, illetve egyéb, ismeretlen személyek jelentései is fontos forrásai a korszak eseményeinek.[73]

Szintén részese volt az eseményeknek Svédország, hiszen a király Claes Rålambot és Gotthard Wellinget küldte a Portára – jóllehet, közbenjárásukat nem koronázta siker –, ezenkívül pedig Bécsben is rendelkeztek állandó diplomáciai képviselettel Schweder Dietrich Kleihe (1655–1657) személyében.[74] A svéd szál felgöngyölítése a megnevezett időszakra nézve további külön vizsgálatokat igényel.

Az Oszmán Birodalom korabeli tisztségeit szintén csak röviden említem, hiszen B. Szabó János és Sudár Balázs bőségesen szóltak róla a fejedelem portai politikájáról készített esettanulmányukban.[75] A kérdéses időszakban Köprülü Mehmed töltötte be – erős kézzel – a nagyvezíri posztot (1656–1661), aki személyes okokból gyűlölte a Rákóczi családot, azonban a birodalom belpolitikája az ő kezét is megkötötte.[76] A budai vezír tisztségét a tárgyalt időszakban Gürdzsü Kenán (1656–1658) viselte,[77] akinek Köprülü Mehmed szigorú politikája szintén szűkre szabta a mozgásterét.[78] Mehmed Giráj tatár kán szerepéről is szót kell ejteni, mert ugyancsak fontos politikai tényező volt a térségben, sok erdélyi foglyot ejtett, és bele kívánt szólni a fejedelemválasztásba is.[79] Azt mindenesetre érdemes leszögezni, hogy az 1658 szeptemberében Köprülü Mehmedhez küldött Heinrich Julius Wachin/Wogin tolmács úgy látta, hogy aki a birodalomban fontos tisztséget tölt be, ekkor mind a nagyvezír mellett volt, ami egyértelmű indikátora az oszmán belpolitikai erőviszonyoknak.[80]

Mint láthattuk, meglehetősen bonyolult politikai konstellációval állunk szemben, így alább csupán néhány fontosabb kérdés mentén tisztázom a felek álláspontjainak válto-

[73] Nani jelentéseit lásd *Pribram* 1901. 46–171. o.; Ballarino kivonatolt, elsősorban Moldva és Havasdalföld politikáját érintő jelentéseit lásd *Hurmuzaki* 1885 II. r. 34–57. o. passim; *Óváry* 1901. 141–149. o. passim. Az eseményekre nézve lásd *Eickhoff* 2010. 113–117., 145–158., 181–206. o.

[74] *Heckenast* 1983. 212–216. o. és *Kármán* 2001. 62–76. o.

[75] *B. Szabó – Sudár* 2012. 1023–1024., 1035–1047. o.

[76] *Papp* 2009. 146–169. o.; *Hadnagy* 2010.; *B. Szabó – Sudár* 2013. 981–993. o.; *Kolçak* 2017.; *B. Szabó* 2019. 157–159. o.

[77] Kisebb-nagyobb megszakításokkal, lásd *Gévay* 1841. 41–43. o.

[78] A pasa szerepéről részletesebben lásd *Sudár* 2011. 889., 892–893. o.; *Szabados* 2019. 297–312., 316–317. o.; *Uő* 2020. 76., 78–79. o.

[79] A tatár kán politikájáról és a foglyul ejtett erdélyiekről lásd *Ivanics* 2007. 1493–1514. o.; *Uő* 2009. 185–203. o.; *Katkó* 2009. 214–240. o. passim; *B. Szabó – Sudár* 2013. 985–986., 993. o.

[80] Heinrich Julius Wachin/Wogin Annibale Gonzagának. Keszegfalva, 1658. szeptember 5. *Szabados* 2020. 81–82. o. A tolmács jól látta a helyzetet, ezt Hadnagy Szabolcs kutatásai is igazolták. *Hadnagy* 2021. 181–196. o.

zását és annak miértjeit. A teljes eseménysor és a felmerülő további kérdések – mint az udvari körök és a magyarországi politikai elithez tartozók álláspontjának változásai és a mögöttük rejlő mozgatórugók, Mednyánszky Jónás közvetítő szerepe, a budai pasával való kommunikáció jelentősége, a Kassára beszállásolandó német katonaság kérdése stb. – mélységi vizsgálatára ugyanis csak további résztanulmányok, illetve egy, az egész 1657 és 1660 közötti időszakot a bemutatott forrásbázis alapján tárgyaló monográfia elkészítése útján nyílhat lehetőség. A következőkben a fent megnevezett intervallum fontosabb csomópontjait és a politikai elit álláspontjának változásait kívánom megvilágítani, elsősorban a közvetlenül is érintett területek – így Szabolcs és Szatmár vármegyék és Jenő vára – sorsának és Rákóczi megsegítésének kérdésén keresztül.

A vereséget szenvedett, de épségben hazatért fejedelem lehetőségei

A fent megnevezett intervallum első szakaszának az 1657. augusztus 16. és 1657. november 2. (II. Rákóczi György fejedelem első lemondása) közötti időszak tekinthető,[81] amikor a Lengyelországban csúfos kudarcot szenvedett fejedelem visszatért, és még nem döntött az ideiglenes lemondás mellett.[82] Ekkor még élt a Haditanács-alelnök Johann Christoph von Puchheim, sőt ő vezette a Magyar Királyság területére, majd később Morvaország irányába kivezényelt hadakat is,[83] amelyek heteken át Zólyomnál állomásoztak.[84] Puchheim személyének súlya lemérhető abban, hogy Wesselényi Ferenc a hosszabb zólyomi állomásozáskor az ő társaságában volt, Lippay György pedig szintén levelezésben állt vele (vö. 2. ábra),[85] az alelnök pedig rendszeresen írta tudósításait és értékeléseit a Bécsben hagyott tanácsosoknak és az uralkodónak.[86] Nádasdy Ferenc viszont, úgy tűnik, kevésbé bízott meg az osztrák haditanácsosban.[87] Ekkortájt Wesselényi és Nádasdy – Lippayval szemben – a német csapatok kivonását javasolták.[88] Rákóczi hazatérte után azonnal, még augusztusban felkereste Wesselényi

[81] Az időszakkal behatóbban foglalkozott Toma Katalin is, úgyhogy az alábbiakban csak bizonyos szempontokat emelek ki. *Toma* 2012. 1176–1178. o.

[82] Az eseményekről összefoglalóan lásd *Papp* 2009. 157–163. o.; *B. Szabó – Sudár* 2013. 973–980. o.; *B. Szabó* 2019. 54–94. o.; *Hadnagy* 2021. 12–13. o.

[83] „Corpo in Hungarn soll nicht über Trentschin, sondern den gerahden weg über die Jablunkha negst Pielitz in Pohlen fortgehen." I. Lipót a BT-nek. Prága, 1657. szeptember 12. ÖStA KA HKR Prot. Bd. 316. 1657. Hint. Exp. fol. 58v Nr. 36.

[84] A várakozás oka részben Rákóczi hadjárata kimenetelének bizonytalansága volt, aztán végül elvezényelték őket. *Czigány* 2017. 319. o.

[85] Levelezésüket lásd PL AS AR Cl. X. Nr. 196. 30. cs. passim; elemzését lásd *Toma* 2012. 1176–1178. o.

[86] A jelentések kivonatát lásd ÖStA KA HKR Prot. Bd. 315., 316. 1657. Hint. Exp., Anw. Exp. passim.

[87] Mednyánszky Jónásnak kifejtette, hogy Puchheim csak úgy csinál, mintha mások irányítanák őt, mindeközben pedig ő irányít. Az országbírónak a nádor álláspontjával kapcsolatban is voltak fenntartásai. Nádasdy Ferenc Mednyánszky Jónásnak. Seibersdorf, 1657. augusztus 19. és Sopronkeresztúr, 1657. augusztus 26. ÖStA HHStA UA Spec. Kt. 309/310/311. Konv. A. fol. 27., 30.

[88] *Toma* 2012. 1176–1177. o. A csapatok kivonása ekkor egybeesett mind a főnemesség, mind a Rákóczi család érdekeivel, hiszen birtokaik érintettek voltak az ellátásukban, illetve az esetleges pusztításokban, vö. Szelepcsényi György Lippay Györgynek. Nyitra, 1657. augusztus 27.

Ferencet. Tájékoztatta a nádort a lengyelekkel kötött békéjéről, és egyúttal ő is a német hadak elvezénylését, illetve a korábbi szerződés betartását kérte.[89] A nádor erre saját hatáskörben reagált,[90] I. Lipót azonban felügyelni kívánta a fejedelemmel való levelezést,[91] amit – a válasza alapján úgy tűnik – Wesselényi komolyan is vett.[92] Egyelőre nem teljesen egyértelmű, a továbbiakban mely levelekről lehetett szó, de a nádor egy jelentéséből következtethetünk arra, hogy később meg is tiltották neki a Rákóczival való kommunikációt,[93] amit ő zokon vett.[94] Wesselényi véleménye és szerepe ez idő tájt az esztergomi érsekével szemben egyre inkább háttérbe szorulni látszott.[95]

II. Rákóczi György hazatérése után érthető módon felkereste Puchheimet is mint fontos és tapasztalt közvetítőt, illetve Szelepcsényi György kancellárt is, és mindkettőjüket biztosította békés szándékáról, valamint a királyhoz is követet szándékozott küldeni.[96] Az említett levelekre azért volt szükség, mert Rákóczi rossz néven vette, hogy I. Lipót Lengyelország oldalára állt, és ráadásul csapatokat is küldött a Magyar Királyság területére, ezt a kérdést pedig mindenképpen tisztázni szerette volna, mert

(PL AS AR Cl. X. Nr. 196. 30. cs. pag. 105–107.) Mednyánszky Jónás is menlevelet szeretett volna kicsikarni a Rákóczi-birtokok érintetlenül hagyása kapcsán, vö. Mednyánszky Jónás Lórántffy Zsuzsannának. Lednice, 1657. szeptember 16. TL 1874–1875. 450–451. o.

89 II. Rákóczi György Wesselényi Ferencnek. Vencsellő, 1657. augusztus 10. és Ecsed, 1657. augusztus 15. (MNL OL E 199 II./88./5. fol. 11., 13.) III. Ferdinánd és Rákóczi korábbi megállapodására lásd *Kármán* 2011. 148–150. o.

90 „[Johann Christoph Puchheim] Communicirt in beylegen, waß der Ragozi dem palatino geschriben, und wie er ihne widerumb beantwortet […]" Johann Christoph Puchheim a BT-nek. Zólyom, 1657. augusztus 18. ÖStA KA HKR Prot. Bd. 316. 1657. Hint. Exp. fol. 27v Nr. 28.

91 „[…] [Wesselényi] soll auch wie vorher geschloßen, von denen an dem könig in Pollen und fürsten auß Sübenbürgen außgehenden schreiben parte geben." I. Lipót Wesselényi Ferencnek. Prága, 1657. augusztus 20. ÖStA KA HKR Prot. Bd. 317. 1657. Anw. Reg. fol. 291r Nr. 79.

92 „[…] und nicht schreibung hinfüro ohne Ihr Mt. vorwissen dem Rakozy." Wesselényi Ferenc I. Lipótnak. Zólyom, 1657. augusztus 25. ÖStA KA HKR Prot. Bd. 316. 1657. Anw. Exp. fol. 543r Nr. 46.

93 „[…] Daß ihme [ti. Wesselényinek] die correspondenz mit Sybenbürgen verbothen." Wesselényi Ferenc a BT-nek. Besztercebánya, 1657. szeptember 23. (ÖStA KA HKR Prot. Bd. 316. 1657. Hint. Exp. fol. 76r–v Nr. 3.) A kérdés tisztázásához további, részletekbe menő vizsgálatok szükségesek, mert Puchheimnek is hasonló parancs ment: „Wird auch den veldmarschalckh graff von Puchaimb verbschaidt, waß er dem Ragozi auf sein an ihme abgangene schreiben andwortten solle, wie auch wan hinfüro an könig in Pohlen oder Ragozy waß zuschreiben, vorfinde vorher solches zu berichten […]". I. Lipót Wesselényi Ferencnek. Prága, 1657. szeptember 29. ÖStA KA HKR Prot. Bd. 317. 1657. Anw. Reg. fol. 323r Nr. 104.

94 „[…] [Lippay] erinnert benebens deß palatini von hoff empfangenen disgusto wegen nicht schreibung dem fürsten in Sübenbürgen ohne Ihr Mt. vorwissen […]" Bécsben hátrahagyott titkos és deputált tanácsosok I. Lipótnak. Bécs, 1657. október 10. ÖStA KA HKR Prot. Bd. 316. 1657. Exp. fol. 596r Nr. 64.

95 Wesselényi háttérbe kerüléséről lásd *Toma* 2012. 1178–1179. o.

96 Rákóczi 1657. augusztus 25-én írt Puchheimnek, vö. Johann Christoph Puchheim Lippay Györgynek. 1657. szeptember 7. (PL AS AR Cl. X. Nr. 196. 171–172. o.) Feltehetően ugyanaznap írt Szelepcsényinek is, mint Mednyánszky Jónásnak, vö. II. Rákóczi György Mednyánszky Jónásnak. Szamosújvár, 1657. augusztus 25. (*Rumy* 1817. 274–277. o.): „Szelepheny legt bey, waß ihme der Rakozy und Mediansky geschrieben wegen schikhung seines canzler zu ihr kgl. Mt […]" BT I. Lipótnak. Bécs, 1657. szeptember 11. ÖStA KA HKR Prot. Bd. 316. 1657. Anw. Exp. fol. 555v Nr. 134.

a fejedelem állítása szerint csupán a korábbi lengyel betörés miatt toborzott katonaságot, amit az udvarban viszont ferde szemmel néztek.[97] A Haditanács alelnöke uralkodói utasítás alapján csak általánosságban válaszolhatott Rákóczinak.[98]

A Habsburg-kormányzatnak még egy álláspontot szem előtt kellett tartania, mégpedig az Oszmán Birodalomét, hiszen a hosszú ideje fennálló békét a közelgő császárválasztás előtt semmiképpen sem kívánták felrúgni az engedetlen fejedelem hadjáratának következményei miatt, Rákóczi pedig ekkor már tudta, hogy a Porta egyáltalán nem nézte jó szemmel „magánakcióját".[99] Ugyanakkor Köprülü Mehmed feltett szándéka volt Velence ellen szárazföldi hadjáratot vezetni, amihez szüksége volt I. Lipót beleegyezésére is.[100] Feltehetően a helyzet bonyolultsága okán kellett hosszabb ideig Zólyomban váratni a felvonultatott német haderőt. A csapatok elvezényléséről aztán Renigert is értesítették, hogy megnyugtathassa a Portát,[101] a rezidens azonban ezt a levelet csupán 1657. november 13-án kapta kézhez – amikor már Rákóczi le is mondott első alkalommal a fejedelemségéről –, ami ékes bizonyítéka annak, hogy a két végpont között zajló kommunikáció nehezen tudott lépést tartani az erdélyi eseményekkel. Erre a jelenségre dolgozatom második részében még bőven láthatunk majd példát.[102]

A Rákóczi miatt kialakult válsághelyzet láthatóan egész ősszel lázban tartotta az udvart és a Magyar Királyság politikai elitjét. Ugyanis egyre több aggasztó hír érkezett a törökök gyülekezéséről,[103] illetve arról, hogy más fejedelmet – esetleg pasát – szeretnének látni Erdély élén.[104] Már szeptemberben felröppent az a hír is, hogy ezenfelül még három határmenti erődöt is – egyelőre még konkrét megnevezés nélkül – követelnek Rákóczitól.[105] A törökök szándékának kiderítésére Hans Georg Zemper tolmácsot küldték Budára, aki küldetése során szintén informálódott, azonban konkrétumok

[97] Rákóczi haragjára lásd *Toma* 2012. 1177. o.

[98] „Den fürsten auß Sübenbürgen und den Medniansky widerumb in generalibus zu andwortten […]" I. Lipót Johann Christoph Puchheimnek. Prága, 1657. szeptember 29. ÖStA KA HKR Prot. Bd. 317. 1657. Anw. Reg. fol. 322v–323r Nr. 102.

[99] *Papp* 2009. 156–161. o.; *Kármán* 2012. 1060–1065. o.; *B. Szabó – Sudár* 2013. 974–982. o.

[100] A hadjárat előkészületeire lásd *Hadnagy* 2020. 35–42. o.; *Uő* 2021. 181–261., 279–347. o.

[101] I. Lipót a BT-nek. Prága, 1657. szeptember 6. (ÖStA KA HKR Prot. Bd. 317. 1657. Anw. Reg. fol. 308r Nr. 11.) és I. Lipót Simon Renigernek. Prága, 1657. szeptember 19. uo. fol. 316r Nr. 61.

[102] Simon Reniger I. Lipótnak. Konstantinápoly, 1657. november 19. ÖStA HHStA Türkei I. Kt. 128. Konv. 4. fol. 127.

[103] Szeptemberben Wesselényi még nem tudta, vajon Rákóczi támogatására vagy ellene gyűlnek-e a hadak. Wesselényi Ferenc Lippay Györgynek. Zólyom, 1657. szeptember 10. PL AS AR Cl. X. Nr. 196. 30. cs. 184. o.

[104] „Avisirt der Türckhen versamblung undt daß selbige etwan den fürsten in Sibenbürgen absetzen, und an dessen stet einen vezier […] substitueren möchten." Említi a nádor opcióként Székely Mózest és Zólyomi fiát is, azonban ennek valóságtartalma igen kérdéses. Wesselényi Ferenc a BT-nek. Zólyom, 1657. szeptember 18. (ÖStA KA HKR Prot. Bd. 316. 1657. Hint Exp. fol. 77r–v Nr. 7.); ill.: „Es verlaute, daß die Türckhen vorhabens einen andern fürsten in Sibenbürgen einzusetzen […]" Esterházy János a BT-nek. Győr, 1657. október 8. uo. fol. 78v Nr. 14.

[105] Wesselényi Ferenc a BT-nek. Besztercebánya, 1657. szeptember 23. ÖStA KA HKR Prot. Bd. 316. 1657. Hint. Exp. fol. 76r Nr. 1.

sajnos nem szerepelnek a Haditanács feljegyzéseiben.[106] A bécsi tanácsosok szeptember végén már arról érdeklődtek az uralkodónál, hogy vajon kit lehetne Rákóczi helyébe tenni fejedelemnek, és engedjék-e Rákóczinak a Magyar Királyságba való visszavonulást, ha úgy adódna.[107]

A helyzet kapcsán uralkodó bizonytalanságot remekül tükrözi, hogy október végéig nem tudtak dűlőre jutni a Rákóczihoz küldendő követséget illetően sem, hiszen több javaslat és utasítás is napvilágot látott a kérdés ügyében.[108] Végül október 30-án konferenciára került sor, amelyen azonban a magyarországi politikai elitből személyesen csupán Lippay György és Szelepcsényi György vett részt a már említett tanácsos, Johann Franz Trautson és feltehetőleg Schmid, illetve Clement von Radolt társaságában,[109] Wesselényi pedig csupán írásos véleményét küldte be.[110]

Ekkortájt már nem csupán a törökök ambíciói kerültek szóba, hanem már szeptembertől kezdve egyre gyakrabban rebesgették – elsősorban a katolikus főpapság képviselői[111] –, hogy egy esetleges fejedelemváltás vagy Rákóczi György halála

[106] „[…] Legen ferner bey deß graf Adolph von Puechheimb schreiben, waß er durch den Zember zu Ofen wegen deß sübenbürgischen statu für avisen eingezogen […]" BT I. Lipótnak. Bécs, 1658. október 29. ÖStA KA HKR Prot. Bd. 316. 1657. Exp. fol. 611r Nr. 128.

[107] „[…] Vorschlagung eines dauglichen subiecti anstadt deß Rakozi zum fürsten in Sibenbürgen, und wie deßwegen der Reniger zu instruiren wehre. Ob deß Ragozi retirada in Hungarn, welche die Türkhen nicht gestadten wollen, zue zulassen […]" BT I. Lipótnak. Bécs, 1657. szeptember 26. ÖStA KA HKR Prot. Bd. 316. 1657. Anw. Exp. fol. 588v Nr. 35.

[108] Felmerült például egy bizonyos Sonau, majd egy bizonyos Horvát nevű illető neve, akiknek kiléte egyelőre nem ismert: „[…] an statt deß Sonau soll der Horuat in Sibenbürgen geschickht werden […]" I. Lipót a BT-nek. Prága, 1657. október 1. (ÖStA KA HKR Prot. Bd. 316. 1657. Hint. Exp. fol. 79v Nr. 17.) Wesselényinek már konkrétumok nélkül írták, hogy egy alkalmas személyt küldjön: „[…] Ein gewiße person in Sübenbürgen zu schickhen, welche deß fürstens alda anschläg und der Türckhen intention explorirn, berichte, und er palatinus alß dan nach hoff einschickhen könne […]" I. Lipót Wesselényi Ferencnek. Prága, 1657. október 15. (Uo. fol. 346r–v Nr. 64.) Az idézett információk jól tükrözik, hogy az udvar ekkor nem tudta eldönteni, hogy maga vegye kézbe az ügyet, vagy a magyar főméltóságokra bízza-e azt.

[109] Lippayt még 1657. október elején invitálta az uralkodó a konferenciára, ott említik a megnevezett tanácsosokat, vö. I. Lipót Lippay Györgynek. Prága, 1657. október 1. (PL AS AR Cl. X. Nr. 196. 30. cs. 256–257. o.) A tanácskozást végül elnapolták és áthelyezték Bécsbe, vö. Johann Franz Trautson Lippay Györgynek. Bécs, 1657. október 18. uo. 322–323. o. Radolt 1655-től kamarai tanácsos, 1657-től az Udvari Kamara direktora volt. *Körbl* 2009. 79., 109. o.

[110] Nádasdy nehezményezte is, hogy ő maga nem vehetett részt a tanácskozáson, vö. *Toma* 2012. 1178. o. Az uralkodó mindazonáltal szívesebben vette volna, ha többen is véleményt nyilvánítanak a kérdésben, vö. I. Lipót Johann Franz Trautsonnak. Prága, 1657. október 15. ÖStA KA HKR Prot. Bd. 317. 1657. Anw. Reg. fol. 348v Nr. 70.; Wesselényi írásos véleménye kapcsán a visszajelzés: „[…] Approbatur, daß er sein guetachten über den iezigen statum Transyluaniae zu der angestellten conferenz eingeschickht." I. Lipót Wesselényi Ferencnek. Prága, 1657. október 24. ÖStA KA HKR Prot. Bd. 317. 1657. Reg. fol. 355v Nr. 108. Az eredetit lásd: I. Lipót Wesselényi Ferencnek. Prága, 1657. október 24. MNL OL E 199. I./3./31. fol. 73–74.

[111] Először Kisdy Benedek egri püspök vetette fel a témát, lásd *Toma* 2012. 1176. o.; Lippay György is említette a kérdést valamikor szeptember–október folyamán, amit a bécsi tanácsosok továbbítottak az uralkodónak: „[…] wegen alßbaldiger zurükhnembung der dem Rakozi verlichene zwei gespanschafften, fals derßelbe todt sein solle […]" BT I. Lipótnak. [H. n., 1657. szeptember /október.] (ÖStA KA HKR Prot. Bd. 316. 1657. Anw. Exp. fol. 594r Nr. 52.) Később Lippay az alábbi megjegyzést írta Csáky Ferencnek a német hadak kapcsán: „Ha eleb mentek uolna, az kett

bekövetkeztével jó lenne visszavenni az 1647-ben örökösen a Rákócziaknak adott két vármegyét: Szabolcsot és Szatmárt.[112] Wesselényi Ferenc pedig ekkor már nem csupán a két vármegye visszafoglalásról, hanem Szatmár, Tokaj és Kálló katonákkal való megtöltéséről is értekezett kivonatban ránk maradt véleményében, amihez feltehetően a törökök hadi készületei szolgáltatták a táptalajt.[113] Az említett konferencia dokumentációja egyelőre sajnos nem ismert – a Bécsben hátrahagyott titkos és deputált tanácsosok jelentését ugyanis kivonatban sem örökítették meg –, a 13 pontból álló uralkodói rezolúció viszont a következő, Erdélyt érintő döntéseket tartalmazta (csak a fontosabbakat idézem a forrásban szereplő sorszámmal):

1) nem érdemes foglalkozni az erdélyi fejedelemválasztással (feltehetően itt még nem Rhédeyről, hanem a törökök felmerült terveiről lehetett szó[114]);
2) jóváhagyják, hogy Szelepcsényi tartsa a kapcsolatot Bakos Gáborral és Mednyánszky Jónással, amiről írtak Lippaynak és Wesselényinek is;
3) nem kell az uralkodó nevében Erdélybe követet küldeni, elég, ha a nádor küld valakit;
5) Budára is elküldik Zempert érdeklődni Uki Ferenc kiváltásának ürügyén;[115]
6) megválaszolják Wesselényi levelét Rákóczi követküldése kapcsán;
8) nem hagyják magára a Magyar Királyságot;
9) a továbbiakban más magyar tanácsosok véleményét is kikérik majd;
10) a magyar főnemeseknek nem engedik az Erdéllyel való önálló levelezést.[116]

Ez a rezolúció azonban már tulajdonképpen a létrejöttekor aktualitását veszítette.

Varmegiet talam uiasza uehettek uolna […]" Lippay György Csáky Ferencnek. Pozsony, 1657. október 18. előtt. *Tusor* 2015. 302. o.

112 A királysági vármegyék kérdéséről lásd *Papp* 2009. 124–130. o. és *Kármán* 2011. 140–147. o.

113 „[…] deß palatini guetachten wegen der zwo hungarischen gespanschafften, besatzung Szattuar, Tokay undt Kallo […]" Wesselényi Ferenc a BT-nek. Stubnya, 1657. október 27. ÖStA KA HKR Prot. Bd. 316. 1657. Exp. fol. 118r–v Nr. 59.

114 A források alapján a Portán érdeklődtek egy királysági alkalmas jelölt kapcsán is, lehet, hogy ez az a levél – amennyiben ezt a budai pasán keresztül kérték –, amelynek megőrzését megparancsolta az uralkodó, vö.: „Vornembe ministeri haben den Panioti nit ein, sondern mehrmahll gefragt, ob undter Eurer Königlichen Majestät inn Ungarn kein tauglichs subiect, mit geldt würde alles leicht aggiustiert werden." Simon Reniger I. Lipótnak. Konstantinápoly, 1657. szeptember 3. (ÖStA HHStA Türkei I. Kt. 128. Konv. 4. fol. 64.), ill. elképzelhető, hogy a budai pasa Bécsbe is megírta ezt, vö.: „Deß vezier von Ofen schreiben, worinen er von der wahl eines andern fürsten in Sübenbürgen meldet, soll in die schatz cammer gelegt werden […]" I. Lipót a BT-nek. Prága, 1657. október 24. ÖStA KA HKR Prot. Bd. 316. 1657. Hint. Exp. fol. 105v Nr. 20.

115 Uki Ferenc pápai lovashadnagy 1649-ben került török fogságba, amikor elvileg Haszán aga török követ kíséretére vonult fel embereivel, ami aztán egy hódoltsági törökökkel való összecsapásban végződött. Kiváltásából az udvar presztízskérdést csinált, azonban csak tíz évig elhúzódó procedúra után, 1659-ben sikerült kiváltani. Életét és rabkiváltásának történetét lásd *Tóth* 2018. 250–283. o.

116 I. Lipót a BT-nek. Prága, 1657. november 7. (ÖStA KA HKR Prot. Bd. 317. 1657. Anw. Reg. fol. 370r–371r Nr. 5. passim.) A Rákóczival való levelezés megtiltását jobban kifejezi a hátrahagyott tanácsosok beérkező lajstromkötetében szereplő bejegyzés: „[…] Die magnates Hungariae sollen nit mit Sübenbürgen correspondirn […]" I. Lipót a BT-nek. Prága, 1657. november 7. ÖStA KA HKR Prot. Bd. 316. 1657. Hint. Exp. fol. 108v Nr. 29.

Ami a Királyság fő tisztviselőinek Rákóczival való, illetve egymás közötti kommunikációját illeti, valóban megfigyelhetők bizonyos törésvonalak az Erdély-kérdés kapcsán az 1657. augusztus–novemberi időszakban. Lippay és Wesselényi esetében – bár viszonylag folyamatos levelezésben álltak egymással – érződik a véleménykülönbség.[117] A nádor és az országbíró között pedig ekkor nem regisztrálható érdemi kommunikáció. II. Rákóczi György ebben az időszakban elsősorban Wesselényi Ferenccel – illetve alkalomadtán Szelepcsényi Györggyel – tartotta a kapcsolatot (a fejedelem öt levelet írt Wesselényinek, a nádor részéről pedig három levél regisztrálható), az esztergomi érsekkel nem mutatható ki levelezés 1657 őszén. Az említett tiltó parancs következtében azonban egyre inkább Mednyánszky Jónás vált az informális közvetítő személlyé a fejedelem és a magyarországi főméltóságok között.

Rövidítések

ÖStA HHStA	Österreichisches Staatsarchiv, Haus-, Hof- und Staatsarchiv
MEA WKA	Mainzer Erzkanzlerarchiv, Wahl- und Krönungsakten
Türkei I.	Staatenabteilungen, Türkei I. – Turcica der Richshofkanzlei / des Hofkriegsrates (1521–1740)
UA Spec.	Länderabteilungen, Ungarische Akten, Specialia
ÖStA KA	Österreichisches Staatsarchiv, Kriegsarchiv
HKR Prot. Bd.	Hofkriegsrat Protokollbücher Band
Anw.	Anwesender (Hofkriegsrat)
BT	Bécsben hátrahagyott titkos és deputált tanácsosok
Exp.	Expedit
Hint.	Hinterlassener (Hofkriegsrat)
Reg.	Registratur
MNL OL	Magyar Nemzeti Levéltár Országos Levéltára
A 14	A Magyar Királyi Kancellária Regisztratúrája, Insinuata Consilii Bellici
A 21	A Magyar Királyi Kancellária Regisztratúrája, Litterae Palatinorum
A 98	A Magyar Királyi Kancellária Regisztratúrája, Acta Transylvanica
E 142	Magyar Kamara Archívuma, Acta Publica

[117] Erről részletesebben lásd *Toma* 2012. 1177. o.

E 190	Magyar Kamara Archívuma, Archivum familiae Rákóczi
E 199	Magyar Kamara Archívuma, Archivum familiae Wesselényi
E 204	Magyar Kamara Archívuma, Vegyes, a kamara által őrzött levelezés
P 1314	Batthyány család levéltára, missiles
P 497	Mednyányszky család levéltára
PL AS AR Cl. X.	Esztergomi Prímási Levéltár, Archivum Saeculare, Acta Radicalia, Classis X.

Bibliográfia

Bethlen 1829. — *Bethlen Imre:* Második Rákótzi György ideje. Nagyenyed, 1829.

Bethlen 1993. — *Bethlen János:* Erdély története, 1629–1673. Ford. *P. Vásárhelyi Judit.* Budapest, 1993.

Brandl – Göncöl – Juhász – Marton – Szabados 2018. — *Brandl Gergely – Göncöl Csaba – Juhász Krisztina – Marton Gellért Ernő – Szabados János:* Kommunikáció és hírláramlás. A Habsburg-oldal tárgyalási stratégiája az 1627. évi szőnyi békekötés során. *Aetas,* 33. (2018) 4. sz. 108–124. o.

B. Szabó 2001. — *B. Szabó János:* II. Rákóczi György 1658. évi török háborúja. *Hadtörténelmi Közlemények,* 114. (2001) 2–3. sz. 231–278. o.

B. Szabó 2006. — *B. Szabó János:* Erdély katasztrófája 1658-ban. A védelem összeomlásának politikai és pszichológiai okai. *Aetas,* 21. (2006) 2–3. sz. 204–218. o.

B. Szabó 2016. — *B. Szabó János:* „Sors bona nihil aliud." Az 1657. évi erdélyi 'Blitzkrieg' kudarca Lengyelországban. In: Művészet és mesterség. Tisztelgő kötet R. Várkonyi Ágnes emlékére. II. k. Szerk. *Horn Ildikó – Várkonyi Gábor.* Budapest, 2016. 231–251. o.

B. Szabó 2019. — *B. Szabó János:* Erdély tragédiája, 1657–1662. Budapest, 2019.

B. Szabó – Sudár 2012. — *B. Szabó János – Sudár Balázs:* „Independens fejedelem az Portán kívül" – II. Rákóczi György oszmán kapcsolatai. Esettanulmány az Erdélyi fejedelemség és az Oszmán Birodalom viszonyának történetéhez. (1. rész). *Századok,* 146. (2012) 5. sz. 1017–1048. o.

B. Szabó – Sudár 2013. *B. Szabó János – Sudár Balázs:* „Independens fejedelem az Portán kívül" – II. Rákóczi György oszmán kapcsolatai. Esettanulmány az Erdélyi fejedelemség és az Oszmán Birodalom viszonyának történetéhez. (2. rész) *Századok,* 147. (2013) 4. sz. 931–999. o.

CJH V. Magyar Törvénytár, 1000–1895. V. k. 1608–1657. évi törvényczikkek. Corpus Juris Hungarici. Szerk. *Márkus Dezső.* Millenniumi emlékkiadás. Budapest, 1900.

Czigány 2017. *Czigány István:* Amikor a török két háborúba kezd. Egy „lopakodó" háború anatómiája, 1658–1661. In: Határok fölött. Tanulmányok a költő, katona, államférfi Zrínyi Miklósról. Szerk. *Bene Sándor – Fodor Pál – Hausner Gábor – Padányi József.* Budapest, 2017. 313–341. o.

Cziráki 2014. *Cziráki, Zsuzsanna:* Zur Person und Erwählung des kaiserlichen Residenten in Konstantinopel, Simon Reniger von Renningen (1649–1666). In: Wiener Archivforschungen – Festschrift für den ungarischen Archivdelegierten in Wien, István Fazekas. (Publikationen der Ungarischen Geschichtsforschung in Wien, 10.) Hg. *Zsuzsanna Cziráki – Anna Fundárek – Orsolya Manhercz – Zsuzsanna Peres – Márta Vajnági.* Wien, 2014. 157–164. o.

Cziráki 2015. *Cziráki Zsuzsanna:* Habsburg–oszmán diplomácia a 17. század közepén: Simon Reniger konstantinápolyi Habsburg rezidens kinevezésének tanúságai (1647–1649). *Századok,* 149. (2015) 4. sz. 835–871. o.

EÉKH Erdély és az északkeleti háború. Levelek és okiratok. / Transylvania et bellum boreo-orientale. Acta et documenta. I–II. k. Szerk. *Szilágyi Sándor.* Budapest, 1890–1891.

Eickhoff 2010. *Eickhoff, Ekkehard:* Velence, Bécs és a törökök: nagy átalakulás Délkelet-Európában: 1645–1700. Ford. *Katona Tamás.* Budapest, 2010.

EOE XI. Erdélyi országgyűlési emlékek. / Monumenta comitialia regni Transylvaniae. XI. k. (1649–1658). Szerk. *Szilágyi Sándor.* Budapest, 1886.

EOE XII. Erdélyi országgyűlési emlékek. / Monumenta comitialia regni Transylvaniae. XII. k. (1658–1661). Szerk. *Szilágyi Sándor.* Budapest, 1887.

Fazekas 2021. *Fazekas István:* A Magyar Udvari Kancellária és hivatalnokai 1527–1690 között. Budapest, 2021.

Fundárková 2008. *Fundárková Anna*: Egy királysági politikus és az erdélyi fejedelmi udvar a 17. század közepén: Pálffy Pál országbíró és nádor erdélyi kapcsolatai (1646–1653). *Századok* 142. (2008) 4. sz. 943–966. o.

Fülöp 2011. *Fülöp László:* Újabb kiegészítések Mednyánszky Jónás beckói lakodalmi feljegyzéséhez. *Fórum Társadalomtudományi Szemle,* 13. (2011) 3. sz. 131–137. o.

Gebei 2004. *Gebei Sándor:* II. Rákóczi György külpolitikája, 1648–1657. Budapest, 2004.

Gebei 2007. *Gebei Sándor:* Az erdélyi fejedelmek és a lengyel királyválasztások. Szeged, 2007.

Gebei 2013. *Gebei Sándor:* II. Rákóczi György szakítása a törökkel (1657–1660). In: Az oszmán–magyar kényszerű együttélés hozadéka. Szerk. *J. Újváry Zsuzsanna.* Piliscsaba, 2013. 303–322. o.

Gergely 1893. *Gergely Samu:* II. Rákóczy György küzdelmei történetéhez. *Történelmi Tár,* 3. sorozat 16. k. (1893) 323–341. o.

Gévay 1841. *Gévay Antal:* A budai pasák. Bécs, 1841.

Hadnagy 2010. *Hadnagy Szabolcs:* Köprülü Mehmed egri kormányzósága – egy oszmán államférfi életrajzának kérdőjelei. *Keletkutatás,* 22. (2010) 1. sz. 107–113. o.

Hadnagy 2020. *Hadnagy Szabolcs:* Az 1658. évi oszmán hadjárat. Egy kettős hadjárat lehetősége. *Aetas,* 35. (2020) 3. sz. 34–45. o.

Hadnagy 2021. *Hadnagy Szabolcs:* A szultán hadainak tápláléka. Az oszmán sereg élelmiszerellátási rendszere az 1658. évi hadjárat tükrében. Szeged, 2021.

Hadriga 1996. *Hadriga, Franz*: Die Trautson: Paladine Habsburgs. Graz, 1996.

Heckenast 1983. *Heckenast Gusztáv:* Bécsi svéd követjelentések Magyarországról, 1652–1662. *Történelmi Szemle,* 26. (1983) 2. sz. 205–223. o.

Hengerer 2019. *Hengerer, Mark:* Die Hofkammer im 17. Jahrhundert. In: Verwaltungsgeschichte der Habsburgermonarchie in der Frühen Neuzeit. Bd. 1/2. Hof und Dynastie, Kaiser und Reich, Zentralverwaltungen, Kriegswesen und landesfürstliches Finanzwesen. Hg. *Michael Hochedlinger – Petr Mat'a – Thomas Winkelbauer.* Wien, 2019. 834–847. o.

Hochedlinger 2019. *Hochendlinger, Michael:* Das Stehende Heer. In: Verwaltungsgeschichte der Habsburgermonarchie in der Frühen Neuzeit. Bd. 1/1. Hof und Dynastie, Kaiser und Reich, Zentralverwaltungen, Kriegswesen und landesfürstliches Finanzwesen. Hg. *Michael Hochedlinger – Petr Mat'a – Thomas Winkelbauer.* Wien, 2019. 655–764. o.

Hofstaatsverzeichnisse Hofstaatsverzeichnisse. https://www.univie.ac.at/Geschichte/wienerhof/wienerhof2/hofstaat2.htm (A letöltés időpontja: 2021. május 6.)

Horn 1993. *Horn Ildikó:* Az erdélyi fejedelmi tanács, 1648–1657. In: Perlekedő évszázadok. Tanulmányok Für Lajos történész 60. születésnapjára. Szerk. *Horn Ildikó.* Budapest, 1993. 240–276. o.

Horn 2005. *Horn Ildikó:* Sebesi Ferenc – egy erdélyi diplomata. In: Tündérország útvesztői. Tanulmányok Erdély történelméhez. Szerk. *Horn Ildikó.* Budapest, 2005. 269–278. o.

Hurmuzaki 1885. Documente pritivóre la Istoria Românilor. Vol. V. Partea 1–2. 1650–1699. Publ. *Eudoxiu de Hurmuzaki.* Bucurescĭ, 1885.

Ivanics 2007. *Ivanics Mária:* Rabszerzés és rabkiváltás a Krími Kánságban a 16–17. században. (Az 1657. évi lengyelországi hadjáratban fogságba esett erdélyiek történetéhez.) *Századok,* 141. (2007) 6. sz. 1483–1514. o.

Ivanics 2009. *Ivanics Mária:* Melek Ahmed pasa 1657. évi lengyelországi hadjárata II. Rákóczi György ellen Evlia Cselebi útleírásában. In: Szerencsének elegyes forgása. II. Rákóczi György és kora. Szerk. *Kármán Gábor – Szabó András Péter.* Budapest, 2009. 171–203. o.

Juhász 2019. *Juhász Krisztina:* Esterházy Dániel és Esterházy Miklós levelei az 1642. évi szőnyi békekötés idején. *Lymbus,* 17. (2019) 175–204. o.

Juhász 2020. *Juhász Krisztina:* A második szőnyi béke margójára. Adalékok az 1642. évi szőnyi békekötés történetéhez. In: Oszmán–magyar viszony a 16–18. században. Tanulmányok a Magyar Királyság és az Oszmán Birodalom népeinek – magyarok, törökök, rácok, tatárok, zsidók, görögök és egyéb népek – hétköznapjairól; egyén és közösség viszonya. Szerk. *J. Újváry Zsuzsanna.* Budapest, 2020. 171–188. o.

Kármán 2001. *Kármán Gábor:* Svéd diplomácia a Portán 1657–1658. Claes Rålamb és Gotthard Welling konstantinápolyi követsége. *Sic Itur ad Astra,* 12. (2001) 1–2. sz. 53–85. o.

Kármán 2011. *Kármán Gábor:* Erdélyi külpolitika a vesztfáliai béke után. Budapest, 2011.

Kármán 2012. *Kármán Gábor:* II. Rákóczi György 1657. évi lengyel hadjáratának diplomáciai háttere. *Századok,* 146. (2012) 5. sz. 1049–1084. o.

Kármán 2013. *Kármán Gábor:* Egy közép-európai odüsszeia a 17. században. Harsányi Nagy Jakab élete. Budapest, 2013.

Keller 2019. *Keller, Katrin:* Die Hofstaaten der Kaiserinnen und der Kaiserin-Witwen. In: Verwaltungsgeschichte der Habsburgermonarchie in der Frühen Neuzeit. Bd. 1/1. Hof und Dynastie, Kaiser und Reich, Zentralverwaltungen, Kriegswesen und landesfürstliches Finanzwesen. Hg. *Michael Hochedlinger – Petr Mat'a – Thomas Winkelbauer.* Wien, 2019. 243–253. o.

Kolçak 2017. *Kolçak, Özgür:* Egy erdélyi fejedelem a „héják" karmai között: II. Rákóczi György és Köprülü Mehmed pasa. *Keletkutatás,* 28. (2017) 1. sz. 63–81. o.

Kósa 1942. *Kósa János:* II. Rákóczi György. Budapest, 1942.

Körbl 2009. *Körbl, Hansdieter*: Die Hofkammer und ihre ungetreuer Präsident. Eine Finanzbehörde zur Zeit Leopolds I. Wien–München, 2009.

Kraus 2008. *Kraus, Georg:* Erdélyi krónika 1608–1665. Ford. *Vogel Sándor.* Második, átdolgozott kiadás. Csíkszereda, 2008.

Kruppa 2019. *Kruppa Tamás:* II. Rákóczy György, a Szentszék és Velence 1658-ban. In: Háborúk, alkotások, életutak. Tanulmányok a 17. század közepének európai történelméről. Szerk. *Nagy Gábor – Viskolcz Noémi.* Miskolc, 2019. 70–83. o.

Magyari 1897. *Magyari Károly:* A Kemény-család enyedi levéltára és tatár-rabságból írt levelei. *Erdélyi Múzeum,* 14. (1897) 7. sz. 362–378. o.

Majláth 1885. Az 1642. évi szőnyi béke okmánytára. Szerk. *Majláth Béla*. Budapest, 1885.

Mednyánszky 1880. *Mednyánszky Dénes:* Nádasdy és Wesselényi levelezéséből a XVII. század közepén. *Történelmi Tár,* 3. (1880) 2. sz. 209–233. o.

Meienberger 1973. *Meienberger, Peter:* Johann Rudolf Schmid zum Schwarzenhorn als kaiserlicher Resident in Konstantinopel in den Jahren 1629–1643. Ein Beitrag zur Geschichte der diplomatischen Beziehungen zwischen Österreich und der Türkei in der ersten Hälfte des 17. Jahrhunderts. Bern–Frankfurt am Main, 1973.

Mentz 1896. *Mentz, Georg:* Johann Philipp Schönborn, Kurfürst von Mainz, Bischof von Würzburg und Worms. 1605–1673. Erster Teil. Jena, 1896.

MHHD XXIII. Okmánytár II. Rákóczy György diplomáciai összeköttetéseihez. Szerk. *Szilágyi Sándor.* (Monumenta Hungariae Historica. Ser. I. Diplomataria, 23.) Budapest, 1874.

MHHD XXIV. A két Rákóczy György családi levelezése. Szerk. *Szilágyi Sándor.* (Monumenta Hungariae Historica. Ser. I. Diplomataria, 24.) Budapest, 1875.

MHHS VIII. Rozsnyai Dávid, az utolsó török deák történeti maradványai. Szerk. *Szilágyi Sándor.* (Monumenta Hungariae Historica. Ser. II. Scriptores, 8.) Budapest, 1867.

Nagy 2003. *Nagy Levente*: Zrínyi és Erdély. A költő Zrínyi Miklós irodalmi és politikai kapcsolatai. Budapest, 2003.

Németh 1996. *Németh István:* „Ugyan ott Jenőnél Ur Barcsai Ákos Fejedelemmé tételtek" (Ismeretlen magyar nyelvű forrás Barcsay török követjárásáról). *Keletkutatás,* 16. (1996) 1. sz. 57–80. o.

Óváry 1901. A XVII. századból származó oklevelek kivonatai. A Magyar Tudományos Akadémia történelmi bizottságának oklevélmásolatai. 3. füzet. Szerk. *Óváry Lipót*. Budapest, 1901.

Pálffy 1997. *Pálffy Géza:* Kerületi és végvidéki főkapitányok és főkapitány-helyettesek Magyarországon a 16–17. században. *Történelmi Szemle,* 39. (1997) 2. sz. 257–288. o.

Pálffy 2006. *Pálffy Géza:* A modern hadtörténetírás további kutatásra váró iratanyagáról. Az Udvari Haditanács XVI–XVII. századi iratai. *Hadtörténelmi Közlemények,* 119. (2006) 2. sz. 538–559. o.

Papp 1991. *Papp Sándor:* Három török dokumentum Barcsai Ákos erdélyi fejedelem hatalomra kerüléséről. A Juhász Gyula Tanárképző Főiskola tudományos közleményei. Tanulmányok a történettudomány, a filozófia és a közművelődés köréből, 1991. 1. sz. (1989–1990) 21–31. o.

Papp 2009. *Papp Sándor:* II. Rákóczi György és a Porta. In: Szerencsének elegyes forgása. II. Rákóczi György és kora. Szerk. *Kármán Gábor – Szabó András Péter.* Budapest, 2009. 99–170. o.

Papp 2016. *Papp Sándor:* Egy Habsburg-követ, Simon Reniger oszmán kapcsolathálózata. *Aetas,* 31. (2016) 3. sz. 40–53. o.

Papp 2019. *Papp Sándor:* Amikor a nagyvezír választott fejedelmet Erdélynek. Köprülü Mehmed pasa audienciája 1658-ban. In: Háborúk, alkotások, életutak. Tanulmányok a 17. század közepének európai történelméről. Szerk. *Nagy Gábor – Viskolcz Noémi.* Miskolc, 2019. 120–133. o.

Péter 1972. *Péter Katalin:* Zrínyi Miklós terve II. Rákóczi György magyar királyságáról. *Századok,* 106. (1972) 3. sz. 653–666. o.

Péter 1975. *Péter Katalin:* A magyar romlásnak századában. Budapest, 1975.

Pribram 1901. Venetianische Depeschen vom Kayserhofe (Dispacci di Germania). 2. Abt. I. Bd. 1657, April – 1661, Juli. Hg. *Alfred Francis Pribram.* Wien, 1901.

Rumy 1817. Monumenta Hungarica, az az Magyar Emlékezetes Írások. I. k. Szerk. *Rumy Károly György.* Pest, 1817.

R. Várkonyi 1978. *R. Várkonyi Ágnes:* Magyarország keresztútjain. Tanulmányok a XVII. századról. Budapest, 1978.

R. Várkonyi 1984. *R. Várkonyi Ágnes:* A nemzetközi törökellenes szövetség genezise és II. Rákóczi György fejedelem. *Történelmi Szemle,* 27. (1984) 1–2. sz. 67–78. o.

Sárközi 2009. *Sárközi Gergely:* Álhírek és valóság. II. Rákóczi György lengyelországi hadjárata és Mednyánszky Jónás tevékenysége Vitnyédy István leveleinek tükrében. In: Szerencsének elegyes forgása. II. Rákóczi György és kora. Szerk. *Kármán Gábor – Szabó András Péter.* Budapest, 2009. 325–340. o.

Schwarz 1943. *Schwarz, Henry Frederick:* The Imperial Privy Council in the Seventeenth Century. Cambridge, 1943.

Sienell 2001. *Sienell, Stefan:* Die Geheime Konferenz unter Kaiser Leopold I. Personelle Strukturen und Methoden zur politischen Entscheidungsfindung am Wiener Hof. Frankfurt am Main, 2001.

Sudár 2011. *Sudár Balázs:* A hódoltsági pasák az oszmán belpolitika forgatagában (1657–1660). *Hadtörténelmi Közlemények,* 124. (2011) 3. sz. 891–895. o.

Szabados 2016a. *Szabados János:* Erdélyi vonatkozású levélmásolatok egy budai Habsburg kém (Hans Caspar) tevékenysége nyomán. *Fons,* 23. (2016) 2. sz. 261–283. o.

Szabados 2016b. *Szabados János:* „…Inquisition wider Emericum Balassa in puncto des erschossenen Diezens…" (Vizsgálat Balassa Imre ellen a lelőtt Dietz ügyében) *Hadtörténelmi Közlemények,* 129. (2016) 2. sz. 559–581. o.

Szabados 2019. *Szabados János:* Adalékok az 1658. július 6-i pálülési csata körülményeihez. *Lymbus,* 17. (2019) 287–328. o.

Szabados 2020. *Szabados János:* Egy tolmács diplomáciai küldetésben a nagyvezírnél. Heinrich Julius Wachin (Wogin) beszámolója Köprülü Mehmed táborában való tartózkodásáról. *Fons,* 27. (2020) 1. sz. 61–95. o.

Szabados 2021. *Szabados János:* A Rákócziak Erdélye egy budai renegát tolmács és kém (Hans Caspar) tevékenységének tükrében (1630–1660). *Századok,* 155. (2021) 4. sz. 783–810. o.

Szabó 2008a. *Szabó András Péter:* Esterházy Pál nádor néhány erdélyi vonatkozású iratmásolata. Ismeretlen források az 1658–1659. esztendők történetéhez. *Lymbus,* 6. (2008) 63–92. o.

Szabó 2008b. *Szabó András Péter:* Haller Gábor – egy 17. századi erdélyi arisztokrata életpályája. Doktori disszertáció, ELTE BTK, Budapest, 2008.

Szabó 2012. *Szabó András Péter:* „De profundis". Nemzeteszmék az 1657 utáni évek erdélyi válságában. *Századok,* 146. (2012) 5. sz. 1085–1160. o.

Szalárdi 1980. *Szalárdi János* Siralmas magyar krónikája. Szerk.: *Szakály Ferenc.* Békéscsaba, 1980.

Szilágyi 1874. *Szilágyi Sándor:* II. Rákóczy György fejedelem összeköttetése gr. Nádasdy Ferenccel. *Századok,* 7. (1874) 441–476. o.

Szilágyi 1889. *Szilágyi Sándor:* Levelek és okiratok II. Rákóczy György fejedelem diplomácziai összeköttetései történetéhez. *Magyar Történelmi Tár,* 3. sorozat 12. k. (1889). 1. közl.: II. füzet 326–353. o.; 2. közl.: III. füzet 451–490. o.; 3. közl.: IV. füzet 637–677. o.

Szilágyi 1891. *Szilágyi Sándor:* II. Rákóczy György, 1621–1660. Budapest, 1891.

Szilágyi 1892a. *Szilágyi Sándor:* Szelepcsényi György leveles tárczájából. *Magyar Történelmi Tár,* 3. sorozat 15. k. (1892) II. füzet 193–208. o.

Szilágyi 1892b. *Szilágyi Sándor:* II. Rákóczy György levelei Rhédey Ferenczhez. *Magyar Történelmi Tár,* 3. sorozat 15. k. (1892) I. füzet 96–126. o.

Takáts 1921. *Takáts Sándor:* Szelepcsényi György a portán. In: *Uő:* A régi Magyarország jókedve. Budapest, 1921. 196–206. o.

Thaly 1862. *Thaly Kálmán:* Petrityvity Horváth Kozma önéletírása. In: Történelmi Kalászok, 1603–1711. A Vargyasi Daniel-család irattárában levő legnagyobbrészt eredeti kéziratok után. Szerk. *Thaly Kálmán.* Pest, 1862. 15–83. o.

TL 1874–1875. *Szilágyi Sándor:* Mednyányszky Jónás jelentései II. Rákóczy Györgyhöz és ennek anyjához. In: *Történeti Lapok* 1. (1874. ápr.–1875. márc.) 23–39. sz. 417–419., 434–436., 449–451., 465–467., 481–485., 499–501., 515–516., 531–534., 548–550., 563–565., 580–582. o.

TMÁO III. Török-magyarkori állam-okmánytár. III. k. Szerk. *Szilády Áron – Szilágyi Sándor.* Pest, 1870.

Toma 2005. *Toma Katalin:* Gróf Nádasdy Ferenc politikusi pályaképe (1655–1666). PhD-disszertáció. Budapest, 2005.

Toma 2012. *Toma Katalin:* Egy dunántúli nagyúr erdélyi kapcsolatai. Nádasdy III. Ferenc és II. Rákóczi György. *Századok,* 146. (2012) 5. sz. 1161–1188. o.

Tóth 2018. *Tóth Hajnalka:* Mennyit ér egy magyar lovas hadnagy? Egy rabkiváltás története diplomáciatörténeti kontextusban a 17. század közepéről. *Századok,* 152. (2018) 2. sz. 247–284. o.

Tusor 2015. „Írom kegyelmednek, mint igaz magyarnak". Lippay György veszprémi és egri püspök, esztergomi érsek levelei magyar arisztokratákhoz, nemesekhez (1635–1665). Szerk. *Tusor Péter.* Budapest, 2015.

Várkonyi 2008. *Várkonyi Gábor:* A nádor és a fejedelem. Gondolatok Wesselényi Ferenc és II. Rákóczi György kapcsolatáról. In: Portré és imázs. Politikai propaganda és reprezentáció a kora újkorban. Szerk. *G. Etényi Nóra – Horn Ildikó.* Budapest, 2008. 147–162. o.

Várkonyi 2009. *Várkonyi Gábor:* Wesselényi Ferenc nádorrá választása. In: Szerencsének elegyes forgása. II. Rákóczi György és kora. Szerk. *Kármán Gábor – Szabó András Péter.* Budapest, 2009. 301–323. o.

Várkonyi 2019. *Várkonyi Gábor:* Ütközőpályán: Wesselényi Ferenc nádor állásfoglalása II. Rákóczi György erdélyi fejedelem politikájáról, 1658. In: Háborúk, alkotások, életutak. Tanulmányok a 17. század közepének európai történelméről. Szerk. *Nagy Gábor – Viskolcz Noémi.* Miskolc, 2019. 172–179. o.

Veltzé 1900. Die Hauptrelation des kaiserlichen Residenten in Constantinopel Simon Reniger von Reningen, 1649–1666. Hg. *Alois Veltzé.* Wien, 1900.

Veress 1938. Documente privitoare la istoria Ardealului, Moldovei, şi Ţârii-Româneşti. Vol. X. Acte şi scrisori. (1637–1660). Publ. *Veress Endre (Andrei).* Bucureşti, 1938.

Viskolcz 2019. *Viskolcz Noémi:* Nádasdy Ferenc információs hálózata 1658-ban. In: Háborúk, alkotások, életutak. Tanulmányok a 17. század közepének európai történelméről. Szerk. *Nagy Gábor – Viskolcz Noémi.* Miskolc, 2019. 181–197. o.

János Szabados

"OFFENDING ONE, AND HOPING FOR NOTHING FROM THE OTHER, HE COULD EXPECT NOTHING BUT DISASTER"

The Politics of György Rákóczi II in 1657–1658: the Path Leading to the Loss of the Title of Prince and Jenő Delineated from the Perspective of the Habsburg Monarchy and the Kingdom of Hungary

Part 1

(Abstract)

György Rákóczi II's campaign in Poland is already a well-researched topic, and in my two-part research article I will provide new data for its understanding with the help of a database of 2163 items of correspondence between August 1657 and October 1658. In the first part of my article, after a historiographical overview, I present the official apparatus of the period, and then proceed chronologically to analyse the events, drawing heavily on the hitherto unexploited entries in the registers of the Court War Council. These extracts, together with other sources, can provide important information about the court apparatus operating in two places at the time (Prague, then Frankfurt, where the Emperor was staying, and Vienna, where the Councillors who had been left behind were in charge of the affairs), as well as about the policy of the political elite of the Kingdom of Hungary (the Palatine, the Archbishop of Esztergom, the Judge Royal) towards György Rákóczi II. This article will only be able to discuss certain issues (such as the fate of the counties of Szabolcs and Szatmár, the fate of the Castle of Jenő, the speed of communication). Events were of course influenced by the war of the Ottoman Empire against Venice, which both empires had to consider. The period between August 1657 and the beginning of November 1657 was marked by a strong sense of indecision as to the prince's approach to politics, and the cumbersome nature of the decision-making mechanism, which was subject to multiple referrals, was already evident.

János Szabados

„…VERLETZTE DEN EINEN, KONNTE VOM ANDEREN AUF NICHTS HOFFEN UND AUSSER DER GEFAHR NICHTS AUF SICH ZIEHEN."

Die Politik von György II. Rákóczi in den Jahren 1657–1658, oder Vorstellung des Weges bis zum Verlust des Fürstentitels und der Burg von Jenő aus Sicht der Habsburgermonarchie und des Königreichs Ungarn.

Teil 1

(Resümee)

Der Polenfeldzug von György II. Rákóczi ist bereits gut erforscht, und in meiner zweiteiligen Studie werde ich mit Hilfe einer Datenbank von 2163 Korrespondenzen aus der Zeit vom August 1657 bis zum Oktober 1658 neue Daten zu seinem Verständnis liefern. Im ersten Teil der Studie stelle ich nach einem historiographischen Überblick den für diese Zeit charakteristischen offiziellen Apparat vor und analysiere anschließend die Ereignisse chronologisch,

wobei ich mich stark auf die bisher nicht ausgewerteten Einträge in den Registern des Hofkriegsrats stütze. Diese Auszüge können zusammen mit anderen Quellen wichtige Informationen über den damaligen Hofapparat an zwei Orten (Prag, dann Frankfurt, wo sich der Herrscher aufhielt, und Wien, wo die zurückgebliebenen Räte die Geschäfte führten) sowie über die Politik der politischen Elite des Königreichs Ungarn (Palatin, Erzbischof von Esztergom /Gran/, Landrichter) in Bezug auf die Politik im Zusammenhang mit György II. Rákóczi liefern. In der Studie können nur bestimmte Fragen erörtert werden (z. B. das Schicksal der Komitate Szabolcs und Szatmár, das Schicksal der Burg von Jenő, die Geschwindigkeit der Kommunikation). Die Ereignisse wurden natürlich durch den Krieg des Osmanischen Reiches gegen Venedig beeinflusst, den beide Reiche zu berücksichtigen hatten. Die Zeit zwischen August 1657 und Anfang November 1657 war geprägt von einer starken Unentschlossenheit in Bezug auf die Politik des Fürsten, und die Schwerfälligkeit des Entscheidungsmechanismus mit mehrfachen Übersetzungen war bereits offensichtlich.

János Szabados

« …OFFENSER L'UN SANS POUVOIR RIEN ESPÉRER DES AUTRES NE POURRA QU'ENTRAÎNER UNE MENACE. »
La politique de Georges II Rákóczi en 1657–1658, ou le chemin menant à la perte du titre de prince et de Jenő du point de vue de la monarchie des Habsbourg et du royaume de Hongrie.
1ère partie

(Résumé)

La campagne de Georges II Rákóczi en Pologne compte parmi les sujets bien documentés. Dans mon étude en deux parties, je fournirai de nouveaux éléments pour mieux la comprendre à l'aide d'une base de données de 2163 pièces de correspondance issues de la période d'août 1657 à octobre 1658. Dans la première partie, après un aperçu historiographique, je présente l'appareil administratif de l'époque avant de procéder à l'analyse chronologique des événements, en m'appuyant principalement sur les inscriptions jusqu'ici inexploitées des registres du Conseil de guerre de la Cour. Ces extraits, avec d'autres sources, peuvent fournir des informations importantes sur la politique de l'appareil de la cour (qui fonctionnait à l'époque à deux endroits : à Prague, puis à Francfort où l'empereur séjournait, et à Vienne où les conseillers restés sur place s'occupaient des affaires) et de l'élite politique du royaume de Hongrie (palatin, archevêque d'Esztergom, juge suprême) à l'égard de Georges II Rákóczi. L'étude ne pourra aborder que certaines questions (comme le sort des comitats de Szabolcs et Szatmár et du fort de Jenő et la rapidité des communications). Les événements ont bien sûr été influencés par la guerre de l'Empire ottoman contre Venise dont les deux empires ont dû tenir compte. La période entre août 1657 et début novembre 1657 fut marquée par un fort sentiment d'indécision quant à l'attitude à adopter face à la politique du prince, alors que la lourdeur du mécanisme de décision, soumis à de multiples renvois, était déjà évidente.

Янош Сабадош

«... ОБИДИВ ОДНОГО И НИ НА ЧТО НЕ НАДЕЯСЬ ОТ ДРУГОГО, ОН НЕ МОГ БЫ НАВЛЕЧЬ НА СЕБЯ НИЧЕГО, КРОМЕ ОПАСНОСТИ». Политика II.-ого Дьёрдь Ракоци в 1657–1658-ые годы или представление пути, ведущего к потере вручения княжеского титула и к потере Енё с точки зрения Габсбургской Монархии и Венгерского Королевства.
Часть 1.

(Резюме)

Военный польский поход II. Дьёрдя Ракоци считается уже достаточно изученной темой, для понимания которой я привожу новые дополнения в своем двухтомном исследовании, с помощью базы данных, состоящей из 2163 тезисов, содержащих переписку в периоде между августом 1657-ого и октябрем 1658-ого года. В первой половине своего исследования, после историографического обзора, я представляю аппарат управления, характерный для того периода времени, а затем в хронологическом порядке анализирую события опираясь в основном на неиспользованные до сих пор записи в регистрационных судебных книгах Придворного Военного Совета. Эти выписки из резюме документов – дополненные другими источниками – могут служить важным дополнением как к судебному аппарату, действующему в двух местах в том периоде времени (в Праге, а затем во Франкфурте, где пребывал правитель, и в Вене, где оставшиеся советники вели дела), так и к политической элите Венгерского королевства (палатин – наместник венгерского короля, архиепископ г. Эстергома, государсвенный судья) в связи с политикой, касающейся II. Дьёрдя Ракоци. В исследовании имеется возможность для разъяснении только некоторых вопросов (например, судьба уездов Сабольч и Сатмар или замка Енё, скорость коммуникации). На события, естественно, повлияла также война Османской империии против Венеции, которую обе империи должны были взешивать. В периоде между августом 1657-ого и началом ноября 1657-ого года характерна сильная растерянность в отношении подхода князя к политике, и также уже и тогда выявилась непроворотливость механизма принятия решений, которая проходила с многократными распространениями.

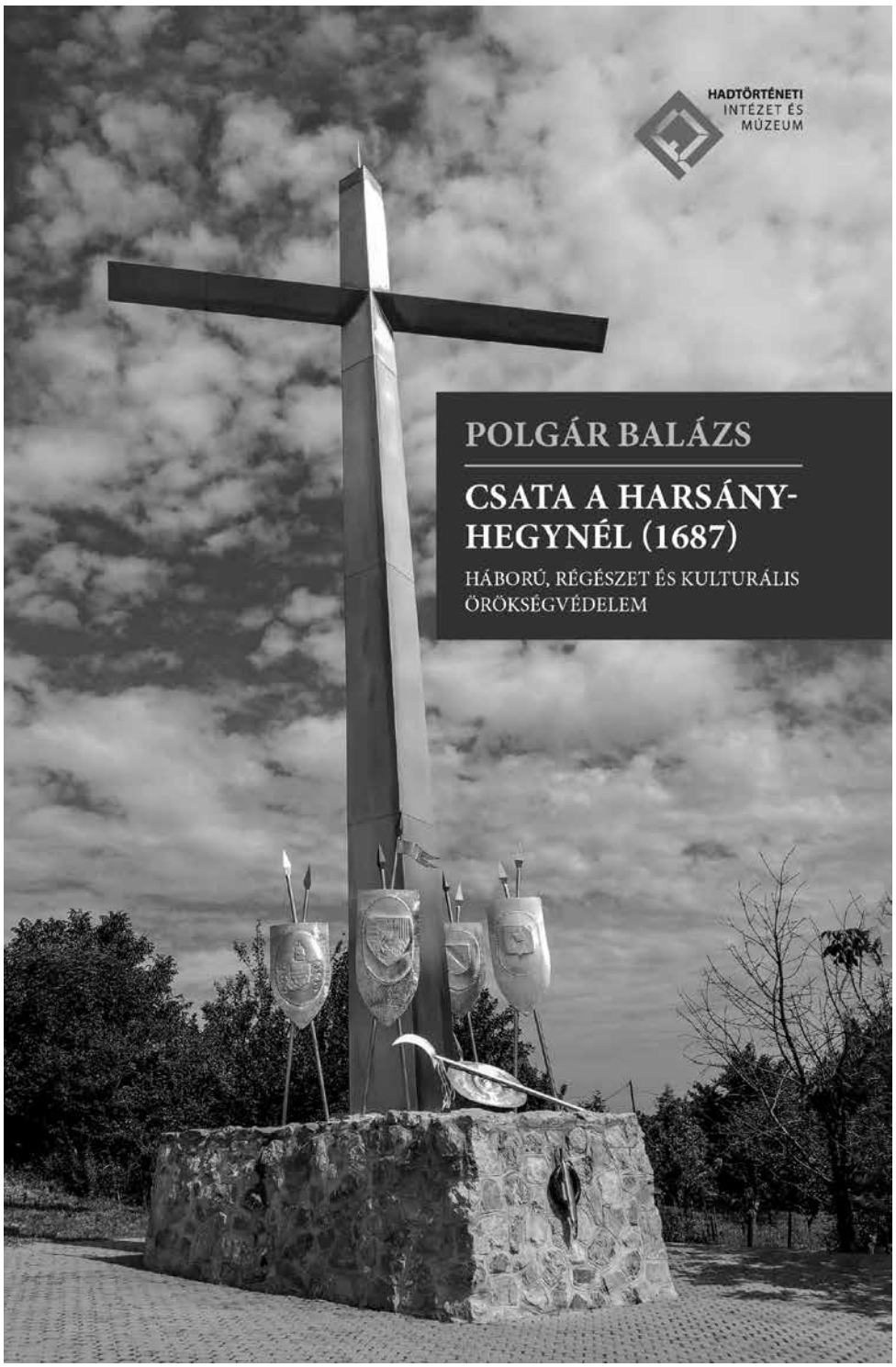

HADTÖRTÉNETI INTÉZET ÉS MÚZEUM

POLGÁR BALÁZS

CSATA A HARSÁNY-HEGYNÉL (1687)

HÁBORÚ, RÉGÉSZET ÉS KULTURÁLIS ÖRÖKSÉGVÉDELEM

KÖZLEMÉNYEK

GIANFRANCO SIMONIT

AZ 1866-OS OLASZORSZÁGI OSZTRÁK HADJÁRAT UTOLSÓ ÖSSZECSAPÁSA: AZ 1866. JÚLIUS 26-AI VERSAI ÜTKÖZET

Előzmények

A második olasz függetlenségi háború 1859 júliusában a villafrancai fegyverszünettel ért véget. Ennek eredményeképpen az Osztrák Császárságnak át kellett adni Lombardiát a Francia Császárságnak, amely azonnal továbbadta a tartományt szövetségesének, a Szárd-Piemonti Királyságnak. Ezt követően az utóbbihoz csatolták Toszkánát, Modenát, Pármát és Romagnát, míg a franciáké lett Nizza és Savoya. Miután jelentős méretű északi és közép-itáliai hódításokra sikerült szert tenni, megvalósíthatónak tűnt az egységes olasz királyság létrehozásának gondolata. Ez még közelebb került a megvalósításhoz 1860 októberében, amikor Giuseppe Garibaldi II. Viktor Emánuel szárd-piemonti király kezébe adta át az általa és az „Ezer”[1] által meghódított Nápoly-Szicíliai Kettős Királyság területeit. Az egyesülési folyamatot szentesítő népszavazásokat követően így 1861 márciusában ki is kiáltották az Olasz Királyságot. Ekkoriban az olasz egységből még hiányzott Veneto tartomány, Trento Dél-Tirollal, Trieszt Venezia-Giuliával, valamint Róma és a Pápai Állam maradéka, amelyet végül 1870-ben csatoltak a királysághoz.

Az új állam tartott a Pápai Állam elleni támadás esetén az azt védő Francia Császárság ellenlépésétől, így inkább az olasz területként magának igényelt észak-keleti tartományokra összpontosított. Olaszország 1865-ben már előre látta az Ausztria és Poroszország közötti szakítás lehetőségét, amelyből az új állam csak profitálhatott. Ennek mértékét pedig jól tükrözi a párizsi olasz követ, Costantino Nigra 1865. augusztus 18-ai jelentése Alfonso Ferrero La Marmora miniszterelnöknek, aki egyben a külügyi tárcát is vezette: „Egy szakítás a két elsőrendű német hatalom között, ez Olaszországra nézve a legörömtelibb és legboldogabb események egyike, hiszen lehetővé teszi számunkra Velence birtokbavételét, és mindezt Franciaország segítsége nélkül. […]

[1] Garibaldi körülbelül ezerfős, önkéntesekből álló hadserege, amely szicíliai partraszállása után – az újonnan érkezőkkel kiegészülve – megdöntötte a Bourbon-uralmat Dél-Olaszországban.

Ma találkoztam Goltz gróffal[2]. Őt is megbízta kormánya, hogy tudakolja meg Franciaország álláspontját. Én, akit nem terhel az Önéhez hasonló felelősség, szabadabban beszélhettem vele. Tájékoztattam, hogy még nem hiszünk a szakításban, nem kívánunk Ausztria rémeként tetszelegni, de amennyiben Poroszország egy valóban komoly és végsőkig tartó háború megvívásáról döntene, a helyzetből fakadó szükséglet és érdekünk szükségszerűen ugyanazon lépés meghozatalára sarkallna bennünket is."[3]

Eközben Olaszország tárgyalt Ausztriával egy esetleges egyezségről, hogy fegyveres konfliktus nélkül szerezhesse meg Venetót. Ennek érdekében a miniszterelnök 1865. október 9-én levelet küldött az Osztrák Császársággal folyó tárgyalásokat vezető Alessandro Malaguzzi grófnak: „Felkeltette bennem a reményt, miszerint Ő Császári-Királyi Felsége, Ausztria császára az Olaszországgal való megbékélés elérésének nemes céljától vezérelve nagylelkű áldozatot hozhat olasz birtokai feladásával, amely kérdésben felhatalmazom, hogy tárgyalásokat kezdjen a bécsi kabinettel." A tárgyalások során megemlítettek egy Ausztriának felajánlandó esetleges pénzügyi kárpótlást. „Mindenesetre az olasz kormány semmiesetre és semmiféleképpen sem lépheti túl az egymilliárdos költséget (500 az adósságra és 500 a kártérítésre)". Ami a politikai-közigazgatási kérdést illeti, a tárgyalásoknak az alábbi álláspontot kellett követni: „Földrajzi értelemben Olaszország valódi határa (Friuli felől) az Isonzó."[4]

Az osztrákok válasza eleinte nemcsak azért késett, mert nem kívánták elismerni az Olasz Királyságot, hanem mert a Francia Császárságot is be kívánták vonni a tárgyalásba, azzal az eshetőséggel számolva, hogy a Lombard-Venetói Királyság maradékát átadnák a franciáknak. Annak a Franciaországnak, amelynek az olasz meggyőződés szerint nem állt érdekében a venetói kérdés olaszoknak kedvező megoldása mindaddig, amíg nem rendeződött Róma ügye. Ténylegesen így az olaszok csak kereskedelmi érdekekről tárgyaltak az osztrákokkal, de többféle területi kompenzációs javaslatot is megfogalmaztak, amelyek rendezésébe a többi hatalmat is bevonták volna. Ezek elsősorban a dunai fejedelemségeket juttatták volna Ausztriának Venetóért cserébe, de végül egyik javaslat sem vezetett eredményre.

1866 januárjától júniusáig egymást követték a megállapodási kísérletek, miközben folyt a háborús készülődés. Eközben áprilisban az Olasz Királyság egy támadó és védekező háború esetére is érvényes szövetségesi szerződést kötött Poroszországgal.[5] A francia semlegesség tudatában, amely Poroszország számára is kedvező volt, az együttműködés azt célozta, hogy a déli frontra vonja el a császári erők jelentős részét: akár Ausztria, akár Poroszország indít támadást, az olaszoknak be kell avatkozniuk Bécs ellenében. A megállapodás értelmében a szövetségesek győzelme esetén az Olasz Királyság megkapja Venetót.

[2] Robert von Goltz gróf (1817–1869), porosz diplomata és politikus, 1863-tól párizsi nagykövet.
[3] *Moscati* 1981. 146–149. o.
[4] Uo. 204–207. o.
[5] Uo. 408–411. o.

A háromoldalú titkos tárgyalások az Osztrák Császársággal és Franciországgal az Olasz Királyság hadüzenetét megelőző napokig folytatódtak. Ezek keretében az osztrákok felajánlották a franciáknak Veneto átadását, akik továbbadták volna azt az olaszoknak – természetesen jelentős kárpótlás kifizetése mellett – azért cserébe, hogy egyik hatalom sem lép fel Poroszország érdekében egy háborús konfliktus esetén. Az átadási javaslat megrekedt formális szinten, miután Olaszország elkötelezte magát Poroszország mellett, Franciaország számára is lehetetlenné téve az olasz semlegesség garantálását egy esetleges konfliktus során.[6]

Nigra párizsi olasz követ Marco Minghetti képviselőhöz, korábbi és későbbi miniszterelnökhöz írt 1866. június 19-ei, utolsó levelének záró szavai is megerősítik az Olasz Királyság részéről a hadba lépés elkerülhetetlenségét: „A diplomáciai tevékenység ezennel véget ért; a katonák ideje következik; remélem, ez ugyanannyira sikeres lesz, mint amennyire az előbbi is volt. Kijelenthetjük, hogy a háborút már azelőtt megnyertük a köztudatban, mielőtt megnyertük volna a csatamezőn. Csupán egy dolog sötétlik a horizonton, amely aggaszt: a pénzügyi kérdés. Ezt mindenáron meg kell oldani. Lehetetlen, elfogadhatatlan, hogy Olaszország egységét csőddel avassuk fel. Könyörgök, ezt mindenkinek mondja meg."[7]

A pár hónappal korábban, 1866. április 8-án aláírt szövetségesi szerződésnek megfelelően a porosz támadás megindítását követően, június 15-én Olaszország hadat üzent az Osztrák Császárságnak, és átlépte Veneto határát. Így kezdődött el 1866. június 20-án a harmadik olasz függetlenségi háború.

1866 nyarán az osztrák hadsereg a június 24-ei custozzai, majd a július 20-ai lissai győzelme ellenére is komoly nehézségekkel szembesült a porosz fronton, különösen a poroszok július 3-ai sadowai sikerét követően, amely előrevetítette a porosz fél győzelmét a háborúban. Többek között ezért az osztrákok sürgősen visszarendelték csapataikat Venetóból, ezeket az Osztrák Tengermellék határán állomásoztatták, és csak a velencei, illetve a palmanovai stratégiai jelentőségű helyőrségekben tartottak fenn erőket. Palmanova pár kilométerre feküdt a Tengermellék és Veneto közötti közigazgatási határtól, viszont ekkor még mindkettő osztrák uralom alatt állt.

Az osztrák csapatok már július 18-án kiürítették Friuli régió nyugati felét, és az Isonzó, illetve jórészt Bécs felé vonultak vissza. Július 22-én pedig az olasz csapatok már Palmanova erődje felé meneteltek. Július 23-án Johan Woinović őrnagy, a legnagói erőd parancsnoka tájékoztatta Albrecht főherceget, az itáliai osztrák hadsereg (Déli Hadsereg) parancsnokát, hogy elfogadta a La Marmora tábornok által kért nyolcnapos tűzszünetet, amely 1866. július 25-én hajnali 4 órától lép életbe. Erről július 25-én éjjel egy órakor Enrico Cialdini tábornok hadtestparancsnokot is tájékoztatták Trevisóban, mire ő azonnal és ingerülten válaszolt: 24 órára volna szüksége parancsai

[6] *Moscati* 1981. 779. o.
[7] Uo. 802. o.

célba juttatásához a csapataihoz, amelyek már Udinén túl jártak. Cialdini ennek fényében július 26-án délelőtt 10 órát javasolta a fegyvernyugvás kezdeteként.[8]

Július 24-én az olasz csapatok elővédje Castions di Strada közelében, tehát Palmanova erődjétől néhány kilométerre járt. Felderítés céljából kiküldtek pár dzsidást: egy szakasz az erődtől északra elérte Trivignano települését, egy másik szakasz pedig Visco felé tartott, amely már a Veneto és a Tengermellék közötti határon túl fekszik. Az utóbbi szakasz a falu vendéglőjében egy csapat huszárral találkozott, és az összecsapásban a 11. (Württemberg-) huszárezred[9] egyik katonája meghalt. Az eseményről a beszámolót Ernesto D'Agostini tollából olvashatjuk: „…július 24-én estefelé, miközben fél szakasz firenzei dzsidás a Trivignanóból Visco felé vezető úton ezen faluba ért, parancsnokuk, Giuseppe Zanotti főhadnagy egy kert mellett elhaladva észrevett egy csoport osztrák huszárt (11. sz. Württemberg herceg ezred), amint egy bizonyos Gioitti sörözője és kocsmája udvarában időztek. Az övéit tájékoztatva a kerten keresztül megindult az udvar felé, a huszároknak meglepetésükben alig volt idejük védekezni, és kézitusa bontakozott ki, amelyben egy lándzsadöfés következtében súlyosan megsebesült az osztrák Selliers de Moranville főhadnagy, meghalt három huszár, ketten fogságba estek, és elfogtak öt lovat. A többiek a falu utcája felé hagyták el az udvart, és becsukták maguk mögött a kapukat, hogy megakadályozzák az üldözést, illetve visszavonultak a főerők felé, Nogaredo irányába. Olasz részről könnyebben megsérült Zanotti főhadnagy és páran az emberei közül."[10]

Ezen fegyverténytől gróf Felix von Wimpffen tábornagy július 25-én 12.10-kor, Goriziából Alexander Mensdorff-Pouilly külügyminiszternek, Bécsbe küldött, 20294/678 számú kódolt távirata is beszámolt: „5000 olasz van közel Palmához. Az olasz lovasság megtámadott egy huszár őrjáratot Visco közelében, egy tiszt se esett fogságba, egy huszár meghalt, egy másik megsebesült. Codroipo közelében több mint 30 000 olasz van."[11]

Egy 1866. július 26-ai cikkében a *La industria* című udinei politikai és kereskedelmi újság is kitért az eseményre:

> „Háborús esetek. Íme az igaz beszámoló egy olasz és egy osztrák lovas őrjárat összecsapásáról Viscóban, július 24-én este.
>
> Július 24-én reggel egy lovashadosztály La Forest tábornok parancsnoksága alatt tábort vert Palmanova környékén. Ezen hadosztályt a Monferrato könnyűlovas-, a Vittorio Emanuele és a Firenzei dzsidásezred alkotta. A firenzei könnyűlovasezred[12] első száza-

[8] SSCSM 1895. 137. o. 71. sz.

[9] A korábbi székely határőr huszárezred 1850-től Alexander von Württemberg herceg nevét viselte.

[10] D'Agostini 1881. 254. o.

[11] *Prelli* 2009. 9. o. és *Filipuzzi* 1968. 282. o.

[12] A következetlenség az idézett újságcikkben van: először a monferratóiakat nevezi könnyűlovasnak, majd a firenzeieket – *A ford.*

dának kapitánya kiküldött egy 14 főből álló járőrt Giuseppe Zanotti (novarai származású, gazdag egyke) hadnagy vezetésével. A viscói Gioitti úr kertje mellett haladva Zanotti hadnagy úr észrevette (délután fél ötkor), hogy az ellenséges lovasság ott állt lesben.

A 11. ezred osztrák huszárjainak volt ott egy szakasza. A merész Zanotti úr lovával azonnal átugratott az árkon és egy pillanat alatt ott termett. Az emberei lovai viszont meghőköltek, így nekik a bejáraton kellett bemenniük a kertbe.

Eközben Zanotti főhadnagy egyedül nézett szembe az ellenséggel. A huszárok tisztje két emberével rávetette magát és fejvágásokkal támadták: ő hősiesen védekezett. Közben megérkeztek a dzsidások, akik a kertben levőkre támadtak, így élénkké vált az összecsapás, amely a mieink számára jól végződött.

Báró Siellers főhadnagy, akit egy lándzsaszúrás sebesített meg a jobb hónaljánál, a földre esett és fogolynak nyilvánította magát. Három huszár meghalt és ketten fogságba estek, közülük egy megsebesült. A mieink öt lovat zsákmányoltak. A többi huszár bejutott az udvarra, bezárta a kert felé vezető ajtót, és elmenekült a túloldalon lévő falusi úton. Tegnap délelőtt ért Udinébe D'Antero Papini ezredorvos, aki Zanotti hadnagyot és a sebesült huszárokat kísérte. Zanotti hadnagy úrnak teljesen összeszabdalták a kepijét [csákóját] és leszakították a jobb vállpántját. Szerencsére a három sebesülés a homlokán nem súlyos. A huszárok sebesülései is könnyen gyógyulók. A sebesült Zanotti hadnagy urat Luigi Moretti úrnál szállásolták el, aki magától ajánlkozott a hazafias cselekedetre, míg sok más úr a Caffè Nuovóban az itt előadottakon pletykálkodott. A sebesülteket szívélyes és figyelmes segítséggel kell ellátni: érdemes átgondolni, hogy a katonáknak tettekre és nem fecsegésre, virágokra és zászlókra van szükségük. Ha az Önkormányzat nem gondoskodhat mindenről, akkor a polgárok is tegyenek egy keveset egy Segélyegylet létrehozásával, mielőtt túl késő lenne, de leginkább az ebben részt vevő személyek kiválasztásával."[13]

A nyilvánvaló szépítések és elhallgatások, illetve pontatlanságok ellenére a beszámolókból kitűnik, hogy egy kocsmai verekedésbe torkolló váratlan rajtaütésről volt szó, amelynek egy halálos áldozata volt a 11. (Württemberg-) huszárezred katonái közül, aki a tanulmány végi listában is szerepel.[14] A versai ütközet ismeretlenségét és feldolgozatlanságát jelzi, hogy csupán ezen július 24-i előcsatározás szerepel az olasz egységfolyamat fegyveres konfliktusait feldolgozó, máig legjobb monográfiában, amely meg sem említi a versai híd melletti, jóval nagyobb szabású, július 26-i eseményt.[15]

A versai ütközet

1866. július 26-án hajnali 2 órakor Romansba érkezett a császári-királyi 11. huszárezred 1. osztálya több gyalogsági alegységgel együtt. Pontosabban négy század a 65. (Lajos Viktor főherceg-) ezredből, további négy a 70. (Nagy-) ezredből, kettő a 66. (IV. Ferdinánd toszkán nagyherceg-) ezredből és a 7. tüzérezred 7. ütegének egy

[13] La industria 1866/30. 1–2. o.
[14] Lásd az 51. és 52. lábjegyzetet.
[15] *Pieri* 2010. 764. o. A magyar nyelvű szakirodalom némileg részletesebb. Erről lásd *Szécsi* 1893. 198–200. o.

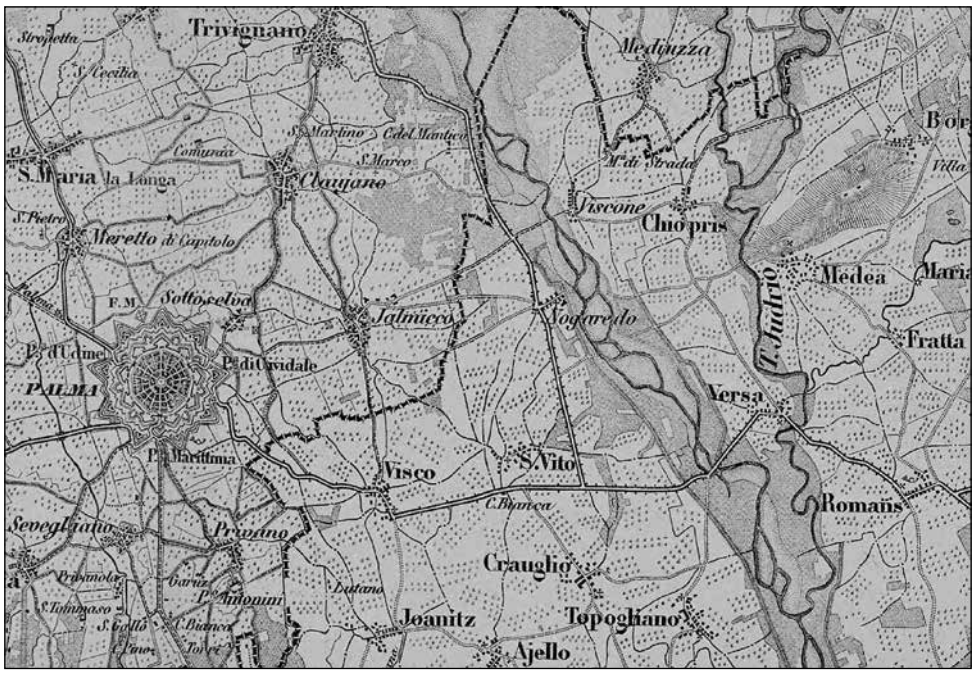

A versai ütközet térképe
(Österreich's Kämpfe 1868–1869. 2. k. 16. sz. térkép – részlet)

része két löveggel Török József huszárezredes[16] parancsnoksága alatt, amely Goriziából húzódott vissza. Ezek ellenőrizték, szabad-e az út Palmanovába, ennek során Versa felé haladva elhagyták San Vitót, Viscót, és hajnali 6.30 körül Palmanova közelébe értek, majd 9 órakor léptek az erőd területére.[17]

Olasz részről Cialdini július 25-ei, Raffaele Cadorna tábornoknak címzett parancsának megfelelően a lovasság hajnali 3.30-kor érkezett Trivignanóba, akikhez 7.30-kor társult a 16. bersaglieri-zászlóalj[18]. Ekkor a meneteléstől kimerülten kértek és kaptak engedélyt pihenésre, hogy visszanyerjék erejüket a Trivignano eléréséhez szükséges erőltetett menetet követően, amelyet nagy eső is nehezített.[19]

Az osztrákok, miután meggyőződtek, hogy az erőd még baráti kézben van, bementek Palmanovába, majd 9.30–9.45-kor folytatták útjukat Romans felé. Ekkor viszont elkerülték Viscót és San Vitót, mert egy később alaptalannak bizonyuló információt kaptak, miszerint Aiellóból és Craugliióból jelentős olasz erők tartanak a versai híd irá-

[16] Báró erdődi Török József (1819–1896) a 11. huszárezred parancsnoka volt.
[17] A Nagy-ezred 4. zászlóaljának a versai híd védelmében a Torre folyón átkelő egyik századát leszámítva július 26-án hajnali 2 órakor Török ezredes minden katonájával elhagyta Romanst. Österreich's Kämpfe 1868–1869. 169. o.
[18] Bersagliere: (roham)lövész – az alakulatot Alessandro la Marmora tábornok hozta létre 1836-ban.
[19] SSCSM 1895. 139. o.

nyába. Ezért Sottoselva és Jalmicco felé fordultak, és két részre váltak szét: a nagyobb erő Nogaredo felé tartott és a versai híd megtámadására készült, a másik rész pedig Nogaredo külterülete és a Viscone felé vezető út felé igyekezett, hogy megállítson egy esetlegesen Trivignanóból érkező olasz támadást.[20]

A Trivignanóban állomásozó olasz csapatok parancsot kaptak az előrenyomulásra az Isonzó irányába, illetve három csoportra szétválva Romans, Borgo dei Conventi (Farra) és Mossau elfoglalására.[21]

Nem sokkal Török ezredes csapatainak Nogaredóba érkezése előtt az olaszok egyszázadnyi bersaglierét és firenzei dzsidást küldtek Trivignanóból a versai híd állapotának a felmérésére, miszerint áll-e még vagy a visszavonuló osztrák csapatok felégették. Ezen erők elhagyták Nogaredót és az erdő, illetve a gát takarásában a híd felé tartottak. 9.30 körül e csapatok találkoztak a híd védelmére kirendelt osztrák katonákkal. Az ezt következő összecsapások eredményeképpen nemcsak felügyeletük alá vonták a hidat, hanem azt az osztrákok által már előzetesen előkészített pusztítástól is megmentették. Az olasz erők így körülbelül 300 fővel elfoglalták a hidat, és felsorakoztak annak védelmében.[22]

Délelőtt 11.30 környékén a Trivignanóból Nogaredóba induló olaszok a Török-hadoszlop Palmanovából érkező felderítőivel találkoztak, és a Visconéba vezető mai út mellett összecsaptak. Ezzel egy időben Nogaredóban a Török-hadoszlop zöme bersaglieréket észlelt, akiket a 70. gyalogezred 4. zászlóaljának egy része és a 65. gyalogezred 4. zászlóalja megtámadott. Ezen támadásban néhány bersagliere meghalt és egy fogságba esett.[23]

Egymást követő rohamokkal az olasz csapatok Nogaredo első házáiig jutottak. A falutól balra, a Torre folyó gátja mellett egy nagy tanyaépületben osztrák ellenállásba ütköztek, amelyet pár ágyúlövéssel megfutamítottak. Az osztrák csapatok a versai híd felé vonultak vissza. Török túl veszélyesnek ítélte az átkelést a Torre gázlójánál Nogaredo magasságában, mert erős ellenséges erők követték, így a versai híd felé tartott, nyomában Thyr századossal[24]. Egy osztrák gyalogosalakulat a Nogaredótól

[20] *Crousse* 1869. 142. o.

[21] A Romansba küldött 1. oszlop (pk.: Brunetta d'Usseaux ezredes a firenzei dzsidásoktól): Firenzei dzsidásezred, 16. bersaglieri-zászlóalj (pk.: Garrone őrnagy), 35. bersaglieri-zászlóalj (pk.: De Vecchi őrnagy), a 8. tüzérezred 5. ütege.
A Borgo di Conventibe küldött 2. oszlop (pk.: Marchetti di Montestrutto ezredes a Vittorio Emanuele-dzsidásezredtől): Vittorio Emanuele-dzsidásezred, 12. bersaglieri-zászlóalj (pk.: Nieddu őrnagy), 22. bersaglieri-zászlóalj (pk.: Sironi őrnagy), a 7. tüzérezred 4. ütege.
A Mossauba küldött 3. oszlop (pk.: Avogadro ezredes a Monferrato-könnyűlovasezredből): Monferrato-könnyűlovasezred, 10. bersaglieri-zászlóalj (pk.: Guardi őrnagy), 26. bersaglieri-zászlóalj (pk.: Arborio Mella őrnagy), a 9. tüzérezred 11. ütege. SSCSM 1895. 140. o.

[22] A híd ellenőrzését biztosító erőket Cerruti százados vezetése alatt a 10. bersaglieri-zászlóalj két százada és a firenzei dzsidásezred 4. százada adta; a hidat 11 óra körül foglalták el. SSCSM 1895. 142. o.

[23] *Crousse* 1869. 142. o.

[24] Személyét nem sikerült azonosítani.

keletre található házak között, a Torre gátja közelében elszigetelődött, és a 8. tüzérezred lövései nyomán szétszóródtak a környező földeken.

Miután a La Forest tábornok vezette olasz csapatok elfoglalták Nogaredót, a versai hídhoz vezető út jobb és bal oldalán nyomultak előre, miközben ugyanezen útra állították fel a 8. tüzérezred ágyúütegeinek egy részét. Pár tüzérségi találat és a firenzei dzsidások 3. századának egy rohama az osztrák csapatokat a híd felé szorította. Az osztrákok a hátvédet alkotó huszárok derekas ellenállása ellenére a firenzei dzsidások sorozatos rohamai közepette nem tudták bevetni a saját tüzérségüket. La Forest ekkor csapatai egy részét a Torre folyó bal partjára vezényelte, hogy ezzel elzárja az osztrákok útját, illetve fenyegesse a visszavonulásukat, ha átkelnének a versai hídon. Egy lovas- és egy bersaglieri-szakaszt a Torre folyón történő átkelés érdekében egy gázló felderítésére rendelt, amelyet nem kevés nehézség árán, de megtaláltak, majd a bersaglierék egyik ezredét és egy fél zászlóaljukat a folyó túloldalára küldte azzal az utasítással, hogy vonuljanak Versa településre, illetve a falu és a híd közötti területre. Időközben Török csapatai a versai híd közelébe kerültek, amelyet egy fél bersaglieri-zászlóalj és pár lándzsásszázad őrzött, akiket a felderítők már korábban figyelmeztettek az osztrákok közeledésére.[25] Az osztrák csapatok a saját felderítőiktől azt – a később megalapozatlannak bizonyuló – információt kapták, hogy a viscói úton egy komolyabb olasz oszlop nyomul előre. A hídtól északra és délre eső gátak mögött az olasz csapatok a dzsidásokkal megrohamozták a híd felé közelítő osztrákokat, sikerrel rajtaütöttek a hídtól 500 méterre merészkedő tüzérségen, amelynek így nem volt lehetősége kibontakozni. A dzsidásoknak egy löveget sikerült egy árokba borítani, miközben a kíséretet képező osztrák szakasz nem tudott közbeavatkozni. Török ekkor egy huszárszakaszt küldött segítségül, amely belevetette magát a küzdelembe. A dzsidásoknak komoly veszteségek árán sikerült az osztrák tüzérséget semlegesíteniük, egy részük fogságba is esett, viszont később megszöktek, mivel osztrák részről nem tudták megoldani őrzésüket.[26]

A versai-híd felől a reggeli kudarcot követően visszavonuló osztrákok a Torrén átívelő híd védelmére felállított olasz erőket továbbra is hátulról fenyegették. A hídon lévő olasz csapatok a dzsidások rohamaitól fedezve az akkor osztrák csapatoktól mentes Topoglianóba és Crauglióba vonultak vissza, amivel gyakorlatilag szabad utat biztosítottak a folyón átkelő osztrák főerőknek. Ez utóbbiak egy fél lovasszázadot és egy Nagy-féle gyalogos osztályt hagytak a Torre folyó jobb partján.[27]

[25] SSCSM 1895. 144. o.

[26] „Bouvier százados lova súlyosan megsebesült, Coda főhadnagy és Marozzi hadnagy lovai elpusztultak, az első [azaz Bouvier százados] súlyosan meg is sebesült. Az utóbbi két fő embereik jelentős részével fogságba esett, de a hadnagy 10 emberével nem sokkal később megszökött, és az éjszaka folyamán visszatért ezredéhez." SSCSM 189. 145. o.

[27] Österreich's Kämpfe 1868–1869. 172. o.

La Forest tábornok ekkor megerősítette az osztrák főerőket üldöző harcrend elejét, majd a Torre jobb partján maradt osztrák utóvédre irányzott néhány ágyúlövést követően újra rohamra indította a firenzei dzsidások 3. századát. Ekkor az osztrák utóvéd – számos foglyot hagyva az ellenség kezén – visszavonult a bal partra, és felgyújtotta a fahidat. A bersaglierék azonnal a Torre jobb oldali gátjainak a védelmére vonultak, és az 5. tüzérosztály egyik alegysége a közeli állásaiból Versa házain túl a Judrio hídját lőtte, hogy felgyújtsák és a visszavonuló ellenség ne mehessen át rajta. Török ezredes ekkor úgy érezte, hogy a Torrén feljebb átkelt olasz csapatok veszélyeztetik az oldalát, és attól tartva, hogy az ellenséges csapatok a versai híd tól lejjebb, Villesse magasságában is átkelhettek, hogy elvágják a Romans–Sagrado postaúttól, így beosztottjai hibás jelentései alapján nem látta többé értelmét, hogy tovább is tartsa Versát, noha csatlakozott hozzá a Hajduk ezredes által segítségül küldött 66. gyalogezred 4. zászlóalja is. 1866. július 26-án az osztrák csapatok kiürítették Versát, s körülbelül 14.30-kor Romans irányába átkeltek a Judrio hídján, majd felégették azt.[28]

Amikor a 22. bersaglieri-zászlóalj az osztrákokat üldözve a hídtól délre átkelt a Torrén, és eljutott Versába, a Judrión Romans felé átvezető híd már lángolt. Ekkor a firenzei dzsidásezred és másik három bersaglieri-zászlóalj is átkelt a Torrén. Immár 38 óra eltelt azóta, hogy Cialdini tábornok megkapta az Olasz Királyság és az Osztrák Császárság közötti fegyverszünetről szóló tájékoztatást. Báró Eugen Kopfinger alezredes az osztrák vezérkartól akkor érte el a 22. bersaglieri-zászlóaljat, amikor az a Judrióhoz érkezve tüzet nyitott az osztrák utóvédre, illetve éppen készült a folyón történő átkelésre. Kopfinger ezredes fehér zászlóval érkezett tárgyalni, és átnyújtotta Giovanni Sironi őrnagynak báró Josef Maroičič tábornok nyílt levelét Cialdini tábornokhoz, amelyben közölte a már előző naptól érvényben lévő fegyverszünet fennállását az olasz és osztrák fél között.[29] Ez a fegyverszünet 1866. augusztus 2-áig volt érvényben.

Az osztrák hadifoglyokra vonatkozóan az udinei *La Industria* 1866. július 29-ei, 31. számában ez olvasható: „Ma délelőtt Udinéba vezettek 96 hadifoglyot és 4 szekérnyi osztrák sebesültet. Más hadifoglyokat és sebesülteket máshova irányítottak."[30]

[28] SSCSM 1895. 146. o.

[29] La Forest tudomásul vette a közlést, csapatait Versa környékén összpontosította, és őröket állított a Judrio partjára, illetve elküldte a levelet Cadorna tábornoknak, akinek az utasítására várt. SSCSM 1895. 146. o.

[30] La industria 1866/31. 3. o.

Osztrákok	Olaszok
Gyalogság: 18 század – 65. (Lajos Viktor főherceg-) gyalogezred; – 70. (Nagy-) gyalogezred – 66. (IV. Ferdinánd toszkán nagyherceg-) gyalogezred 4. zászlóalja, mely kevéssel a fegyverszünet előtt érkezett a Judrio Versa és Romans közötti híd-jához.	Gyalogság: – 10., 12., 16., 22., 26. és 35. bersaglieri-zászlóalj.
Lovasság: 2 és fél század a 11. (Württemberg-) huszárezredből.	Lovasság: 5 század a firenzei dzsidásezredből.
Tüzérség: a 7. tüzérezred 7. ütegének egy része két löveggel.	Tüzérség: – a 8. tüzérezred 5. ütege 6 löveggel; – a 7. tüzérezred 4. ütege; – a 9. tüzérezred 11. ütege.

1. táblázat: A két fél hadereje az összecsapás során[31]

Osztrák hivatalos adatok alapján	Olasz hivatalos adatok alapján
Osztrák veszteség: 30 katona meghalt, 1 tiszt és 50 katona megsebesült, 83 katona eltűnt.	*Osztrák veszteség:* 165 fő meghalt, megsebesült, vagy fogságba esett.
Olasz veszteség: 3 tiszt és 60 katona fogságba esett, elfogtak 40 lovat.	*Olasz veszteség:* 6 katona meghalt, 21 katona megsebesült, 10 katona fogságba esett, 32 ló elpusztult.

2. táblázat: A július 26-i fegyveres összecsapás veszteségei[32]

Az összecsapás következményeiről egy korai beszámolót találunk a nogaredói halotti anyakönyvben: „Július 26. A Nogaredóba vezető útnál és a Torre folyó hídjánál. Elhunyt: hét katona: két olasz és öt osztrák. Halál oka: háború az osztrákok és az olaszok között. Az utolsó kenetet kiszolgáltattam. A bejegyzést Josephus Lusa vikárius rögzítette."[33]

[31] SSCSM 1895. 140. o. és Österreich's Kämpfe 1868–1869. 169. o.
[32] Crousse 1869. 144. o.; Österreich's Kämpfe 1868–1869., 1. rész, 2. melléklet; D'Agostini 1881. 257. o.
[33] LD Nogaredo 1866. július 26.

A San Vito al Torre-i halotti anyakönyvben is fellelhető leírás a július 26-ai eseményekről: „1866. július 26-án San Vito falu közelében, az Udine felé vezető úton délután kettő órakor, déli kezdéssel összecsapás zajlott olasz és osztrák csapatok között, amely a Torre hídjánál ért véget. Ezen csata halottai közül 10 San Vito temetőjében lett eltemetve. Közülük négyen olaszok, nevük Josephus (Giuseppe) Gono, Ugetti, Lerma, Princi. És hatan különböző nemzetiségű osztrákok, akikből öten magyarok és egy az ágyúk mellett szolgált. A bejegyzést Josephus (Giuseppe) Cargnelut vikárius rögzítette."[34]

A trivignanói plébánia halotti anyakönyvébe is bekerült néhány információ a két hadsereg között zajló július 26-ai összecsapásról: „Értesítés. Itt nem rögzítjük az 1866. július 26-án a visconei kereszttől a Torrén Versa közelében található hídfőig elhúzódó területen déltől körülbelül délután kettőig tartó, osztrák és olasz csapatok közötti hadi esemény halottait. Az [1]866. október 3-ai bécsi békével véget érő fegyverszünet során, amikor az osztrák csapatok újra itt állomásoztak, a kolera következtében elhunytakra se térünk ki. Úgy az előbbiek, mint az utóbbi katonák is szerepelnek ezen plébánia polgári halotti nyilvántartásában."[35]

Ezen bejegyzések fényében elmondható, hogy a versai ütközet elnevezés utólagos konstrukció, mert az eseménnyel egy időben a helybéliek körében nem alkalmazták ezt az egyszerűsítő helymeghatározást. Az is kiderült, hogy a helyi plébánosok tudtak a halálesetekről, a nogaredói vikárius[36] biztosan kiszolgáltatta az utolsó kenetet, tehát kapcsolatba került a katonákkal, vagyis első kézből szerzett információkat. A San Vito al Torre-i vikárius feljegyzése megerősíti az összecsapásban részt vevő alakulatok alapján sejthető tényt, miszerint az „osztrákok" megnevezés sok esetben magyarokat takart, illetve a trivignanói plébánia kolera miatt elhunyt személyekről is tudott. Az áldozatok száma és neve viszont a fenti közlések alapján nem rekonstruálható. Ezt tovább nehezíti a hivatalos adatok terén megfigyelhető ellentmondás, és ugyan egy újságcikk nem mérvadó, de az osztrák hatóságok a saját hadifogságba esett katonáikat is vészesen alábecsülhették, ha csak Udinébe *állítólag* több személyt szállítottak az olaszok, mint ahány fő hiányzott az osztrákoknak. Ráadásul az elveszett osztrákok egy része lassanként megkerült, és Palmanovában gyülekezett.[37]

A bécsi Kriegsarchiv adatai és a római levéltári források se segítenek tisztázni a képet, ugyanis hiányosak. Ezért is van jelentősége a helyi halotti anyakönyveknek, amelyekből a tanulmány mellékleteként kigyűjtöttem a harctéri tevékenység következtében, illetve a kolera miatt elhunyt személyek adatait.

[34] LD San Viti 1866. július 26.
[35] LS Trivignano 1866. július 26.
[36] A plébános helyettese.
[37] *Szécsi* 1893. 200. o.

A háború további alakulása

1866. július 26-án délután kezdetét vette az augusztus 2-áig tartó fegyverszünet. Mivel nem állapodtak meg a felek a birtokba vett területekről, mindenki az általa megszerzett állásokhoz ragaszkodott. Habár az osztrákok kérték az olasz csapatokat, hogy vonuljanak vissza a július 24-én 23.00-kor, a fegyverszünet életbelépésekor birtokolt területre, vagy esetleg a Veneto és a Tengermellék között húzódó közigazgatási határvonalig, az olasz csapatok ennek nem tettek eleget. A felek július 29-én ideiglenes kompromisszumban állapodtak meg, miszerint egy végleges demarkációs vonal kijelöléséig mindenki az akkor birtokolt területet tarthatta meg.[38] Augusztus 1-jén az olasz kormány javasolta a fegyvernyugvás meghosszabbítását augusztus 10-ig, hogy egy hónapos fegyverszünetről tárgyalhassanak. Ekkor az osztrák fél augusztus 10-éig kérte az olasz csapatok kivonását Tirolból és a görzi grófságból, majd Cormonsban elkezdődtek a fegyverszüneti tárgyalások.

A birodalom belsejéből több ezer osztrák katona érkezett az Isonzó vidékére, ami nyugtalanította Cialdinit, aki tartott az osztrák támadástól a számára kedvezőtlen terepen. Augusztus 9-én az olasz csapatok elkezdték kiüríteni Friulit, hogy a Tagliamento folyó mögé húzódjanak vissza (a tábornok ezt katonailag kedvező pozíciónak ítélte a műveletek újrakezdése esetén). Cialdini hadtestparancsnok 1866. augusztus 7-én délután hat órakor az alábbit táviratozta Bettino Ricasoli olasz miniszterelnöknek:

> „Úgy tűnik, hogy az összes osztrák erő megindul Olaszország ellen. Állítólag már öt hadtestet összpontosítottak az Isonzó mentén. Egy hatodik Pontebba felől ereszkedik. Emiatt helyzetem Friuliban, Palmanova és a Tagliamento között igen veszélyessé vált. Kérem ezen hírek megerősítését, hogy átkelhessek a Tagliamentón, mivel ahhoz, hogy a nevezett erőkkel felvehessük a harcot, szükséges hadseregünk összpontosítása és a hadjárat újraindítása. Július 26-án az Isonzónál tartóztatott fel a fegyvernyugvás, amikor 40 000 osztrák állt velem szemben. Nyilvánvaló, hogy a 16 napos fegyvernyugvás súlyosan a károunkra vált."[39]

Cialdini – továbbra is Flambruzzóból – 1866. augusztus 9-én az alábbiakat táviratozta La Marmorának: „Tegnap délután 5 órakor kaptam híreket. Miután megerősítették az osztrák erők folyamatos érkezését, amelyeknek a száma immáron bizonyosan meg-

[38] „Megállapodásunk értelmében a vonalat a Judrio mentén jelöltük ki, a folyó forrásától a Torrén átívelő versai hídtól körülbelül 1000 méterre délre, ahonnan a vonal egyenesen Tapoglianóig vezet, innen a csatornát követi, amely Perteolét, Sacilettót, Cervignanót, Predizzuolót érintve az Aussa folyóba ömlik; majd egészen az Aussa torkolatáig tart. Az osztrák csapatok a versai hídtól körülbelül 1000 méterre tartózkodnak, a Torre vonala egészen az isonzói torkolatig a birtokukban van; a Judrio forrásától felfelé a Veneto és az örökös tartományok közötti közigazgatási határ szolgál majd demarkációs vonalként." D'Agostini 1881. 262. o.

[39] *Caporiacco* 1966. 114. o.

haladja a 200 000 főt, szükségessé vált, hogy elrendeljem az átkelést a Tagliamentón, ami éppen zajlik."[40]

1866. augusztus 10-én este 10 óráig még hagytak egy dzsidásszázadot a Judrio folyó mentén Versa és Brazzano között, 11-én pedig már a teljes olasz hadsereg a Tagliamento túloldalán tartózkodott.

Augusztus 12-én aláírták a cormonsi fegyverszünetet, amely augusztus 13-án lépett életbe és szeptember 9-éig tartott. Ez megtiltotta az ellenségeskedést a békekötésig. 1866. augusztus 10-ével az osztrák csapatok újra teljesen elfoglalták a görzi grófság területét. Ezenfelül a fegyverszünet a palmanovai erődítményt övező területet is osztrák ellenőrzés alá rendelte.[41] Az 1866. július 26-i ütközet által érintett települések újra az osztrák hadsereg uralma alá kerültek, amely a birodalom különböző pontjairól érkező jelentős erősítésnek hála, igencsak éreztette jelenlétét a határ mentén.

Caterina Percoto[42] a firenzei Marina Baroni grófnőnek írt 1866. augusztusi levele szemlélteti az olaszpárti lakosság érzelmeit és tapasztalatait:

> „A legszörnyűbb félelmekkel teli szívvel a postaúton futok a földjeink végére. Lovak, gyalogosok, lövegek, málhák, a teljes 5. hadtest sietősen elhagyta szegény falunkat. Menekülésnek tűnt, csak az aknászok maradtak utánuk, hogy felrobbantsák az osztrákoktól minket elválasztó két hidat. 12-én reggeli 2-kor hallottam a robbanást. Olyan csapás volt, mintha a szívemet vágták volna ki. Udine védelmében csak az a rom maradt. Pár órával később az osztrák hídverők helyre is állították őket. Aznap, 13-án Manzanónál mindegyik falunkat megszállták. 13-án délelőtt hallottunk a cormonsi megállapodásról. Sohase ejtettem olyan égető könnyeket. Szegény hazám ezen megveszekedett hordák kényének kiszolgáltatva! Közben megnyugtatásunk végett elterjesztették a hírt, hogy ez csak egy pillanatnyi megszállás. Baljós érzésem van, miszerint Friulit szégyentelenül kettészakítják, a határ a Torrét fogja követni, én pedig kívül rekedek."[43]

Ekkor lecsapott a kolera is, amelyet valószínűleg az osztrák csapatok hurcoltak be. Az 1866. október 3-i bécsi békét megelőző fegyverszünet során sok osztrák katona hunyt el azok közül, akiket a kis településeken egy esetleges olasz támadás ellen állomásoztattak.[44] Közülük többen a versai ütközet által érintett területeken hunytak

---

40 *Caporiacco* 1966. 115. o.

41 Palmanova külső védművei körül egy 7,5 kilométeres sugarú körről volt szó. D'Agostini 1881. 274–275. o.

42 Caterina Percoto (1812–1887), olasz író- és költőnő. Teljes nevén Caterina Marianna Percoto, Friuliban, San Lorenzo di Soleschianóban született nemesi családban. A 19. századi olasz irodalom történetének egyik fontos alakja. Történelmi munkái közül érdemes megemlíteni: *Levi* 1918. és *Roberti* 1901.

43 *Levi* 1918. 109. o.

44 A fegyverszünet előírta a hadifoglyok kölcsönös cseréjét, az olaszokét Udinében, az osztrákokét Peschierában. A koleraveszély miatt a hatóságok karantén alá helyezték az érintetteket. Ebből a célból barakkokat emeltek Udine vasútállomásánál, amelyeket őriztek, fertőtlenítettek, és teljesen elszigeteltek a külvilágtól. D'Agostini 1881. 275. o.

el, például Trivignanóban és környékén, ahol a halotti anyakönyvekben nagyszámú birodalmi katona halálát rögzítették, jórészt a bécsi önkéntesek soraiból.[45] Erről tanúskodik Caterina Percoto levele is 1866 augusztusából, melyet ugyancsak Baroni grófnőnek írt:

„Itt a házban kétszázadnyi szlovákot szállásoltak el. Velem szemben eddig nem erőszakoskodtak, de Soleschianóban Brazzà gróf intézőjét revolverrel fenyegette meg a 91. Lipót toszkán nagyherceg ezred egyik századosa. […] Trivignanóban a bécsi önkéntesek mocskolják be az összes szobát, mintha barmok lennének. A paplakban, sőt a káplán szobájában bordélyt rendeztek be. Kolerával fertőzött vidékről érkeztek, és közülük már többen meghaltak ebben a szörnyű betegségben. Udinében, a Sella hegy felőli oldalon, karanténon kell átesni a városba lépés előtt, de itt sorsunk felett semmiképpen sem rendelkezünk. A leölt marhák belsőségei és maradványai ott rohadnak, senki se gondoskodik az eltakarításukról. A folyóvizekben felfedezték a 25-én[!] elhunytak tetemeit.

Tegnap a kaszáló parasztok találtak kettőt nem messze a falutól, és senki se temeti el őket. Nyúzott lótetemek hevernek szerteszét a földön. Borzalmas a bűz. Közben a helytartóság és az orvosok kiadták rendeleteiket, viszont nincs, aki végrehajtsa azokat. Istenem, küldj hamar hideget! De akkor a sok nélkülözés közepette itt a faluban még tűzifa se marad, a katonák úgy összezabráltak mindent. Most kaptuk a hírt, hogy holnap a tábornok engedélye nélkül tilos lesz áthaladni a kordonnál. Így még a levél tisztázására, és egy új írására sincs idő. Olvasd, ahogy tudod, és bocsásd meg a tévedéseket, mert azonnal egy küldönccel eljuttatom Udinébe, hogy postára adja… Csók a fiúknak és ezerszer csókollak téged. Caterina.”[46]

A július 26-i összecsapás helyszínéhez közeli számos településen a határt őrzők egy része elkapta a kolerát, amelyben többen meghaltak a békeszerződés aláírása előtt és után is. Nevük a mellékletben olvasható.

Az 1866. október 3-i bécsi békében az Osztrák Császárság és az Olasz Királyság közötti új határt a demarkációs vonal mentén húzták meg, amely jórészt a Veneto és Tengermellék közötti korábbi közigazgatási határt követte.[47] Az osztrákok kivonultak Trivignanóból és minden Palmanova környéki településről, hogy az új határ túloldalára települjenek, amely Visco és Nogaredo határában húzódott. 1866. október 13-án az utolsó osztrák katonák is elhagyták a palmanovai erődöt, amely olasz kézbe került. Ez a határ változatlan maradt az első világháborúig.

* * *

[45] LD Trivignano 1866.
[46] *Levi* 1918. 111. o.
[47] Lásd a békeszerződés 3. és 4. pontját. Trattato di pace 1866.

1915. május 25-én az olasz csapatok újra átkeltek a viscói és nogaredói határon, hogy ismét megtámadják a régi ellenséget, ezúttal viszont már az Osztrák–Magyar Monarchiával kerültek szembe. 1918. november elején a padovai fegyverszünet értelmében véglegesen megszállták ezen területeket, amelyeket formálisan 1921-ben, az 1920. november 12-i rapallói szerződés értelmében csatoltak az Olasz Királysághoz.

A hősi halottak

Gunesch János első világháborús hadifogoly naplójában említette, hogy nagybátyja, Gunesch Márton a versai összecsapásban halt meg.[48] Jelen kutatás eredetileg ezen információ pontosítását szolgálta, majd egy tanulmány lett belőle. A sors iróniája, hogy pont Gunesch Márton sírját és halotti anyakönyvét nem sikerült fellelni: valószínűleg San Vito al Torre temetőjében nyugszik.[49] A naplóíró Gunesch János a vonatkozó naplóbejegyzés rögzítése után nem sokkal olasz hadifogságba esett, és az ilyenkor kötelező karantént pont a San Vito al Torre-i temetőtől pár száz méterre kialakított táborban töltötte.[50]

1. Az osztrák hadsereg harcokban vagy azok következtében elhunyt – azonosított – hősi halottairól szóló anyakönyvi bejegyzések:

Jenkelič Mičhaël (A)
„Július 24-én halt meg Viscóban, miles [katona] I. R. Regim. Hussar Württemberg [cs. kir. 11. (Württemberg-) huszárezred]. Küzdelemben vesztette életét.
»A korábban említett napon a Gioitti-ház külső részénél délután 4.30-kor kézitusára került sor az osztrákok és az olaszok között, ahol megölték a fent említett Jankelič Mičhaël katonát, bajtársa, Verdan meggyőződött arról, hogy méltó módon eltemették.«”[51]

Jenkelič Michiele (B)
„1866. július 24-én halt meg, huszár közlegény, 11. Württemberg herceg ezred, 26 éves. Július 24-én Versában temették el.
»Ezen katonát Viscóban ölte meg két fejre mért kardcsapással egy olasz dzsidás a viscói kocsmáros Goiti házában miközben abban a fogadóban evett társaival, akik az ellenséget mentek felderíteni, és miután holtan találták és Versába szállították, az ottani sírkertben temették el.«” [52]

[48] *Juhász* 2021a. 1915. július 15. és *Gunesch* 2022. 52–53. o.
[49] Lásd a 34. lábjegyzetet.
[50] *Juhász* 2021a. 1915. július 19.; *Juhász* 2021b. 1915. július 21.; *Gunesch* 2022. 58–60. és 62–63. o.
[51] LD Visco 1866. július 24.
[52] LD Versa 1866. július 24.

Julo Simone
„A Ludwig-ezred [65. (Lajos Viktor-) gyalogezred] 4. zászlóalj 21. századának katonája, 1866. július 27-én délután 2 órakor Trivignanóban a Martina-házban halt meg. A plébánia sírkertjében temették el. A mellkasának bal oldalán átmenő tűzfegyver okozta sérülés következtében halt meg, amelyet 26-án a Versa közelében, a Torrénál zajló, osztrák és olasz csapatok közötti harcokban kapott. A bejegyzés napján a sebesülteket ápoló hivatal szóbeli utasítása alapján készítették elő temetésre a holttestet. A bejegyzést Romano Cristoforo plébános rögzítette."[53]

Marin Francesco
„32 éves, osztrák tizedes a 11. Württenberg herceg huszárezedből, katolikus, a csehországi Thernighből, Martin Vincenzo (még él) és Teresa (elhunyt) fia, 1866. augusztus 11-én délelőtt 11 órakor a katonai kórházban halt meg és augusztus 13-án délelőtt 4 órakor az udinei katonai sírkertben temették el. A jobb lábán tűzfegyver következtében szenvedett sebesülésbe halt bele. A bejegyzést don Giuseppe Scarsini plébános rögzítette."[54]

Misak Pietro
„22 éves, osztrák közkatona a 65. Ludovico-ezred 21. századából, protestáns, a magyarországi Noedrabo-ból [Nógrád], Misak Andrea fia, 1866. augusztus 13-án délután 2 órakor a katonai kórházban halt meg és augusztus 15-én délelőtt 4 órakor az udinei katonai sírkertben temették el. A jobb lábszárát érte tűzfegyver okozta sebesülés, amely elüszkösödött. A bejegyzést don Giuseppe Scarsini plébános rögzítette."[55]

N.N. katona (névtelen)
„1866. július 27-én halt meg. Július 27-én temették el a trivignanói sírkertben. A belek kijövetelével járó hideg fegyver által okozott altesti sebesülésbe halt bele. A 26-i összecsapás ezen sebesültjét az éjszaka során Trivignanóba szállították és 27-én reggelre már meghalt a Martina-ház udvarán. Valószínűleg ugyanazon ezredhez tartozott, mint az előző. A bejegyzést Romano Cristoforo plébános rögzítette."[56]

Rovatz Laupo (Lupo) (A)
„27 éves, katolikus vallású, a havasalföldi Maro-Morotz-ból [valószínűleg Máramaros], a Ludwigh-ezred, II. zászlóalj, 10. század 80. sorszámú gyalogos katonája. 1866. augusztus 3-án halt meg délelőtt 10 órakor Trivignanóban. Augusztus 3-án temették

[53] LD Trivignano 1866. július 26. 31. sz.
[54] LD Udine B. V. delle Grazie 1866. augusztus 11. 56. sz.
[55] Uo. 1866. augusztus 13. 59. sz.
[56] LD Trivignano 1866. július 26. 32. sz.

el a plébánia sírkertjében. A gerincet és a tüdőt érintő tűzfegyver okozta sebesülés miatt halt meg. A sebesülteket ápoló hivatal írásbeli és itt megőrzött utasítása alapján készítették elő temetésre a holttestet. A bejegyzést Romano Cristoforo plébános rögzítette."[57]

Mellékelt eredeti halotti anyakönyvi kivonat a halotti anyakönyvből **(B)**:
„Trivignano, 1866. augusztus 3. **Horvatz Lupo**, 27 éves, a Ludovico-sorezredből, 80. törzskönyvi szám, ma délelőtt 10 órakor halt meg a gerincet és a bal tüdőt károsító, tűzfegyver okozta sebesülés következtében mostanra / du. 5-re a holttest már bomlik. Az 5. hadtesthez beosztott Milánó század katonaorvos tisztje. [olvashatatlan aláírás]" [A lapon található bélyegző felirata: „Sebesült katonákat ápoló olasz egyesület – Milánói Központi Hadtest".][58]

2. Az osztrák hadsereg összecsapás előtti és utáni halottai:[59]

Antal Giorgio
„24 éves, osztrák közkatona a 62. sz. ezredből [62. (Henrik-) gyalogezred], katolikus, a csehországi Gynstel Siebenbürgerből[60], Antal fia, 1866. július 17-én délután 11 órakor halt meg a katonai kórházban és július 18-án délelőtt 4 órakor az udinei katonai sírkertben temették el. Tífuszos lázban hunyt el. A bejegyzést don Giuseppe Scarsini plébános rögzítette."[61]

Assmann, Luigi
„17 éves, katolikus, bécsi, nőtlen, a bécsi önkéntes vadászok III. zászlóalj 1. századának katonája. 1866. szeptember 6-án halt meg Mellarolóban. Ott, szeptember 6-án a mellarolói sírkertben temették el. Kolerában hunyt el. A bejegyzést Romano Cristoforo plébános rögzítette. 1866. szeptember 6."[62]

Beres, Petter
„22 éves, katolikus, a 65. gyalogezred közkatonája, a magyarországi Kolinfalu mar…-ból [Kolinfalva, Máramaros megye]. Szeptember 21-én halt meg Farrában. Kolerában hunyt el. A bejegyzést D. Leonardo Sion plébános rögzítette."[63]

[57] LD Trivignano 1866. augusztus 3. 40. sz.
[58] Uo. 35. sz.
[59] Carlo Cagnus és Giuseppe Schervzick csak nyugalmazott katona volt, de előéletük miatt ők is az Osztrák Császárság katonái közé számíthatók.
[60] Valójában a 62. gyalogezred erdélyi kiegészítésű volt, amelyre a Siebenbürgen szó is utal.
[61] LD Udine B. V. delle Grazie. 1866. július 17. 45. sz.
[62] LD Trivignano 1866. szeptember 6. 70. sz.
[63] LD Farra 1866. szeptember 21. 33. sz.

Bozecnÿ, Carlo
„23 éves, katolikus, a VIII. tüzérezred főhadnagya. 1866. szeptember 1-jén Farrában, a 136. sz. házban halt meg. Kolerában hunyt el. A szentségeket kiszolgáltattam. A bejegyzést D. Leonardo Sion plébános rögzítette."[64]

Broscha, Carolo (Karl)
„37 éves, katolikus, bécsi, a bécsi önkéntesek III. zászlóalj IV. századának katonája. 1866. augusztus 26-án Mellarolóban, a Rinaldi-házban délután 4 órakor hunyt el. Ott augusztus 27-én a mellarolói sírkertben temették el. Kolerában hunyt el. Az itt őrzött írásos utasítás nyomán készítették elő temetésre a holttestet. A bejegyzést Romano Cristoforo plébános rögzítette."[65]

Cagnus, Carlo
„51 éves, katolikus, nyugállományú katona, Pividor Teresa férje, született Rovignóban és palmai lakos, Cagnus Francesco fia. 1866. szeptember 1-jén halt meg és 1866. szeptember 1-jén temették el, kolera miatt. A bejegyzést Della Savia Arciso rögzítette."[66]

Csmocs, Daniele (A)
„Katolikus, a Toszkán Nagyherceg ezred [66. (Ferdinánd-) gyalogezred] 21. századának katonája. 1866. szeptember 4-én Claujanóban halt meg. Szeptember 4-én a trivignanói plébánia sírkertjében temették el. Kolerában hunyt el. A bejegyzést Romano Cristoforo plébános rögzítette. 1866. szeptember 4."[67]

Csmos, Demeter (B)
„26 éves, római katolikus, nőtlen, a 66. Infanterie Regiment Ferdinand IV Grossherzog von Toscana 21. századának közkatonája. 1866. szeptember 4-én Palma mellett, Clauianóban halt meg. Szeptember 4-én a clauianói sírkertben temették el. Kolerában hunyt el. A bejegyzést a clauianói D. Giobatta Turi rögzítette. Külső hivatkozás: 16. sz."[68]

Dramer Matteo
„Osztrák közkatona, kocsis, katolikus, Dramer fia, 1866. július 18-án délelőtt 8 órakor a katonai kórházban halt meg és július 19-én délelőtt 4 órakor az udinei katonai sír-

[64] LD Farra 1866. szeptember 1. 22. sz.
[65] LD Trivignano 1866. augusztus 26. 44. sz.
[66] LD Palmanova 1866. szeptember 1. 61. sz.
[67] LD Trivignano 1866. szeptember 4. 60. sz.
[68] ÖStA KA MM SR IR 66. 1866. szeptember 4. 14. o.

kertben temették el. Tífuszos láz miatt hunyt el. A bejegyzést don Giuseppe Scarsini plébános rögzítette."[69]

Heindl, Francesco
„35 éves, katolikus, Olmük [Olmütz] megyében született, nőtlen, a bécsi önkéntes vadászok III. zászlóalj I. századának katonája. 1866. szeptember 3-án halt meg Mellarolóban. Szeptember 4-én temették el a mellarolói sírkertben. Kolerában hunyt el. A bejegyzést Romano Cristoforo plébános rögzítette."[70]

Hermann, Bernardo
„28 éves, lutheránus, lipcsei születésű, nőtlen, a bécsi önkéntes vadászok III. zászlóalj II. századának katonája. 1866. szeptember 21-én a trivignanói kórházban halt meg. Szeptember 21-én a plébánia temetőjében a kereszteletlenek kerítése mellett temették el. Kolerában hunyt el. A bejegyzést Romano Cristoforo plébános rögzítette. 1866. szeptember 21."[71]

Jordan, Eduardus
„Az ausztriai Bécsből, Aiellóban, a perteolei kórházban állomásozó I. ezred I. századának önkéntes katonája, 1866. október 8-án délelőtt 4 órakor az aiellói 99. sz. házban halt meg, október 9-én reggeli 8-kor temették el. 21 éves és katolikus."[72]

Juicsics, Giorgio
„28 éves, katolikus, az 5. tüzérezred közkatonája Skalitzból [Szakolca], skalitzi körzet [Szakolcai járás], Bhams Neutra [Nyitra] megye, cipész. 1866. szeptember 15-én Farrában halt meg. Kolerában hunyt el. A halotti bejegyzést D. Leonardo Sion plébános rögzítette."[73]

Juraczka, Martino
„23 éves, katolikus, a 7. cseh ezred ágyúsa. 1866. szeptember 7-én Farrán a 136. sz. házban halt meg. Kolerában hunyt el. A halotti bejegyzést D. Leonardo Sion plébános rögzítette."[74]

[69] LD Udine B. V. delle Grazie. 1866. július 18. 46. sz.
[70] LD Trivignano 1866. szeptember 3. 69. sz.
[71] Uo. 1866. szeptember 21. 95. sz.
[72] LD Aiello 1866. október 8. 45. sz.
[73] LD Farra 1866. szeptember 15. 37. sz.
[74] Uo. 1866. szeptember 7. 25. sz.

Kaiser, Vincenzo (A)
„25 éves, katolikus, a 25. Mamula-ezred 17. századának közkatonája, a magyarországi Lökről, Barsch [Bars] megye. 1866. szeptember 26-án Tapoglianóban halt meg és szeptember 28-án temették el. Tapogliano 7. sz. házában hunyt el. Halál oka: belefulladt a Judrio folyóba. A halotti bejegyzést R. D. Giovanni Stahovics, a 25. gyalogezred káplánja rögzítette."[75]

Kaiser, Vinzenz (B)
„25 éves, katolikus, a 25. Mamula-gyalogezred 17. századának közkatonája, a magyarországi Lökről, Barsch [Bars] megye. 1866. szeptember 26-án az isztriai Tapoglianóban halt meg és szeptember 28-án temették el a tapoglianói polgári temetőben. A Judrio folyóba fulladás okozta a halálát. A halotti bejegyzést Johann Szkachovics ezred káplán rögzítette. Külső hivatkozás: L.Os. T. 5, p. 207."[76]

Kampfmüller, Giuseppe
„31 éves, katolikus, a bécsi önkéntesek III. zászlóaljának főhadnagya. 1866. szeptember 4-én Mellarolóban halt meg. Szeptember 4-én Mellarolo sírkertjében temették el. Kolerában hunyt el. A bejegyzést 1866. szeptember 4-én Romano Cristoforo plébános rögzítette."[77]

Kerlu, Steffans
„20 éves, katolikus, a 7. sz. fuhrewesens depot közkatonája [szekerész]. 1866. szeptember 30-án Farrában halt meg. Kolerában hunyt el. A halotti bejegyzést D. Leonardo Sion plébános rögzítette."[78]

Kostan, Michele
„21 éves, katolikus, a 65. gyalogezred közkatonája, Gereze [Gercse], Beugd [?], Magyarország. 1866. szeptember 21-én Farrában halt meg. Kolerában hunyt el. A halotti bejegyzést D. Leonardo Sion plébános rögzítette."[79]

Kovats, Giovanni (A)
„23 éves, katolikus, a cs. kir. 19. Rudolf főherceg gyalogezred közkatonája, Rév-Komárom, Komárom megye, Magyar Királyság. Romansban a 131. sz. házban halt meg 1866. szeptember 4-én, és szeptember 5-én temették el. Tífuszos kolera miatt

[75] LD Tapoleanis 1866. szeptember 27. 21. sz.
[76] ÖStA KA MM SR IR 25. vol. 1646. 1866. szeptember 26. 12. o.
[77] LD Trivignano 1866. szeptember 4. 61. sz.
[78] LD Farra 1866. szeptember 30. 43. sz.
[79] Uo. 1866. szeptember 21. 31. sz.

hunyt el. Megkapta a haldoklók szentségét. A halotti bejegyzést D. Cesare Vidliskay J. R., az ezred káplánja rögzítette."[80]

Kováts, Johan (B)
„23 éves, evangélikus, a 19. Infanterie Regiment Kronprinz Erzherzog Rudolph 10. századának katonája, a Comarom [Komárom] megyei Comaromban [Komárom] született Magyarországon, nős, sorkatona, tífuszos kolerában halt meg az isztriai Romansban, a romansi sírkertben temették el szeptember 4-én. A bejegyzést Caesar Vidliskay katonai káplán rögzítette. Külső hivatkozás: Tom. E, fol. 27."[81]

Kranzler, Antonio (Anton)
„20 éves, katolikus, bécsi, nőtlen katona a bécsi önkéntes vadászok III. zászlóaljának IV. századából. 1866. szeptember 6-án Mellarolóban halt meg. Szeptember 6-án a mellarolói sírkertben temették el. Kolerában hunyt el. A bejegyzést Romano Cristoforo plébános rögzítette. 1866. szeptember 6."[82]

Kretsehmer, Carlo
„22 éves, katolikus, a sziléziai Hotzeinplotz járásban található Reverstorfból, nőtlen katona a bécsi önkéntes vadászok III. zászlóaljának IV. századából. 1866. szeptember 11-én Mellarolóban halt meg. Szeptember 11-én a mellarolói sírkertben temették el. Kolerában hunyt el. A bejegyzést Romano Cristoforo plébános rögzítette. 1866. szeptember 11."[83]

Kovacs, Balint (A)
„22 éves, katolikus, nőtlen, daróczi születésű Fülek járásból, Neograd [Nógrád] megyéből, a 25. gyalogezred 6. századának közkatonája. Október 11-én Farrában halt meg. Kolerában hunyt el. A bejegyzést D. Leonardo Sion plébános rögzítette."[84]

Kovacs, Balint (B)
„22 éves, katolikus, nőtlen, N.[agy] Daróczon született, Magyarországon, a 25. Infanterie Regiment Baron Mamula 6. századának közlegénye. Október 11-én halt meg az isztriai Farrában, október 12-én temették el az isztriai Farrában. Kolerában és tífuszos vérzésben hunyt el. A bejegyzést D. Leonardo Sion farrai plébános rögzítette. Külső hivatkozás: L.Os. T. 5, p. 207."[85]

[80] LD Romans 1866. szeptember 4. 31. sz.
[81] ÖStA KA MM SR IR 19. 1866. szeptember 4. 10. o.
[82] LD Trivignano 1866. szeptember 6. 71. sz.
[83] Uo. 1866. szeptember 11. 75. sz.
[84] LD Farra 1866. október 11. 54. sz.
[85] ÖStA KA MM SR IR 25. vol. 1646. 1866. október 11. 12. o.

Kutzin, Andrea
„31 éves, katolikus, a 65. gyalogezred katonája, születési helye Kalifalu [Kolinfalva] »marmeaors« [Máramaros], Magyarországon. Október 11-én Farrában halt meg. Kolerában hunyt el. A bejegyzést D. Leonardo Sion plébános rögzítette."[86]

Lindner, Giuseppe
„21 éves, katolikus, a bécsi önkéntesek III. zászlóalja IV. századának katonája. 1866. augusztus 31-én Mellarolóban halt meg. Szeptember 1-jén a mellarolói sírkertben temették el. Kolerában hunyt el. A bejegyzést Romano Cristoforo plébános rögzítette. 1866. augusztus 31."[87]

Macejoscki, Stefano (Stefan) (A)
„22 éves, katolikus, a 15. Adolf nassaui herceg ezred 20. gyalogosszázadának katonája, Korzatorkában született, Tornogral [Tarnopol?] kerület, Nove Sirto körzet, Galíciai Királyság. Augusztus 15-én Versában halt meg és 17-én ott temették el. Halál oka: Véletlenül belefulladt a Judrio folyóba. A bejegyzést D. Antonio Rovere sk. vikárius rögzítette."[88]

Maciejowski, Stefan (B)
„22 éves, katolikus, nős, a KK IR Adolf von Nassau herceg NR 15. gyalogezred 20. századának közkatonája. A Galíciai Királyság Tornopoler [tarnopoli] kerületében, Korzatowkában született. Wiersában [Versa], a Tengermellék gradiscai grófságában halt meg augusztus 15-én és a versai falusi temetőben temették el augusztus 17-én. Halál oka: Véletlenül belefulladt a Judrio folyóba. A bejegyzést D. Antonio Rovere káplán rögzítette. Külső hivatkozás: Tom. V, pag. 19."[89]

Mezaros, Paolo
„26 éves, katolikus, a cs. kir. 19. Rudolf trónörökös ezred 1. zászlóalja 4. századának közkatonája, született Leidenben [Lébény], Ungarisch Altenburg [Magyaróvár] járás, Magyar Királyság. 1866. szeptember 12-én Marianóban, a 8. sz. házban halt meg és 12-én temették el. Kolerában hunyt el. NB: A halotti igazolást Berger katonaorvos állította ki. A bejegyzést G. Falzari rögzítette."[90]

[86] LD Farra 1866. szeptember 21. 32. sz.
[87] LD Trivignano 1866. szeptember 1. 52. sz.
[88] LD Versa 1866. augusztus 15. 5. sz.
[89] ÖStA KA MM SR IR 15. vol. 1467. 1866. augusztus 15. 33. o.
[90] LD Mariano 1866. szeptember 12. 21. sz.

Michaluti, Giovanni (A)
„22 éves, katolikus, a cs. kir. 15. Nassau herceg gyalogezred katonája, született Hleszawában, Trembowla [Tarnopol] kerület, Galícia. 1866. szeptember 28-án Romansban, a 131. sz. házban halt meg, és szeptember 28-án temették el. Kolerában hunyt el. Kiszolgáltatták az utolsó kenetet. A halotti bejegyzést D. Giobatta Boschi káplán rögzítette."[91]

Michaluk, Johann (B)
„22 éves, katolikus, nőtlen, a KK IR Adolf von Nassau herceg NR 15. gyalogezred 24. századának közkatonája. Hleszawában született Tarnopoler [Tarnopol] kerületben, Galíciában. 1866. szeptember 28-án a Tengermelléken Romansban halt meg kolerában és bélvérzésben, illetve szeptember 28-án a falu sírkertjében temették el. A bejegyzést Johann Baptista Boschi káplán rögzítette. Külső hivatkozás: Tom. VII, fol. 70."[92]

Mollnar, Francesco
„29 éves, a 65. gyalogezred közkatonája, Magyarország, Muzsaj Bereghufacta [Bereg megye]. 1866. szeptember 22-én Farrában halt meg. Kolerában hunyt el. A bejegyzést D. Leonardo Sion plébános rögzítette."[93]

Mühlberger, Giuseppe
„36 éves, katolikus, bécsi, nőtlen katona a bécsi önkéntes vadászok III. zászlóaljának IV. századából. Mellarolóban halt meg 1866. szeptember 7-én. Mellarolo sírkertjében temették el szeptember 7-én. Kolerában hunyt el. A bejegyzést Romano Cristoforo plébános rögzítette, 1866. szeptember 7."[94]

Nagy, Joseph (A)
„24 éves, katolikus, katona, születési és lakóhelye Kékkő, Neograd [Nógrád] megye, Magyarország, a 25. Mamula báró ezred katonája, Nagy fia (katona), 1866. október 11-én reggel 5 órakor halt meg Jalmiccóban és október 13-án délután 3 órakor temették el. Kolerában hunyt el. A bejegyzést [olvashatatlan] rögzítette."[95]

Nagy, Joseph (B)
„26 éves, katolikus, nőtlen, Kékkőn, Neogradn [Nógrád] megyében, Magyarországon született, a 25. Infanterie Regiment Baron Mamula katonája, 1866. október 11-én Velence közelében, Jalmiccóban hunyt el és október 13-án a jalmiccói polgári sírkertben

[91] LD Romans 1866. szeptember 28. 35. sz.
[92] ÖStA KA MM SR IR 15. vol. 1467. 1866. szeptember 28. 30. o.
[93] LD Farra 1866. szeptember 22. 35. sz.
[94] LD Trivignano 1866. szeptember 7. 72. sz.
[95] LD Jalmicco 1866. október 13. 16. sz.

temették el. Tüdővérzés miatt halt meg. A halotti bejegyzést Johann Szkachovics, az ezred káplánja rögzítette. Külső hivatkozás: L.Os. T. 5 p. 207."[96]

Neugebauer, Giacomo (Jakob)
„Katolikus, a bécsi önkéntesek III. zászlóaljának közkatonája. 1866. augusztus 29-én reggel 6 órakor Mellarolóban halt meg. Nevezett hónap 30-án a mellarolói sírkertben temették el. Kolerában hunyt el. A bejegyzést Romano Cristoforo plébános rögzítette. 1866. augusztus 29."[97]

Pfennigng, Pietro
„22 éves, katolikus, a cs. kir. 19. sz. Rudolf trónörökös gyalogezred I. zászlóalj 4. századának közkatonája. Varoslödön [Városlőd], Vesprin [Veszprém] megyében, Devetser [Devecseri] járásban, a Magyar Királyságban született. 1866. október 5-én Marianóban, a 33. sz. házban halt meg. Október 6-án temették el. NB: A halotti igazolást Berger katonaorvos adta ki. Kolerában hunyt el. A bejegyzést G. Falzari rögzítette."[98]

Profig, Francesco (Franz)
„Katolikus, katona a bécsi önkéntesek III. zászlóaljának 3. századából. 1866. augusztus 29-én reggel 6.30-kor Mellarolóban halt meg. 30-án a mellarolói polgári sírkertben temették el. Kolerában hunyt el. A bejegyzést Romano Cristoforo plébános rögzítette. 1866. augusztus 29."[99]

Raiss, Gottlieb
„18 éves, zsidó, prágai, a bécsi önkéntes vadászok III. zászlóalja II. századának katonája. 1866. szeptember 2-án Mellarolóban halt meg. Szeptember 2-án Mellarolóban a kereszteletlenek sírkertjében temették el. Kolerában hunyt el. A bejegyzést Romano Cristoforo plébános rögzítette. 1866. szeptember 2."[100]

Rauscher, Leopoldo
„22 éves, katolikus, katona a bécsi önkéntesek III. zászlóaljának II. századából. 1866. szeptember 1-jén Mellarolóban halt meg. 2-án a mellarolói sírkertben temették el. Kolerában hunyt el. A bejegyzést Romano Cristoforo plébános rögzítette. 1866. szeptember 1."[101]

[96] ÖStA KA MM SR IR 25. vol. 1646. 1866. október 13. 12. o.
[97] LD Trivignano 1866. augusztus 29. 48. sz.
[98] LD Mariano 1866. október 5. 23. sz.
[99] LD Trivignano 1866. augusztus 29. 49. sz.
[100] Uo. 1866. szeptember 2. 59. sz.
[101] Uo. 1866. szeptember 1. 54. sz.

Salvador, Biaggio
„22 éves, katolikus, Trivignanóból, nőtlen katona. Salvador Bernardino és Definan Pasqua fia. 1866. október 6-án Trivignanóban halt meg. Október 6-án a plébánia sírkertjében temették el. Himlőben hunyt el. A bejegyzést Romano Cristoforo plébános rögzítette. 1866. október 6."[102]

Schiller, Francesco
„19 éves, katolikus, brünni, nőtlen katona a bécsi önkéntes vadászok III. zászlóaljának V. századából. Trivignanóban halt meg 1866. szeptember 17-én. Szeptember 18-án a trivignanói sírkertben temették el. Szamárköhögésben hunyt el. A bejegyzést Romano Cristoforo plébános rögzítette 1866. szeptember 17-én."[103]

Schreckenfuss, Francesco
„20 éves, katolikus, bécsi, nőtlen katona a bécsi önkéntes vadászok III. zászlóaljának IV. századából. 1866. szeptember 8-án halt meg Mellarolóban. Szeptember 8-án a mellarolói sírkertben temették el. Kolerában hunyt el. A bejegyzést Romano Cristoforo plébános rögzítette. 1866. szeptember 8."[104]

Schwarz, Wendelino (Wendelin)
„21 éves, katolikus, katona a bécsi önkéntesek III. zászlóaljának IV. századából. 1866. szeptember 1-jén halt meg Mellarolóban. Szeptember 1-jén a mellarolói sírkertben temették el. Kolerában hunyt el. A bejegyzést Romano Cristoforo plébános rögzítette. 1866. szeptember 1."[105]

Schwarziczek, Alberto (Albert)
„20 éves, katolikus, bécsi, nőtlen, katona a bécsi önkéntes vadászok III. zászlóaljának 3. századából. Mellarolóban halt meg 1866. szeptember 11-én. Szeptember 11-én temették el a mellarolói sírkertben. Kolerában hunyt el. A bejegyzést Romano Cristoforo plébános rögzítette. 1866. szeptember 11."[106]

Schervzick, Giuseppe
„40 éves, katolikus, nyugalmazott katona, a palmai Milona Maria férje, a morvaországi Pitesiben született és palmai lakos, az elhunyt Schervzick Francesco és az elhunyt Suckaini Anna fia. Szeptember 12-én hajnali 1 órakor Palmanovában halt meg

[102] LD Trivignano 1866. október 6. 140. sz.
[103] Uo. 1866. szeptember 17. 94. sz.
[104] Uo. 1866. szeptember 8. 73. sz.
[105] Uo. 1866. szeptember 1. 53. sz.
[106] Uo. 1866. szeptember 11. 76. sz.

krónikus tüdőgyulladás következtében, szeptember 13-án délelőtt 7 órakor temették el. 69. sz. A bejegyzést Della Savia Arciso rögzítette."[107]

Schubert, Ignatius
„Ignatius fia, az ausztriai 1. bécsi önkéntes ezred IV. század önkéntes katonája az aiellói kórház perteolei telepén, Aiello 99. sz. házában 1866. október 22-én reggeli 2 órakor kolerában halt meg, október 22-én délután 8-kor temették el és katolikus."[108]

Selever, Nicolaus
„23 éves, a magyarországi 65. gyalogezred közkatonája Bedo-marmearos-ból [Bedő, Máramaros megye], Magyarország. Szeptember 22-én Farrában halt meg. Kolerában hunyt el. A bejegyzést D. Leonardo Sion plébános rögzítette."[109]

Sequenz, Francesco
„20 éves, katolikus, a bécsi önkéntes vadászok III. zászlóalj IV. századának katonája. 1866. szeptember 2-án Mellarolóban halt meg. Ott szeptember 2-án a plébánia sírkertjében temették el. Kolerában hunyt el. A bejegyzést Romano Cristoforo plébános rögzítette. 1866. szeptember 2."[110]

Siriak, Emerico
„30 éves, osztrák katona a Dom Miguel-ezredből [39. gyalogezred], protestáns, fiumei lakos, a katonai kórházban halt meg 1866. augusztus 29-én délelőtt 10 órakor, az utolsó kenetet augusztus 30-án kapta meg, és 1866. augusztus 31-én délelőtt 4 órakor az udinei katonai temetőben temették el. Tüdővészben hunyt el. A bejegyzést don Giuseppe Scarsini plébános rögzítette."[111]

Soltész, Georg
„29 éves, római katolikus, nőtlen, a 25. Infanterie Regiment Baron Mamula 21. századának katonája, Magyarországon, Keresen született. 1866. augusztus 31-én Palmanovában halt meg kolerában és szövetközi tüdőgyulladásban, szeptember 1-jén Palmanovában temették el. A bejegyzést D. Florian Oriviti G. káplán rögzítette. Külső hivatkozás: Tom. II fol. 53."[112]

[107] LD Trivignano 1866. szeptember 12. 69. sz.
[108] LD Aiello 1866. október 22. 48. sz.
[109] LD Farra 1866. szeptember 22. 34. sz.
[110] LD Trivignano 1866. szeptember 2. 58. sz.
[111] LD Udine 1866 B. V. delle Grazie. 1866. augusztus 29. 75. sz.
[112] ÖStA KA MM SR IR 25. vol. 4127. 1866. augusztus 31. 14. o.

Spitaler, Francesco
„24 éves, katolikus, nőtlen, a fuhrewesens depot közkatonája [szekerész] a klagenfurti Goltschach-ból. 1866. október 9-én Farrában halt meg kolerában. A bejegyzést D. Leonardo Sion plébános rögzítette."[113]

Suveges, Giuseppe (A)
„22 éves, a 25. sz. B. Mamola-ezred katolikus katonája, a lőporraktárban állomásozott, Magyarországon, Neograd [Nógrád] megyében, Luvani [Ludány] településen született és lakott. 1866. szeptember 18-án délelőtt 10 órakor Jalmiccóban halt meg agyvérzésben, 20-án délután 4 órakor a plébánia sírkertjében temették el, D. Giovanni Selvackovias tábori káplán."[114]

Süveges, Josef (B)
„22 éves, katolikus, nőtlen, a 25. Infanterie Regiment Baron Mamula közkatonája, Luvanyban [Ludány] született, Neogrand [Nógrád] megyében, Magyarországon. 1866. szeptember 18-án a venetói Jalmicóban halt meg, 1866. szeptember 20-án a jalmicói polgári sírkertben temették el, azonnali agyvérzés következében halt meg. A bejegyzést Johann Szkachovics, az ezred káplánja rögzítette. Külső hivatkozás: L.Os. T. 5 p. 207."[115]

Szeleniak, Giuseppe
„22 éves, katolikus, a 66. Toszkán [Ferdinánd-] gyalogezred 22. századának katonája. 1866. szeptember 1-jén Claujanóban halt meg. Ott szeptember 2-án a plébánia sírkertjében temették el. Kolerában hunyt el. A bejegyzést Romano Cristoforo plébános rögzítette. 1866. szeptember 1."[116]

Szmÿgier Alexasander
„Az osztrák hadsereg katonája, a galíciai Tarnopol megyéből, Zbaraz kerületből, Roznoszÿnee faluból, 25 éves, katolikus. Gyónt, megkapta az utolsó kenetet. 1866. szeptember 18-án 6 órakor Bagnariában kolerában halt meg a bagnariai katonai kórházban, és a következő napon 4 órakor a plébánia sírkertjében temették el. A temetést D. Natale Peres megbízott plébános végezte."[117]

[113] LD Farra 1866. október 9. 53. sz.
[114] LD Jalmicco 1866. szeptember 18. 12. sz.
[115] ÖStA KA MM SR IR 25. vol. 1646. 1866. szeptember 20. 12. o.
[116] LD Trivignano 1866. szeptember 1. 55. sz.
[117] LD Farra 1866. szeptember 4. 23. sz.

Valesic, Marco
„23 éves, katolikus, a 8. tüzérezred egyik tisztjének tisztiszolgája, 1866. szeptember 4-én a farrai 137. sz. házban, kolerában halt meg. A szentségeket kiszolgáltattam. A bejegyzést D. Leonardo Sion plébános rögzítette."[118]

Vanja, Giovanni
„28 éves, protestáns, a morvaországi Libtal utászkarának katonája, 1866. szeptember 23-án a villessei 42. sz. házban, kolerában halt meg. A bejegyzést a temetést végző Di Leopal Visintini plébános rögzítette."[119]

Zehetner, Michele
„30 éves, katolikus, a St. Pölten-i járásban található Hausenbachból, 1866. szeptember 22-én Villanova di Farrában kolerában halt meg. Az utolsó kenetet kiszolgáltattam. A bejegyzést D. Leonardo Sion plébános rögzítette."[120]

Waljati, Giovanni
„20 éves, a fuhrewesens corps. depot. közkatonája [szekerész]. 1866. szeptember 30-án kolerában halt meg Farrában. A bejegyzést D. Leonardo Sion plébános rögzítette."[121]

Winckler, Giovanni
„22 éves, katolikus, bécsi, nőtlen katona a bécsi önkéntes ezred III. zászlóalj IV. századából. Meghalt 1866. szeptember 8-án Mellarolóban. Szeptember 8-án a mellarolói sírkertben temették el. Kolerában hunyt el. A bejegyzést Romano Cristoforo plébános rögzítette. 1866. szeptember 8."[122]

* * *

1866 végén a bagnariai plébános, don Giacomo Piccoli feljegyezte, hogy szeptember 22. és október 18. között Bagnariában aratott a kolera, amely 18 galíciai katona életét követelte. Ennek nincs nyoma a bagnariai halotti anyakönyvben.

[118] LD Farra 1866. szeptember 4. 23. sz.
[119] LD Villesse 1866. szeptember 23. 26. sz.
[120] LD Farra 1866. szeptember 22. 38. sz.
[121] Uo. 1866. szeptember 30. 44. sz.
[122] LD Trivignano 1866. szeptember 8. 74. sz.

Rövidítések

ASCAG	Archivio Storico della Curia dell'Arcidiocesi di Gorizia.
LD Aiello 1866.	Liber defunctorum di Aiello (Aiello del Friuli), anno 1866. Archivio Storico dell'Arcidiocesi di Gorizia.
LD Bagnaria 1866.	Liber defunctorum di Bagnaria, anno 1866. Archivio parrocchia di Bagnaria Arsa.
LD Farra 1866.	Liber defunctorum di Farra anno, 1866 Tomo VII. Archivio parrocchia di Farra d'Isonzo.
LD Jalmicco 1866.	Liber defunctorum di Jalmicco, anno 1866. Archivio parrocchia di Palmanova.
LD Mariano 1866.	Liber defunctorum di Mariano, anno 1866. Archivio parrocchia di Mariano del Friuli.
LD Nogaredo 1866.	Liber defunctorum Nogaredi, anno 1866. Archivio parrocchia di Nogaredo al Torre.
LD Palma 1866.	Liber defunctorum di Palma, anno 1866. Archivio parrocchia di Palmanova.
LD Romans 1866.	Liber defunctorum Romans, anno 1866. Archivio parrocchia di Romans d'Isonzo.
LD San Viti 1866.	Liber defunctorum San Viti, anno 1866. Archivio parrocchia di San Vito al Torre.
LD Tapoleanis 1866.	Liber defunctorum Tapoleanis (Tapogliano), anno 1866. Archivio Storico dell'Arcidiocesi di Gorizia.
LD Trivignano 1866.	Liber defunctorum di Trivignano, anno 1866. Archivio parrocchia di Trivignano Udinese.
LD Udine B. V. delle Grazie 1866.	Liber defunctorum di Udine, parrocchia Beata Vergine delle Grazie, anno 1866. Archivio parrocchia B.V. delle Grazie, Udine.
LD Versa 1866.	Liber defunctorum di Versa, anno 1866. Archivio parrocchia di Romans d'Isonzo.
LD Villesse 1866.	Liber defunctorum di Villesse, anno 1866. Archivio Storico dell'Arcidiocesi di Gorizia.
LD Visco 1866.	Liber defunctorum di Visco, anno 1866. Archivio parrocchia di Visco.
LS Trivignano 1866.	Liber sermonum di Trivignano, anno 1866, pag. 150. Archivio parrocchia di Trivignano Udinese.
ÖStA KA	Österreichisches Staatsarchiv, Kriegsarchiv
MM SR IR	Militärmatriken, Sterbregister, Infanterie Regiment

Bibliográfia

Album 1866. — Album della guerra del 1866. Firenze, 1968.

Trattato di pace 1866. — Trattato di pace concluso tra Italia e l'Austria, addì 3 ottobre 1866, colle ratificazioni scambiate a Vienna il 12 dello stesso mese. Milano, 1866.

Caporiacco 1966. — *Caporiacco, Gino di:* 1866 – La liberazione del Friuli. Roma 1966.

Cillia 2000. — *Cillia, Antonio de:* I fiumi del Friuli Venezia Giulia. Risalendo la storia. Udine, 2000.

Cronaca 1866. — Cronaca della nuova guerra d'Italia del 1866. Rieti, 1866.

Crousse 1869. — *Crousse, Franz*: Les Luttes de l'Autriche en 1866, rédigé d'après les documents officiels par l'Etat-Major Autrichien (Section historique). Tome 2. Paris, 1869.

D'Agostini 1880. — Le campagne della Guerra in Friuli, 1797–1866. Memoria di Ernesto D'Agostini. Udine, 1880.

D'Agostini 1881. — Ricordi Militari del Friuli, 1797–1870. Raccolti da Ernesto d'Agostini e messi in relazione alle vicende politiche del Paese. Vol 2. Udine, 1881.

Filipuzzi 1968. — *Filipuzzi, Angelo:* La Campagna del 1866 nei documenti militari austriaci: Le operazioni terrestri. Padova, 1968.

Fortunato Vitale 1968. — Gli archivi dei regi commissari nelle province del Veneto e di Mantova 1866. A cura di *Liliana Fortunato Vitale*. Ministero dell'Interno pubblicazioni degli Archivi di Stato LXIII, Documenti II. Roma, 1968.

Ghio 1887. — *Ghio, Giuseppe:* La guerra dell'anno 1866 in Germania e Italia. Storia politica e militare. Firenze 1887.

Guarnieri 1868. — *Guarnieri, Armando:* Otto anni di Storia militare in Italia (1859–1866). Firenze, 1868.

Gunesch 2022. — *Gunesch János:* Naplóm a harctérről és hadifogságomból 1915–16–17. S. a. r., jegyz., ford. *Juhász Balázs.* Budapest, 2022.

Juhász 2021a. — „De sokat lőttek itt agyon, akik erre menekültek!" Gunesch János olaszországi hadifogolynaplója – 4. rész. Sajtó alá rendezte, jegyzetekkel ellátta: *Juhász Balázs.* In: A Nagy Háború írásban és képben. https://nagyhaboru.blog.hu/2021/10/11/_de_sokat_lottek_itt_agyon_akik_erre_menekultek (A letöltés időpontja: 2022. január.)

Juhász 2021b. „Azt hiszem itt nem fogok szenvedni." Gunesch János olaszországi hadifogolynaplója – 5. rész. Sajtó alá rendezte, jegyzetekkel ellátta: *Juhász Balázs.* In: A Nagy Háború írásban és képben. https://nagyhaboru.blog.hu/2021/10/18/_azt_hiszem_itt_nem_fogok_szenvedni (A letöltés időpontja: 2022. január.)

La industria 1866/30. *La industria.* 26 luglio 1866, anno IV, supplemento al n. 30. Udine.

La industria 1866/31. *La industria.* 29 luglio 1866, anno IV, supplemento al n. 31. Udine.

Levi 1918. Sotto l'Austria nel Friuli, 1847–1866. Racconti per i giovinetti, per il popolo, per i soldati. Dagli scritti di Caterina Percoto, a cura di *Eugenia Levi*. Firenze, 1918.

Moscati 1981 I Documenti Diplomatici Italiani, 1° serie, Volume VI., a cura di *Ruggero Moscati*. Roma, 1981.

Österreich's Kämpfe 1868–1869. Österreich's Kämpfe im Jahre 1866. Nach Feldacten bearbeitet durch das k. k. Generalstabs-Bureau für Kriegsgeshichte. Bd. 2–4. Wien, 1868–1869.

Pieri 2010. *Pieri, Piero*: Storia militare del Risorgimento. Guerre e insurrezione. Roma, 2010.

Prelli 2009. Palma 1866 – cronaca di un assedio incruento, dal diario del maggiore dell'I. R. Genio Johseph Gersten-Brandt. A cura di *Alberto Prelli.* (Quaderni del Civico Museo Storico della Città di Palmanova) Palmanova, 2009.

RMI 1866. Rivista Militare Italiana. La Campagna del 1866 in Italia. Serie II. – Anno XI. Volume IV. Firenze, 1866.

Roberti 1901. Il Friuli nel 1866. Lettere inedite di Caterina Percoto, a cura di *Tiberio Roberti*. Udine, 1901.

Szécsi 1893. *Szécsi Mór:* Az osztrák–olasz háború 1866-ban. Budapest, 1893.

Venosta 1866. Storia Aneddotica della campagna d'Italia nel 1866, ad uso dei soldati e del popolo. A cura di *Felice Venosta*. Milano, 1866.

SSCSM 1895. Campagna del 1866 in Italia. Redatta Dalla Sezione Storica del Corpo di Stato Maggiore, Tomo II. Roma, 1895.

Gianfranco Simonit

THE LAST BATTLE OF THE AUSTRIAN CAMPAIGN OF 1866 IN ITALY:
THE BATTLE OF VERSA ON 26th JULY, 1866

(Abstract)

Before World War One, the last clash between the forces of the Kingdom of Italy and the Austrian Empire took place on 26th July, 1866. It was a small-scale, largely unknown event that took place near the Bridge of Versa. Its victims included Hungarians, many of whom died of various epidemic diseases after the fight. The present research article traces the events leading up to the battle of Versa, situates the clash in the context of the Italian-Austrian-Prussian War of 1866, and after describing the specific operations, summarises who died in the fight and the subsequent epidemic, drawing on local church registers.

Gianfranco Simonit

DAS LETZTE GEFECHT DES ÖSTERREICHISCHEN ITALIEN-FELDZUGS
IM JAHR 1866: DIE SCHLACHT VON VERSA AM 26. JULI 1866

(Resümee)

Vor dem Ersten Weltkrieg fand das letzte Gefecht zwischen den Streitkräften des Königreichs Italien und des österreichischen Kaiserreichs am 26. Juli 1866 statt. Es handelte sich um ein kleines, weitgehend unbekanntes Ereignis, das in der Nähe der Brücke von Versa stattfand. Unter den Opfern waren auch Ungarn, von denen viele nach den Kämpfen an verschiedenen epidemischen Krankheiten starben. Die vorliegende Studie zeichnet den Weg nach, der zur Schlacht von Versa führte, reiht das Gefecht in den Kontext des italienisch-österreichisch-preußischen Krieges von 1866 ein und gibt nach der Beschreibung der konkreten Operationen einen Überblick über Todesopfer der Kämpfe und der anschließenden Epidemie anhand der örtlichen Kirchenbücher.

Gianfranco Simonit

LA DERNIÈRE BATAILLE DE LA CAMPAGNE AUTRICHIENNE DE 1866 EN ITALIE :
LA BATAILLE DE VERSA, LE 26 JUILLET 1866

(Résumé)

Avant la Première Guerre mondiale, le dernier affrontement entre les forces du Royaume d'Italie et de l'Empire autrichien a eu lieu le 26 juillet 1866. Il s'agit d'un événement mineur, largement inconnu, qui s'est déroulé près du pont de Versa. Parmi ses victimes figuraient des Hongrois dont certains sont morts de diverses maladies épidémiques après les combats. Cette étude retrace les événements qui ont conduit à la bataille de Versa en la situant dans le contexte de la guerre austro-prussienne de 1866. Après la description des opérations spécifiques, elle recense, à l'aide des registres paroissiaux locaux, les soldats décédées lors des combats et de l'épidémie qui a suivi.

Джанфранко Симонит

ПОСЛЕДНЕЕ СТОЛКНОВЕНИЕ АВСТРИЙСКОГО ВОЕННОГО ПОХОДА В ИТАЛИИ В 1866-ОМ ГОДУ: ВЕРСАЛЬСКАЯ БИТВА 26-ОГО ИЮЛЯ 1866-ОГО ГОДА.

(Резюме)

В период перед Первой мировой войной, 26-ого июля 1866-ого года произошло последнее столкновение между войсками Королевства Италии и Австрийской Империи. Речь идёт об одном мелкомасштабном, в значительной степени неизвестном событии, которое произошло вблизи Версальского моста. Среди жертв фигурировали и венгры, многие из которых умерли после боев от различных эпидемических болезней. Настоящее исследование следует до конца по дороге, ведущей к битве при Версале, помещает столкновение в рамки итало-австро-прусской войны 1866-ого года, а затем, после описания конкретных военных операций, подытоживает, с помощью местных церковных реестров, кто погиб в боях и в последующей за столкновением эпидемии.

A HADTÖRTÉNETI INTÉZET ÉS MÚZEUM KÖNYVTÁRA

KEMÉNY KRISZTIÁN

A SZOLNOKI ÜTKÖZET

1849. MÁRCIUS 5.

HADTÖRTÉNETI INTÉZET ÉS MÚZEUM

NÉMETH KÁROLY

STRAUSSLER MIKLÓS MAGYAR SZÁRMAZÁSÚ BRIT FELTALÁLÓ SZEREPE A MÁSODIK VILÁGHÁBORÚS SZÖVETSÉGES HARCKOCSIKAT ÚSZÓKÉPESSÉ ALAKÍTÓ DUPLEX DRIVE RENDSZER LÉTREJÖTTÉBEN*

Két részben közreadott tanulmányomban elsősorban az 1930–1945 között Nagy-Britanniában fejlesztett úszóképes harckocsikat és azok harctéri alkalmazását vizsgálom. Az első részben az események fonalát egészen a Valentine Duplex Drive harckocsikat leváltó Sherman Duplex Drive harckocsi 1943-as megjelenéséig követem nyomon. A Sherman DD harckocsik létrejöttét, harci alkalmazásukat, illetve a Duplex Drive rendszer utóéletét egy későbbi tanulmány mutatja majd be.

A téma nemcsak az angolszász haditechnika és hadtörténelem iránt érdeklődők számára lehet érdekes, hanem a hazai közösség figyelmébe is ajánlható, hiszen egy igen fontos magyar szál is fűződik hozzá. Az alábbiakban vázolt technikai problémahalmaz megoldásában meghatározó szerepet játszott ugyanis a magyar származású brit mérnök-feltaláló, Nicholas Straussler, született Sträussler Miklós.[1]

Az úszó harckocsik problémaköre

A tankok, magyarul harckocsik egy olyan kor szülöttei, amikor a motorizáció még a világ legfejlettebb országaiban is gyermekcipőben járt. Az épített autóutak hiánya ugyan különösebben nem korlátozta az amúgy is az első világháborús nyugati front ingoványos, bombatölcsérekkel szabdalt senkiföldjének átszelésére, terepmenetre feltalált, többtonnás acélszörnyeket, viszont a lovaskocsiknál nagyobb tömegű járműveket is elbíró hidak alacsony száma annál inkább. Ekkoriban még aránylag kevés nagy teherbírású – 10, 20, vagy akár 30-nál is több tonna terhet elbíró – vagy kellően széles híd létezett, ami miatt egy harckocsi számára az 1920-as, ’30-as években – kevés kivételtől eltekintve – bármilyen, hozzávetőleg 1 méternél mélyebb patak, folyó vagy tó szinte áthatolhatatlan akadálynak számított. Mindemellett egy háború velejárója, hogy azt a kevés hidat, amely egyáltalán létezett, a harcoló felek hadműveleteik során rendre megsemmisítették, így lassítva az ellenség mozgását, ellehetetlenítve utánpótlását. A vízi akadályok gyors leküzdése viszont elengedhetetlennek számít a modern

* Részletek a szerző készülő PhD-disszertációjából.

[1] Nicholas Straussler (1891–1966) vezetéknevéből az umlautot (ä) hivatalos irataiból, leveleiből, és egyéb rá vonatkozó dokumentumaiból valamikor huszonéves korában, legkésőbb Angliába történt kiköltözése után elhagyta. A dolgozat szövegében emiatt és a jobb követhetőség kedvéért a továbbiakban személyére hivatkozva végig a Straussler névalakot fogom használni.

harcmezőkön, így adódott a feladat: a harckocsikat a lehető leghamarabb e követelmények teljesítésére is alkalmassá kell tenni.

Egy másik probléma a tengerekről történő partraszállások kivitelezése volt harckocsikkal, amelyekről igen hamar bebizonyosodott, hogy nélkülözhetetlennek bizonyulhatnak a partraszálló hadműveletek során.[2]

A legkézenfekvőbb megoldás szerint ezt ideiglenes hadihidakkal, pontonhidakkal, illetve uszályokkal, partraszálló hajókkal lehet biztosítani. Azonban a vízi átkelést igénylő harci cselekmények során különösen nagy problémát jelent a szükséges szállítóeszközök sérülékenysége, vagy egyszerűen a hiánya. Hadihidak építése sem mindig kivitelezhető, vagy igen körülményes, kockázatos és meglehetősen időigényes. Egy nagyméretű, könnyű célpontnak tekinthető partraszálló hajó elsüllyedése pedig akár egyszerre több harckocsi elvesztését is eredményezheti, nem is beszélve a hajóroncs alkotta torlaszról, ami később a csapatok partraszállását akadályozná.

Az idők folyamán két alapvetőnek tartott megközelítési mód merült fel ennek a rendkívül összetett problémának az orvoslására.

Az egyik elképzelés szerint egy hagyományos harckocsit kell úgy átalakítani, hogy az maga is képes legyen leküzdeni egy ilyen akadályt külön szállítóeszköz nélkül, különböző apróbb módosítások és utólag felszerelt kiegészítő eszközök segítségével. Az már az adott hadsereg döntéshozóitól, illetve a rendelkezésre álló technológiától és költségvetéstől függ, hogy ezen belül milyen részmegoldásokat alkalmaznak. Megoldás például, hogy a kiegészítő eszközök egyszerűen csak megnövelik az adott páncélos gázlóképességét, vagyis azt a maximális vízmélységet, amelyen a harcjármű át tud még haladni. Vagy képessé tehetik a páncélost, hogy a víz alá merüljön, majd akár több méter mélységben közlekedjen az adott folyó- vagy tómeder, sekély tenger fenekén. Esetleg úszóképessé tehetik a járművet, hogy az a víz felszínén lebegve, kvázi „csónakként" küzdhesse le az akadályt. Végeredményként az ilyen eszközökkel ellátott páncélos a partot érés után – gyakran „levetve" a kisegítő kellékeit – hagyományos harckocsiként folytathatná a küzdelmet.

A másik megközelítés szerint érdemes inkább egy speciális, kifejezetten vízi akadályokon történő átkelésre szánt új harckocsitípust tervezni, amely tulajdonságainak köszönhetően akár előkészítés nélkül is képes átkelni a vízen, és ezt a már meglévő típusok mellé hadrendbe állítani. A megoldási lehetőségek között szerepel – a teljesség igénye nélkül – az, hogy a harckocsi teste megközelítőleg csónak formájú legyen, illetve hogy kis tömege és nagy felülete önmagában is elegendő felhajtóerőt generáljon a jármű lebegtetéséhez. Ezek megléte mellett a harckocsinak érdemes rendelkeznie

[2] Ez különösen érvényes az olyan szigetországok és tengerentúli gyarmatokkal rendelkező, tengeri nagyhatalmak esetében, mint amilyen Nagy-Britannia volt ekkor. *Speller* 2001. 7–9., 17–18. o.

valamilyen beépített, a vízen való haladást lehetővé tevő hajtóművel vagy egyéb meghajtási megoldással is.[3]

Mindegyik megoldásnak megvannak azonban a maga előnyei és hátrányai.

A felsoroltak közül az első, meglévő harckocsik átalakítását szorgalmazó megoldás előnye, hogy viszonylag kisebb anyagi ráfordítást igényel, mivel már megépült és rendszerben lévő harckocsikat használna. Hátrányt jelenthet viszont, hogy a merülés vagy úszás előkészítése a legtöbb esetben hosszadalmas folyamat, ami nem is mindig kivitelezhető harci körülmények között. Ezentúl gondot okozhat az olykor ormótlan kiegészítő eszközök szállítása, a csapatok számára időben és a megfelelő helyen történő biztosítása is. Ráadásul az úszást vagy merülést biztosító eszközök csak nem sokkal az átkelést, partraszállást megelőzően szerelhetők fel, mivel azok harc vagy akár menet közbeni esetleges sérülése, például terepakadályokba történő beakadása is katasztrofális következményekkel járhat.[4]

A másik, speciális, kétéltű páncélos létrehozását szorgalmazó megoldás azt célozná, hogy az úszó vagy víz alatt is közlekedésre képes harckocsi hatékonyabban és gyorsabban legyen alkalmas a feladatának végrehajtására. Viszont a tervezett eszköz relatív harcértéke kisebb lenne egy hagyományos harckocsiéhoz képest, mivel ahhoz, hogy egy jármű alapból úszóképes legyen, Arkhimédész törvénye értelmében[5] minél nagyobbnak és minél könnyebbnek kell lennie. A nagy méret könnyű célponttá tenné az ilyen harckocsit, a kis tömeg pedig a páncélzat vastagságát és a fegyverzet tömegét korlátozná jelentősen. Vagyis az ilyen, kétéltű páncélosokat szinte csak és kizárólag az átkelésekkor lenne érdemes bevetni, mivel más harchelyzetekben hátrányban lennének a hagyományos harckocsitípusokkal szemben. Végül pedig egy ilyen jármű megtervezése, hadrendbe állítása, tömeggyártása, a speciális alakulatok kiképzése és az ezekkel felszerelt csapatok fenntartása oly mértékben megterhelnék az adott hadsereg költségvetését, ami nem feltétlenül állna arányban az ilyen eszközök hasznosságával, várható harcértékével.[6]

A fentiekben – terjedelmi okokból a teljesség igénye nélkül – ismertetett nehézségek ellenére az 1920-as évektől kezdve szinte minden harckocsikat fejlesztő ország hadmérnökei kísérleteztek valamelyik megoldás szerinti úszó harckocsi építésével.

A fenti felsorolásból a mélyebb merülést elősegítő kiegészítő eszközökre példaként az amerikai hadsereg második világháborús, Deep Wading Kit-tel, magyarul „mélygázló-készlettel" szerelt M4 Sherman közepes harckocsijait lehet említeni.[7]

---

[3] *Fletcher* 2006. 3–4. o.

[4] *Fletcher – Zaloga* 2018. 134. o.

[5] Minden folyadékba vagy gázba merülő testre felhajtóerő hat, amelynek nagysága egyenlő a test által kiszorított folyadék vagy gáz súlyával.

[6] *Fletcher* 2006. 3–4. o.

[7] *Hunnicutt* 1971. 431. o.

A páncélosok teljes merülését lehetővé tévő eszközökkel a második világháború alatt például a németek kísérleteztek, ám merülő harckocsijaik, az úgynevezett Tauchpanzerek végül ekkor nem kerültek éles bevetésre.[8]

Az úszóképességet utólag rászerelt eszközzel biztosító megoldást alkalmazta a világ első úszóképes, lánctalpas harcjárműve, a brit Mark IX „Duck" („kacsa") páncélozott csapatszállító,[9] amely 1918. november 11-én, a fegyverszünet napján úszott először.[10]

1. kép: Az első úszóképes lánctalpas harcjármű: a brit Mk. IX „Duck" (IWM, Q 14624)

1921-ben szállt vízre első alkalommal a világ első gyárilag úszóképessé alakított harckocsija, a brit Medium Mark D**.[11] A speciálisan úszásra tervezett harckocsira pedig a második világháború előtti időszakból a brit Vickers–Carden–Loyd Light Amphibious Tankot,[12] illetve az ez utóbbin alapuló szovjet T–37A[13] és lengyel PZInż–130 úszó harckocsikat, valamint a francia Batignolles–Châtillon DP–2 úszó harckocsit[14] lehet példaként megemlíteni.

8 *Sowodny* 1998. 34–35. o.

9 A korabeli források és a későbbi legtöbb szakirodalom is Mark IX tankként, vagyis harckocsiként hivatkozik erre a típusra. Viszont ez a jármű funkcióját tekintve nem harckocsi, hanem a világ első páncélozott lánctalpas személyszállító harcjárműve volt. *Fletcher* 2016. 152–153. o.

10 *Fletcher* 2001. 178. o.

11 Szemben néhány, a magyar szakirodalomban megjelent állítással, ez volt Európában az első sikeres harckocsival történő vízi átkelés, és nem a Magyarországon, 1936–1938 során a V–3-as, majd később V–4-es harckocsikkal folytatott dunai átkelések. Lásd *Haris – Haris* 2004. 58. o., illetve az ezt idéző *Bíró – Sárhidai* 2012. 99. o. és *Farkas* 2016. 69. o. Vö. *Fletcher* 2016. 139. o.

12 *Giesbers – Tas – Giesbers* 2016. 65–69. o.

13 *Zaloga – Grandsen* 1984. 74–79. o.

14 *Hogg* 2000. 50. o.

Mr. Straussler, a magyar származású mérnök-feltaláló

Nicholas Peter Sorrell Straussler 1891. augusztus 6-án született Isaszegen, az Osztrák–Magyar Monarchiában, Sträussler Miklós Péter néven, erdélyi szász és zsidó származású családjának legidősebb gyermekeként.[15] Későbbi választott hazájában, Nagy-Britanniában 14 éves korában járt először, az ott élő rokonainál tett látogatásakor.[16] Miklós már kisgyermekkorában érdeklődött a műszaki tudományok iránt, így a Pesten elvégzett reáliskola[17] után Oxfordba jelentkezett gépészmérnök szakra.[18] Az egyetemet követően tanácsadó mérnökként, többek között a londoni Royal Arsenalban[19] kezdett el dolgozni,[20] ám 1916-ban – mint egy olyan ország állampolgárát, amely az első világháború során ellenségesnek számított – egy időre a londoni Stratford hadifogolytáborba internálták.[21]

A nagy háború végét követően nem kívánt visszatérni szétszabdalt, épp viharos politikai eseményeken keresztülmenő szülőhazájába, így végleg Nagy-Britanniában telepedett le, itt alapított családot. Ekkoriban változtatta nevét hivatalosan is Miklósról annak angolszász névalakjára, Nicholasra, és vette fel a Sorrell vezetéknevet is,[22] feltehetően, hogy „angolosabban" hangzó új nevével könnyebben tudjon beilleszkedni a brit társasági és üzleti életbe.[23]

Nem sokkal később „szabadúszó" gépészmérnökként, megbízások alapján mérnöki tanácsadással, illetve – műszaki zsenijét kamatoztatva – feltalálással, szabadalmaztatással kezdett el foglalkozni.[24] Üzletemberként gyakran töltött be közvetítő ügynöki szerepet is magyar és brit vállalatok közötti tárgyalások során.[25]

1932-től saját tervezőirodát és az általa tervezett járművek prototípusait megépítő kis gyártóüzemet tartott fenn. 1933-ban megkapta a brit állampolgárságot.[26] Mindazonáltal élete végéig magyarnak vallotta magát, és anyanyelvét is kiválóan beszélte még öregkorában is.[27] Találmányainak szabadalmait és gyártási licencét nagyobb vállalatok részére értékesítve, a profitot visszaforgatva idővel egyre nagyobb és

[15] *Vanderveen* 1991. 30. o. Vö. ÁBTL T-9/1.
[16] ÁBTL T-9/1.
[17] *Gallai* 1947. 2. o.
[18] *Gedeon* 1945. oldalszám nélkül.
[19] London Woolwich városrészében a 17. század vége óta működő többhektáros, fegyvereket, robbanószereket és tüzérségi eszközöket fejlesztő és gyártó katonai létesítmény.
[20] *Vanderveen* 1991. 30. o. Vö. *Fletcher* 2021. 62. o.
[21] *Belügyi Közlöny*, 22. (1917) 1. sz. 37. o.
[22] A félreértések elkerülése érdekében a dolgozatban ezt követően csak a Nicholas névalakot fogom használni. (Később, magyarországi üzleti kapcsolatainál és családján belül olykor, nem hivatalosan használta még a Miklós nevet is.)
[23] *Vanderveen* 1991. 30. o.
[24] Uo. 31. o.
[25] Lásd például MNL OL Z402 44. csomó, 624. és *Temesváry* 1984. 137–138., 162. o.
[26] KEW HO 334/131/2531.
[27] *Gallai* 1947. 2. o. Vö. ÁBTL T-9/1.

2. kép: Nicholas Straussler az 1950-es években (a szerző gyűjteménye)

bonyolultabb találmányokat hozott létre, olyan nagyobb brit, hadiiparban is érdekelt vállalatokkal társulva, mint az Alvis vagy a Vickers–Armstrongs. Találmányait – még ha kis darabszámban is, de – szerte a világon meg lehetett találni, Nagy-Britanniától[28] kezdve a Szovjetunión[29] át a Közel-[30] és a Távol-Keletig.[31] 1966. június 3-án bekövetkezett haláláig közel száz, az általa kidolgozott találmányokkal és technikai megoldásokkal kapcsolatos szabadalmat jegyeztetett be.

Nicholas Straussler polgári és katonai eszközöket, járműveket és egyéb kisebb találmányokat felölelő munkásságának bemutatásával egy egész könyvet meg lehetne tölteni, így ezek részletes felsorolására vagy leírására terjedelmi korlátok miatt itt nem vállalkozunk.

Ami kiemelendő, hogy a magyar haditechnika-történetbe az 1930-as évek során írta be magát az általa megkonstruált és a csepeli Weiss Manfréd Acél- és Fémművek által legyártatott V–3 és V–4 harckocsikkal, valamint az AC–1 és AC–2 páncélgépkocsikkal. Az előbbi az első Magyarországon gyártott (bár végül sikertelen, hadrendbe nem állított) hazai harckocsitípus lett, az utóbbi pedig

3. kép: A Straussler ötletein alapuló magyar V–4 harckocsi (a szerző gyűjteménye) és 1939 M Csaba páncélgépkocsi (Fortepan 38969 / Csorba Dániel)

[28] Az általa szabadalmaztatott elven működő bombaszállító trélereket a Brit Királyi Légierő és a Brit Királyi Haditengerészet légiereje 1937-től egészen a hidegháború végéig használta.

[29] Az általa tervezett harckocsikat a Szovjetunió tesztek alá vetette 1936 és 1938 között.

[30] Egy általa tervezett óriási, nyolckerekű, 25 tonnás olajszállító teherautó 1936–1939 között az iráni olajmezőkön dolgozott, illetve egy általa tervezett Alvis–Straussler Type A páncélgépkocsikból álló, viszonylag kis létszámú békefenntartó kötelék Palesztinában és Ádenben (a mai Jemen területén) teljesített szolgálatot a második világháború kitörése előtt.

[31] Az általa tervezett Alvis–Straussler AC-3D páncélgépkocsikat kis számban rendszeresítette a Holland Kelet-Indiai Hadsereg, és ezek a mai Indonézia területén teljesítettek szolgálatot.

a második világháborút végigharcoló 1939 M Csaba páncélgépkocsi közvetlen előfutárának tekinthető.[32]

A nemzetközi haditechnika történetében pedig a tanulmány fő témájával, az általa kikísérletezett, harckocsikra felszerelhető, úszást elősegítő ponyvaszerkezettel és a beépíthető Duplex Drive meghajtási rendszerrel szerzett maradandó érdemeket, miután az ilyen kiegészítőkkel szerelt brit–kanadai–amerikai M4 Sherman DD harckocsik is partra szálltak a D-napon, 1944. június 6-án Normandiában. (Erről tanulmányom második részében lesz szó.)

A Straussler-féle felcsatolható pontonok

A Duplex Drive harckocsik fejlesztésének kezdetét egészen 1930-ig lehet visszavezetni. Nicholas Straussler 1925-től kezdve foglalkozott szárazföldi tároláshoz és szállításhoz alkalmazható, összecsukható, általában fa- vagy fémvázra feszített vízhatlan vászonból összeállított csónakok fejlesztésével és gyártásával, polgári és katonai célra egyaránt.[33] Találmányának alapja a 19. század közepén szabadalmaztatott Berthon típusú összecsukható csónak volt.[34] Ezekre a brit haderő is felfigyelt, és 1928-ban rendszeresítettek is egy ilyen, Straussler-féle összecsukható csónakot, és ugyanilyen elven működő pontonhidakat a brit hadsereg utászcsapatai részére.[35]

---

[32] Ebben a témakörben bővebben lásd pl. *Bonhardt – Sárhidai – Winkler* 1995. 18–19., 25–27., 56–61., 164–173. o.; *Bombay – Gyarmati – Turcsányi* 1999. 66–72. o.; *Bonhardt* 2008. 213–222., 234–241. o.; *Bíró – Sárhidai* 2012. 72–124. o.; *Bonhardt – Pánczél – Végh – Szekeres – Hattyár – Sári* 2015. 57–62. o.

[33] A Straussler által tervezett számos, különböző elveken működő összecsukható csónak közül az elsőt 1925-ben szabadalmaztatta, lásd az US 1,650,914 számú amerikai szabadalmat. Ezt az alapötletet élete során többször továbbfejlesztette, lásd például a brit GB 266,090 A számú szabadalmat 1927-ből, és az ezzel közel megegyező tartalmú amerikai US 1,720,701, kanadai CA 282273 A és CA 311773 A, illetve a német DE 475989 C számú szabadalmakat.
1929-ben szabadalmaztatott egy hasonló, de más elven összehajtható csónakot a brit GB 312,955 A számú szabadalomban és az ez utóbbival megegyező tartalmú amerikai US 1,739,269, illetve kanadai CA 297957 A számú szabadalmakban. Lásd továbbá a magyar S. 13997. számú szabadalmi kérelmet és 104275. számú szabadalmat. *Szabadalmi Közlöny* 1931a. 250. o. és *Szabadalmi Közlöny* 1931b. 412. o. (A hivatkozott szabadalmak listáját és linkjeit lásd a cikk végén.)
1930-ban levédette csónakjának merevítéssel is ellátott változatát a brit GB 131,186 A, illetve GB 344,678 A számú szabadalmakban.
Ugyanebben az évben bejegyeztek egy ugyanezen az elven működő, összecsukható hidroplán úszótalpat is az amerikai US 1,795,976 számú szabadalmában.
Közel három évtizeddel később, az 1950-es évek végén ismét elővette ezt az elképzelést, és 1958-ban és 1960-ban ismét több, különböző elveken összecsukható csónakot, úszótestet és katamaránt szabadalmaztatott, lásd a brit GB 838,386 A (és az ez utóbbival megegyező tartalmú amerikai US 2,977,606 és svájci CH 361499 A), továbbá az amerikai US 3,056,147 (és az ezzel megegyező svájci CH 360302 A), illetve a brit GB 942,270 A (és az ezzel megegyező tartalmú amerikai US 3,116,496 és kanadai CA 679956 A) szabadalmakat.

[34] *Smithers* 1987. 172. o.

[35] *Feimer* 1936. 157–160. o. Vö. *Vanderveen* 1991. 33. o.

4. kép: Egy Straussler-féle összecsukható hadihíd összeszerelését szemléltetik brit utászok 1941-ben (IWM, H 15711-15712 és H 9752)

1930-ban – Sir Frederick Pile brit tábornok szorgalmazására[36] és a Vickers–Armstrongs Ltd. vállalattal[37] együttműködve[38] – ennek az összecsukható csónaknak az elvét alapul véve Straussler kidolgozott egy szerkezetet a harckocsik úszóképessé alakítására.

Egy víznél nehezebb tárgy úszóképessé tétele elméletben nem nehéz: mindössze biztosítani kell, hogy az úszó test – ez esetben harckocsi – nagyobb tömegű vizet szorítson ki, mint amekkora a páncélos össztömege. Ezt Straussler a harckocsi vízkiszorító felületének megnövelésével kívánta elérni[39] úgy, hogy a korábban említett, brit haderő által is használt pontonhídjainak módosított úszótestjeit közvetlenül az adott harckocsi oldalához rögzítették. A gyakorlati kísérletek alapján ezek – a kellő tömítések alkalmazásával – lehetővé tették, hogy a harckocsi ne süllyedjen el, amikor belehajtott a leküzdendő vízi akadályba. Azonban Straussler ötletének a szépsége a korszakban korábban már alkalmazott, hasonló elven működő eszközökhöz képest abban rejlett, hogy az ő úszótestjeit, pontonjait össze lehetett csukni, ezért jóval egyszerűbben tárolhatók és szállíthatók voltak, amikor épp nem volt rájuk szükség, ami nagyban leegyszerűsítette a velük kapcsolatos logisztikai problémákat. A vízi hajtást Straussler ekkor még egy különálló csónakmotorral forgatott propellerrel tudta csak biztosítani, de nem zárta ki annak a lehetőségét sem, hogy később a külön motor helyett a jármű saját motorjához csatlakoztassa a vízi meghajtó rendszert.[40]

A Straussler által végzett előzetes próbák alapján 1932-ben a brit haderő hadmérnöksége, a Royal Engineers két ilyen pontont szereltetett egy Light Tank Mark II-es könnyű harckocsira. Az úszótesteket Straussler egyik cége gyártotta. Ezek segítsé-

[36] *Fletcher* 1991. 53. o.

[37] Ez a kézifegyverektől kezdve harckocsikon át hadihajók gyártásával is foglalkozó nagyvállalat volt ekkoriban Nagy-Britannia egyik legnagyobb katonai beszállítója.

[38] *Fletcher* 2006. 5. o. A Vickers vállalat negyedéves jelentései tanúsítják, hogy 1930-ban kezdtek együtt dolgozni Strausslerrel. Bovington, E2011.1671.4. – Photocopied Extracts from Vickers Quarterly Reports : 1930.

[39] *Vanderveen* 1992. 35. o.

[40] *Vanderveen* 1993. 40. o.

gével az 5 tonnás könnyű harckocsi képes volt úszni a víz felszínén. A jármű vízi meghajtását pedig egy külön rögzített csónakmotor biztosította. Az első sikeres úszópróbára a woolwich-i Royal Arsenal egyik csatornájában került sor, majd ezt nem sokkal később követte az első sikeres tengeri próba is Spithead közelében. Összesen két páncélost alakítottak át ezen elképzelés szerint, amelyek hibátlanul működtek, de a teszteket figyelemmel kísérő War Office[41] döntéshozói végül nem látták indokoltnak, kifizetődőnek Straussler elképzelésének rendszeresítését a brit haderőben.[42] A későbbiekben a kísérleteket szponzoráló Vickers–Armstrongs vállalat választható kiegészítőként kínálta eladásra külföldre gyártott harckocsijai mellé a Straussler-féle felcsatolható pontonokat, de megrendelés ezekre végül sohasem érkezett.[43]

5. kép: Egy Vickers gyártmányú Light Tank Mk. IIA könnyű harckocsi Straussler-féle felcsatolható pontonokkal (IWM, KID 30, KID 59 és KID 51)

Straussler az 1933 óta fejlesztett, saját tervezésű harckocsijának az úszóképességét is hasonló módon kívánta elérni. 1936 augusztusában az ő tervein alapuló, Magyarországon megépített V–3-as harckocsi is ilyen pontonok, valamint beépített hajócsavarja segítségével úszta át a Dunát a típus tesztjei során.[44]

1936–1937 fordulóján már több fantáziát látott a brit hadvezetés a Straussler-féle úszóeszközökben. 1937-ben egy brit Light Tank Mark VIB könnyű harckocsi, oldalán egy-egy Straussler által áttervezett – *Series 2* névre keresztelt –, továbbfejlesztett pontonnal ismét sikeres úszópróbát hajtott végre az aldershoti katonai gyakorlótértől nem messze lévő Mytchett-tavon. A próba során ezt a harckocsit nem látták el hajócsavarral vagy egyéb vízi meghajtással, csak a lánctalpak mozgása hajtotta előre, így az úszó Mk. VIB vízi haladása rendkívül lassú volt. A War Office mindenesetre elégedett volt a tesztek eredményével, és hadosztályainál lovasezredenként hat pár Straussler-féle pontont rendszeresített. Hozzávetőleg 120 darab ilyen ponton készült végül, de arról nincs adat,

[41] A brit hadügyekért felelős állami szervezet 1857–1964 között.
[42] *Fletcher* 1991. 53. o.
[43] *Fletcher* 2006. 5. o.
[44] *Bonhardt* 2008. 237. o.

hogy valaha is alkalmazták volna azokat a fent említett teszten kívül.[45] A pontonok szállítására a Vickers egy speciális szállítójárművet alakított ki.[46]

Később, 1939. év elejétől kezdve, Straussler elképzelését alapul véve – de a feltaláló személyes segítsége, közreműködése nélkül – megépült Nagy-Britanniában egy nagyobb, *Series 3* névre keresztelt úszótest-típus is, amelyet a nagyobb, Cruiser Tank Mark V Covenanter, majd Cruiser Tank Mark VI Crusader – korabeli brit terminológia szerint cirkáló – harckocsikon próbáltak ki.[47] Az úszó Crusader 1939–1940 során sikeresen teljesítette a brit hadsereg próbáit, mindazonáltal nem rendszeresítették, az időközben kitört háború ellenére sem. Ennek oka egyrészt az, hogy a túlságosan nehéz pontonok megemeléséhez, elhelyezéséhez hat ember erejére és egy harckocsitoronyhoz rögzített kis darura volt szükség.[48] Másrészt a pontonok szállítását a harckocsin kivitelezhetetlenné tette azok túl nagy mérete és rendkívül sérülékeny volta. Felszerelt pontonokkal az ormótlanná vált harckocsi kormányzása is nehézkes volt, mivel az úszótestek lépten-nyomon beakadtak a terepakadályokba, épületekbe. Végül pedig a felszerelt pontonokkal a páncélos túl széles lett ahhoz, hogy partraszálló hajókról indítani lehessen azt, ami komolyan korlátozta az eszköz alkalmazhatóságát.[49]

6. kép: A Light Tank Mk. VIB Straussler-féle Series 2 pontonokkal szerelve (Bovington)

7. kép: Egy Series 3 pontonokkal úszóképessé alakított Covenanter hátul- és oldalnézete (Bovington)

[45] *Fletcher* 2014. 23–26. o.
[46] *Fletcher* 2021. 62. o.
[47] *Fletcher* 1989. 134. o.
[48] *Fletcher* 2017. 94. o.
[49] *Fletcher* 2014. 26. o.

A „Straussler szerkezet" és a Duplex Drive meghajtás elméleti háttere

Nicholas Straussler – egyéb elfoglaltságai mellett – már ekkoriban, a világháború első hónapjaiban is kereste a megoldást a problémára, hogyan lehetne egy harckocsit úgy úszóképessé tenni, hogy a gyakorlatban bumfordinak és sérülékenynek bizonyuló pontonokra ne legyen szükség. Jó pár év kísérletezésbe került ugyan, de a végeredmény, mondhatni, zseniális lett.

Straussler zsenialitása nem az alkalmazott elvben – a vízkiszorítás megnövelésében – keresendő, hanem a módszerben, ahogyan ezt elérte. Az elv ugyanis lényegében nem különbözött attól, amely az addig általa és mások által is pontonokkal, úszótestekkel elért eredményeket megalapozta.

Új, harckocsikat úszóképessé tévő találmányának alapját továbbra is az általa szabadalmaztatott összecsukható csónakok képezték, de a vízhatlan vásznat immár nem egy külön pontonra, hanem közvetlenül a harckocsira szerelte rá. A jármű peremén körbefutó vázra feszített vízhatlan ponyvával vette körbe az adott páncélos felső felét, valamivel a lánctalpak felett. A felül nyitott váz és rajta a vízhatlan anyag a magasba felnyúlva növelte meg a jármű felületét, ezáltal vízkiszorítását. Kellő merevségű anyagok alkalmazásával ez már elegendő felhajtóerőt produkált ahhoz, hogy a páncélos ne süllyedjen el – ahogyan például egy nehéz, de elég mély, üreges test, például egy csónak, de akár vödör is képes úszni a vízen, amíg peremei a víz színe felett maradnak. A vízhatlanra szigetelt harckocsi alsó fele elmerült a vízben, míg a test felső fele és a torony, bár a vízvonal alatt volt, a ponyvának hála száraz maradhatott. Így a harcjármű képessé vált úszni a vízen.

Mindez azonban még nem elég, ugyanis a felemelt ponyva jóval a jármű teteje fölé nyúlt, így akadályozta a kilátást a járműből és a fegyverzet használatát. Éppen ezért Straussler a vízhatlan vászon fémvázának függőleges elemeit úgy alakította ki, hogy vagy pneumatikusan működtethető emelőkarok, vagy levegővel felfújható gumitömlők segítségével a vászonfalat fel lehessen húzni és le lehessen ereszteni. Alaphelyzetben az összehajtott ponyva és a keret rásimult a harckocsitest oldalára, így nem akadályozta a harcjármű rendeltetés szerinti alkalmazását. Amikor pedig szükség volt egy vízi akadály leküzdésére, a kezelők egyszerűen sűrített levegővel működésbe hozták az emelőkarokat, vagy felfújtatták a gumitömlőket, amelyek magasba emelték a ponyvát, lehetővé téve az úszást. A vízi akadály leküzdése után pedig, a partot érés pillanatában a vízhatlan vászonfal leengedésével az így átalakított páncélos hagyományos harckocsiként folytathatta útját és vehette fel a harcot az átkelést megakadályozni igyekvő ellenséggel. Erre a szerkezetre angolul *„Straussler apparatus"*, magyarul „Straussler szerkezet" vagy „Straussler berendezés" néven hivatkozik utólag a szakirodalom.

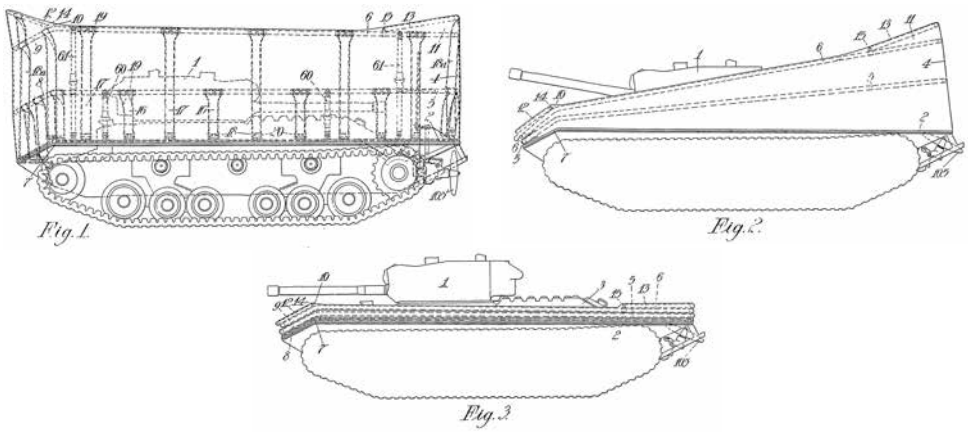

8. kép: A „Straussler szerkezet" szabadalmi rajzai[50]

Találmányának másik lényeges eleme a vízben való gyors haladást biztosító meghajtás, egy hajócsavar és annak a járműhöz történt csatlakoztatása volt. A vízi meghajtást a feltaláló tervének korai változatain még egy különálló csónakmotor és propeller biztosította. Ez azonban, mint kiderült, egy viszonylag bonyolult és sérülékeny megoldás volt. Később a hajócsavart közvetetten a harckocsi motorjához és sebességváltójához kapcsolta, ami így a lánctalppal egy ütemben lett meghajtva. A hajócsavart magát pedig, hogy a szárazföldön ne ütközzön bele semmibe, egy zsanéros mechanizmussal fel lehetett hajtani (szállítási pozícióba állítva).[51] Ebből a kettős, szárazföldi–vízi meghajtási módból származik Straussler találmányának közkeletű neve, a *Duplex Drive*, röviden *DD,* magyarul kettős meghajtási rendszer.

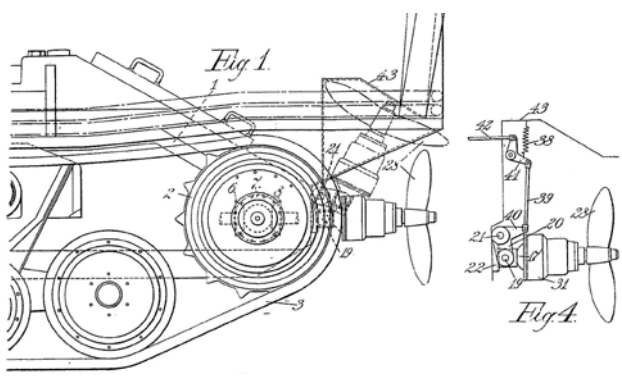

9. kép: A meghajtáshoz kapcsolt hajócsavar rendszere a szabadalmi terven[52]

[50] Lásd a francia FR 934,355 A számú szabadalmat. A szemléltető rajzok alapja egy Valentine Mark IX harckocsi.
[51] *Fletcher* 2006. 6. o.
[52] Lásd a francia FR 932,276 A számú szabadalmat.

Megjegyzendő, hogy a DD elnevezés eleinte csak a hajócsavar meghajtási módjának neve volt. Érdekes módon a DD harckocsik legszembetűnőbb alkotóeleme, a „Straussler szerkezet", vagyis a több méter magas vízálló vászon és az azt tartó, összecsukható vázrendszer a korabeli dokumentumok tanúsága szerint papíron nem képezte részét a Duplex Drive rendszernek.[53] Ennek ellenére később több hivatalos dokumentum is egy kalap alá vette a két különálló rendszert, ezért az egyszerűség kedvéért jelen munkámban én is gyakran fogok a „DD" elnevezéssel egyidejűleg hivatkozni a Straussler-féle ponyvaszerkezetre és a szintén általa kitalált meghajtási rendszerre.

Straussler találmánya lehetővé tette, hogy az azzal felszerelt harckocsi folyókon keljen át, illetve hogy elméletben akár egy partraszálló hadművelet során a tengerről önerőből érjen partot. Emellett – más megoldásokkal ellentétben – nem igényelte több száz kilogrammnyi vagy akár tonnányi plusz felszerelés, egyébként holtteher cipelését sem.[54]

Az elképzelés egyik, a feltaláló által is hangsúlyozott elméleti előnye a többi, hasonló elképzeléshez képest az is, hogy a parthoz közeledő DD harckocsik messziről egyszerű vászoncsónakoknak tűntek. Ezek a partraszállás során használható egyéb alternatívákhoz, például egy harckocsikkal telezsúfolt partraszálló hajóhoz képest egyrészt jóval kisebb célpontot nyújtottak volna a partvédő, ellenséges tüzérségnek, másrészt egy mit sem sejtő ellenséges közkatona szemszögéből kevésbé tűnhettek volna olyan fenyegetésnek, amelyre érdemes egyáltalán tüzet összpontosítani. Nem is beszélve a pszichológiai, demoralizáló hatásról, amit egy „vászonladik" helyén hirtelen felbukkanó harckocsi okozhat.

Pontos adat egyelőre sajnos nem áll rendelkezésre arról, hogy Nicholas Strausslernek mikor támadt a harckocsik úszóképességét ponyvaszerkezettel biztosító ötlete, illetve mikor készült el annak első, bemutató célra használt, működőképes prototípusával. Feltételezhetően az elképzelést először valamikor 1940 legelején mutathatta be a brit hadsereg képviselőinek. A bemutatón egész egyszerűen egy farostlemezre szerelt ponyvaszerkezet demonstrálta a koncepció működőképességét. A lemezt súlyokkal látták el, így reprezentálva egy nehezebb jármű tömegét. A laphoz egy csónakmotort rögzítettek a vízi meghajtás biztosításához. A kísérleti „csónak" bemutatója sikeres volt, és a brit hadsereg képviselői meg is állapodtak a feltalálóval, hogy további kísérletekhez hamarosan biztosítanak egy igazi harckocsit.[55]

[53] *Fletcher – Zaloga* 2018. 136–137. o.
[54] *Vanderveen* 1992. 36. o.
[55] Uo. 41. o. A csónakmotor-meghajtás egy továbbfejlesztett, későbbi változatát tartalmazza az 1944 tavaszán elbírálásra benyújtott brit GB 574,918 A számú szabadalom.

Elvetélt brit úszóképes harckocsi fejlesztési programok

Straussler elképzelése azonban nem „légüres térben" született, mivel csak egyike volt a számos, ekkoriban Nagy-Britanniában kidolgozás alatt álló eszköznek, melyekkel a harckocsik úszóképességét igyekeztek biztosítani.

Az Egyesült Királyság mint tengerekkel körülvett szigetország a kezdetektől fogva élen járt az úszóképes harckocsik fejlesztésében, kezdve a világ első úszóképes harckocsijától, a Medium Mark D** közepes harckocsitól[56] a Vickers–Carden–Loyd mérsékelten sikeres Light Amphibious Tankjának az 1930-as évek legelején született különböző változataiig.[57] Ennek ellenére a következő évtized során a brit hadsereg egyetlen úszóképes harckocsit sem állított hadrendbe, és fejlesztésüket sem támogatták különösebb mértékben, csupán pár kisebb léptékű kísérlet történt, amelyekre példa a már említett, harckocsikra szerelhető Straussler-féle pontonok rendszeresítése.

Ezeken kívül az 1930-as évek során úszóképes harckocsitípusok létrehozására is folyt néhány, általában már a tervezés első fázisaiban elvetett kísérlet brit hadiipari vállalatok, állami tervezőirodák és lelkes magánszemélyek közreműködésével, azonban ezek részletes bemutatására jelen munkában nem fogunk kitérni.[58] Általánosságban elmondható, hogy ekkoriban az anyagi források hiánya, technológiai korlátok és a katonai döntéshozók szkeptikussága miatt nem is volt igazán létjogosultsága egy külön kétéltű harckocsitípus rendszeresítésének a Brit Birodalom és a Nemzetközösség hadseregeiben. Ezen még a második világháború 1939. szeptemberi kitörése sem változtatott egy ideig.

Mindeközben Nicholas Straussler „saját szakállára", magánszemélyként tovább ügyködött elképzelésének kidolgozásán, fizikai megvalósításán, siker esetén reménykedve egy későbbi állami megrendelésben.

Az események menetében azonban fordulatot hozott Franciaország eleste és a szövetséges haderő dunkerque-i evakuációja.[59] Bár ezt követően a Brit-szigetekre visszaszorult brit haderő elsősorban a védekezésre, a németek várt inváziójának elhárítására rendezkedett be, nem adták fel a reményt a visszavágásra, egy jövőben indítandó, tengeren is átívelő inváziót. 1940 júliusában például biztosították Strausslernek a beígért anyagi és eszközbéli támogatást.[60]

---

[56] *Fletcher* 2016. 139. o.

[57] Uo. 188. o.

[58] Példaként a Johnson Light Tropical Tankot, a Vickers–Armstrongs L1E3-ast, a 17-ton Lightert, vagy a Matthew Cargin, skót születésű magánszemély által propagált WLT-t lehetne említeni. Ezekhez, valamint a brit hadsereg által vizsgált egyéb úszóképes harckocsikról bővebben lásd pl. *Lister* 2018. 26–34. o.; *Fletcher* 1991. 5. o.; *Fletcher* 2006. 4–5. o.; *Fletcher* 2016. 155–156. o.; *Fletcher* 2017. 5., 73. o.; *Bull* 2016. 259. o.

[59] *Dildy* 2010. 8–10. o.

[60] KEW, AVIA 22/1522.

A brit hadvezetés természetesen nem tett fel mindent egy lapra, egy „jöttment feltaláló” még nem bizonyított ötletére. Épp ezért 1940. augusztus 5-én a War Office kezdeményezte is egy állami projekt beindítását. A DNLE[61] állami tervezőiroda által megtervezett és a Braithwaite & Co. Ltd. vállalat által megépítendő, kétéltű harckocsi projekt az Amphibious Tank I, röviden A/T 1 nevet[62] kapta. A terv több változtatáson is átesett, és két, futóművükben és meghajtási rendszerükben különböző változatából, az A/T 1*-ból és az A/T 1**-ból[63] kettőt-kettőt rendeltek 1941 márciusában. Az egyedi, úszáshoz optimalizált, hozzávetőleg 7,3 m hosszú, 4 m széles és toronnyal együtt 3,4 m magas[64] harckocsitestre egy Cruiser Mk. V Covenanter cirkáló harckocsi tornyát és fegyverzetét szerelték. A 30-31 tonnás, de nem túlzottan páncélozott[65] jármű hatalmas mérete s ebből adódó nagy vízkiszorítása következtében előkészítés nélkül is úszóképes volt. Az 1942 áprilisa és októbere között tartott próbák során azonban bebizonyosodott, hogy a vízben csak lánctalpával meghajtott típus úszás közben gyakorlatilag kormányozhatatlan és rendkívül instabil volt, továbbá gondot jelentett

10. kép: Az A/T 1 kétéltű harckocsi (Bovington)*

61 Department of Naval Land Engineering.

62 Magyarul „úszó harckocsi 1-es”. A szakirodalomban „AT-1”, „AT I” névalakok is előfordulnak.

63 Kimondva „A/T 1 star” és „A/T 1 two/double star”, vagyis „A/T 1 csillag” és „A/T 1 kétcsillag”. A korabeli brit harceszközökre alkalmazott terminológia szerint az alap katonai eszköz főbb változatait római számmal jelzett „mark”-kal (magyarul kb. megjelöléssel), és ezen belül a kisebb, általában elenyésző módon módosított alváltozatait *-gal jelölték. A csillagok száma a módosítások időrendiségét volt hivatott jelölni. Jelentősebb módosítást nem csillaggal, hanem új számmal volt szokás jelezni. A gyakorlatban ez a rendszer közel sem volt mindig egyértelmű, következetes vagy logikus.

64 *Fletcher* 2017. 94. o.

65 A páncélos szemből átlagosan 40–52 mm, oldalt-hátul 13,5 mm, felül 6,5 mm vastag páncéllemezekből állt össze.

számára partot éréskor a víz elhagyása is.[66] Végső, elkeseredett megoldásképp nem sokkal később fából megépült egy hajócsavarokkal és kormánylapátokkal kiegészített, módosított változatának életnagyságú makettje is, de mivel a Valentine DD sikeres bemutatójával Nicholas Straussler olcsóbb, vízhatlan ponyvaszerkezete a Duplex Drive rendszerrel ekkorra bizonyította működőképességét, a drága és nem túlságosan sok sikerrel kecsegtető A/T 1 programot törölték.[67]

1942 végére Straussler elképzelése maradt az egyetlen fejlesztés alatt álló, úszóképes harckocsikkal kapcsolatos projekt Nagy-Britanniában, s így a magyar származású mérnökre várt a feladat, hogy a brit harckocsikat képletesen szólva „partra tegye az európai kontinensen".

A Tetrarch DD

Visszakanyarodva 1940 nyarához: júliusban[68] a brit Ministry of Supply[69] Nicholas Straussler rendelkezésére bocsájtott ingyen egy – ekkoriban egyébként már elavulófélben lévő típusnak számító[70] – 8 tonnás Light Tank Mark VII Tetrarch típusú könnyű harckocsit,[71] hogy annak a bázisán építse meg elképzelésének működőképes prototípusát. A fejlesztés a legnagyobb titoktartás mellett zajlott Straussler műhelyében, London Hounslow kerületében.[72] A projektet eleinte teljes egészében Straussler irányította, brit katonai megfigyelők ellenőrzése mellett.

Ennek, a DD-k fejlesztését övező titoktartásnak az egyik sajnálatos következménye az is, hogy a korabeli források egy részét megsemmisítették,[73] ami miatt számos részlet mind a mai napig igen bizonytalan a témával kapcsolatban.

A vízhatlan, gumírozott vászonponyvát, valamint az azt tartó vázszerkezet és a ponyva fel-le mozgatásáért felelős, pneumatikus emelők elméletét Straussler 1940 őszére véglegesítette. Az ezzel kapcsolatos szabadalmat 1940 októberében terjesztette fel.[74]

---

66 *Lister* 2018. 33–36. o.
67 *Fletcher* 2017. 94–95. o.
68 KEW, AVIA 22/1522.
69 A brit haderő utánpótlásáért és ellátásáért felelős, 1939-ben alapított minisztérium.
70 *Chamberlain – Ellis* 1967. 5–8. o.
71 KEW, AVIA 22/2748.
72 *Vanderveen* 1992. 35. o.
73 KEW, WO 199/2320.
74 Lásd a brit GB 575,092 A, valamint az ezzel megegyező tartalmú amerikai US 2,390,747 és kanadai CA 408,921 A számú szabadalmakat. Mint a legtöbb, a második világháború alatt szabadalmaztatásra benyújtott, de a háborús erőfeszítéshez szükségesnek ítélt szabadalmat, Straussler ezt a szabadalmat is majd csak a háború lezárulta után kapta meg.

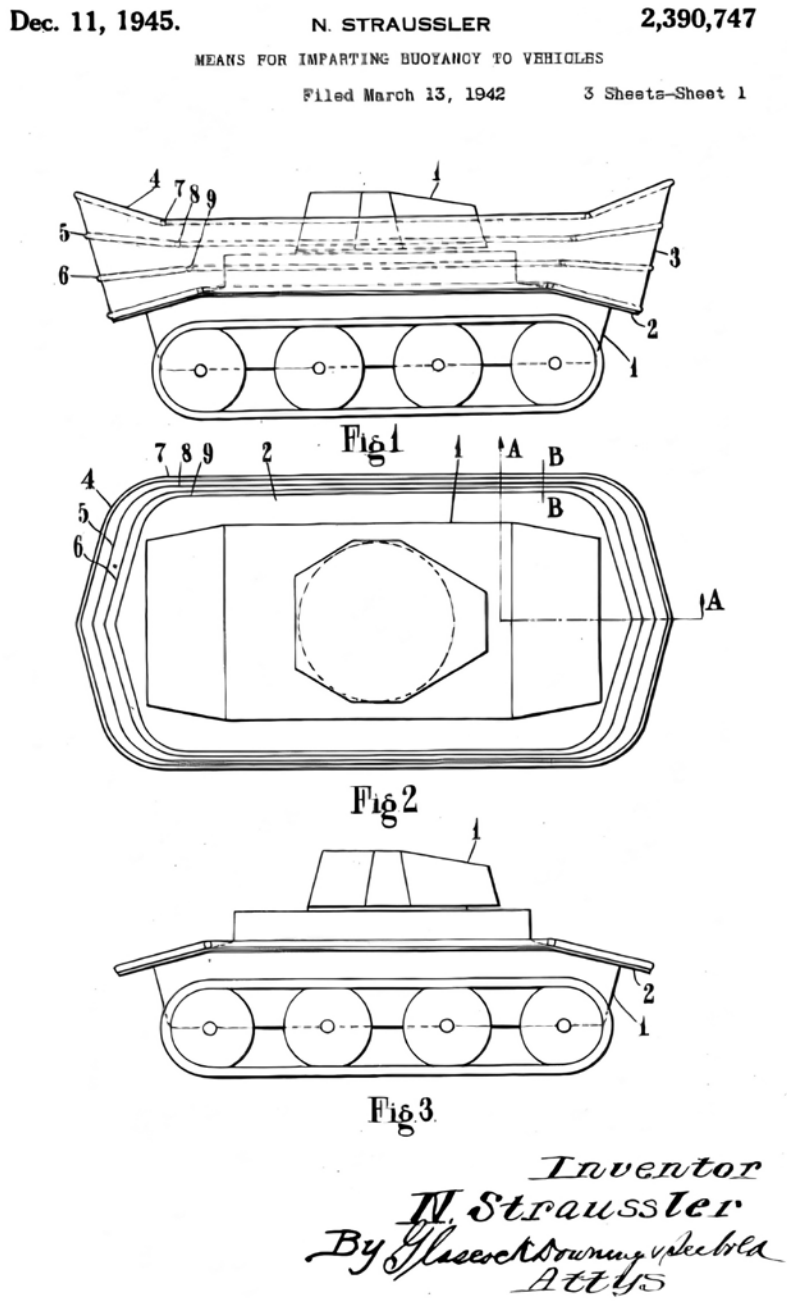

11. kép: A Tetrarch DD-n is alkalmazott elvek szabadalmi rajza[75]

[75] Lásd az amerikai US 2,390,747 számú szabadalmat.

A Tetrarch átalakítása 1941 júniusára készült el,[76] amely során első lépésként a páncélos testét tömítésekkel és ragasztóval vízhatlanná tették. Ezt követően körben a lánctalp felett, a korábbi sárhányók helyére egy lágyacélból készült keretet csavaroztak-szegecseltek a harckocsitestre.[77] Erre rögzítették az összecsukható, és sűrített levegő segítségével felfújt gumitömlők segítségével felhúzható vászonborítást.[78] A vászon anyaga nem sokban különbözött a felfújható matracok gumírozott felületű pamutanyagától. A vászon merevítésére körben felül egy csövekből álló keret szolgált.[79] A vízen haladás biztosításához a harckocsi sebességváltójához csatlakoztatott osztómű segítségével meghajtott hajócsavart szereltek fel a páncélosra.[80]

Úszás közben a Tetrarch háromfős legénységéből a vezető a harckocsitestben, a vízvonal alatt kellett, hogy üljön, míg a parancsnok és a lövész a harckocsi „fedélzetén", a jármű tetején állva utazhatott.

Az úszóképessé alakított, „kettős meghajtású" Tetrarch Duplex Drive, röviden Tetrarch DD első úszópróbájára rövid időn belül sor került a London külvárosi részében található Hendon-víztározóban.[81] Az ezt szemrevételező brit főtiszt zöld utat adott a további fejlesztéseknek.

Nem sokkal később, 1941 nyarának végén a Tetrarch DD Portsmouth-ban tengeri úszópróbán is részt vett, de mint kiderült, a kis kétéltű páncélos csak rendkívül csendes vizeken volt úszásra alkalmas.[82] Sekély merülése miatt közepes szélnél a hullámok már átcsaptak a ponyva felett, ami a harckocsi vízzel való megtelését, ezáltal elsüllyedését kockáztatta.[83]

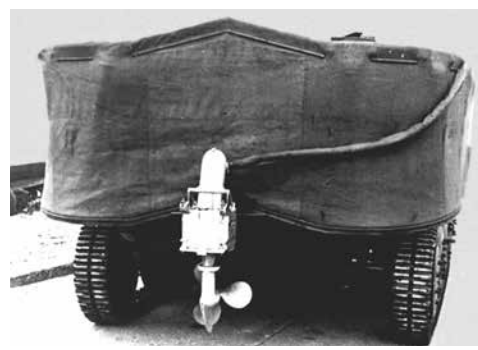

12. kép: A Tetrarch DD felemelt ponyvával elölről, illetve hátulról a hajócsavarral (Bovington)

[76] *Fletcher – Zaloga* 2018. 137. o.
[77] *Vanderveen* 1992. 35. o.
[78] *Cousins – Harrison – Parham* 2020. 650. o.
[79] *Fletcher* 2006. 6. o.
[80] Lásd a brit GB 542,947 A számú szabadalmat.
[81] *Chamberlain – Ellis* 1967. 5. o.
[82] *Fletcher* 2006. 6–7. o.
[83] *Vanderveen* 1985. 5. sz. 21. o.

A Tetrarch DD-vel végzett kísérletek bebizonyították, hogy Straussler elképzelése működhet, s a brit haderő elégedett volt az addig elért eredményekkel. Mindazonáltal a Tetrarch átalakításának járulékos költségeiről és a feltaláló profitjának mértékéről Nicholas Straussler és a brit haderő költségvetési szerve egészen 1944 januárjáig alkudozott. A feltaláló az elhúzódó tárgyalások után végül csupán ezért az egy átalakításért cserébe egy kisebb vagyont, 3317 fontot, 8 shillinget és 7 pennyt „csikart ki" a Ministry of Supply-ból.[84]

A Universal Carrier DD és a Ronson Dragonfly

Nicholas Straussler a Tetrarch DD tervezésével párhuzamosan, valamikor 1941 első felében papírra vetette a brit hadsereg többfunkciós, elsősorban csapatszállítóként, géppuskahordozóként alkalmazott lánctalpas harcjárművének, a Universal Carriernek Duplex Drive rendszerűre történő átalakításához szükséges módosításokat is. Mindazonáltal e kisméretű, 3 tonnás harcjármű kétéltűvé alakítását a brit hadsereg ekkor nem látta szükségesnek, így az elképzelés nem jutott tovább az elméleti szintnél.[85]

Valamivel később, 1941–1942 között azonban a kanadai és a brit hadsereg közösen bejelentette igényét a Universal Carrier egy ekkoriban fejlesztés alatt álló lángszórós változatának, az úgynevezett Ronson Carriernek az úszóképessé tételére.[86] Straussler műhelyében hat darab[87] ilyen, kísérleti stádiumban lévő lángszórós páncélost szereltek fel a találmánnyal. Az úszóképes lángszóró-hordozó változat a *Ronson Dragonfly*

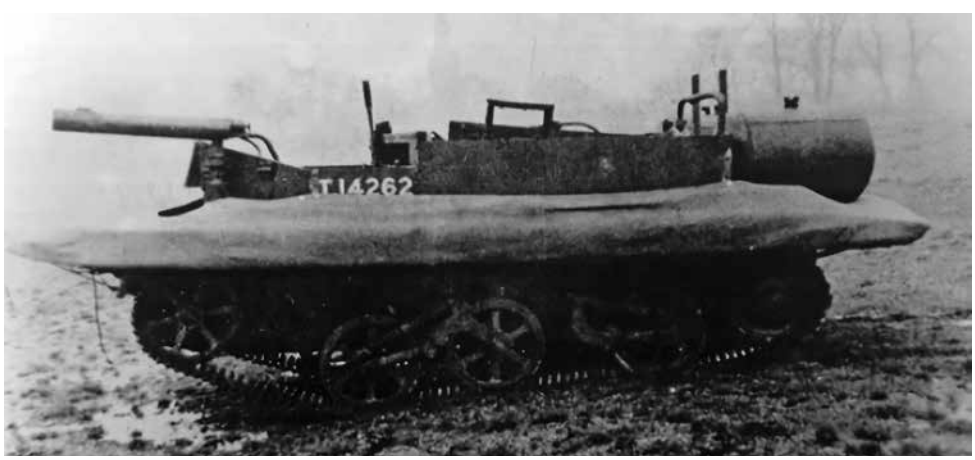

13. kép: A Ronson Dragonfly úszóképes lángszórós harcjármű (Bovington)

[84] KEW, AVIA 22/2748.
[85] *Fletcher* 2017. 186–187. o.
[86] *Fletcher* 2007. 7. o.
[87] *Vanderveen* 1992. 41. Vö. *Fletcher* 1993. 57. o.

kódnevet kapta. Az ezekkel végzett kísérletek alapján azonban megállapították, hogy az alapjármű, a Universal Carrier kis mérete és tömege miatt a kétéltű jármű úszás közben rendkívül instabil, súlypontja túlságosan magasan volt. Nyílt tengeren túl nagy lett volna annak a kockázata, hogy a hullámok felborítják vagy a ponyva felett átcsapva megtöltik vízzel és elsüllyesztik azt. Végül a Universal Carrier alapú lángszórós kisharckocsit és annak úszóképessé alakított változatát sem rendszeresítették, a fejlesztést törölték.[88]

A Valentine DD

1941. szeptember 19-én határozott úgy a brit hadsereg vezetése, hogy a DD harckocsik fejlesztésének következő lépcsőjeként a Tetrarch után az Infantry Tank Mark III-asok, ismertebb, 1941 júniusától használt nevükön Valentine harckocsik átalakítása következzen.[89] Tekintettel arra, hogy a körülbelül 16 tonnás Valentine több mint kétszer olyan nehéz volt, mint a Tetrarch, ez nem volt olyan könnyű feladat, mint ahogy azt elsőre gondolhatnánk.

A Nicholas Straussler és csapata által végzett első tesztek a Ministry of Supply által biztosított[90] Valentine II harckocsival[91] megmutatták, hogy a ponyva megmagasítása önmagában nem elegendő a nehezebb páncélos úszóképességének biztosításához.[92] A ponyvafal egyrészt a megemelt magasság miatt felemelve a saját súlyát sem tudta már megtartani, másrészt a víz nyomásától összecsuklott volna úszás közben. Straussler így a ponyvába a fele magasságnál egy második vízszintes merevítőt is közbeiktatott, ez alatt pedig megduplázta a gumírozott vászon vastagságát. Az első tesztek nem túl biztató eredményének következtében[93] szükséges volt még mindemellett a függőleges légtömlők megerősítésére is összehajtható, rugókkal beakasztható fémrudakkal.[94]

A gyors vízi haladást biztosító egy darab, háromlapátos hajócsavart Straussler a harckocsi hátuljában lévő, lánctalpat meghajtó erőátviteli egységekhez csatlakoztatta egy osztómű és egy toldalék segítségével. Annak érdekében, hogy partot érés során a hajócsavar lapátjai ne akadjanak bele a talajba, a feltaláló egy hidraulikusan moz-

88 *Fletcher* 2007. 8–9. o.
89 *Fletcher – Zaloga* 2018. 137. o.
90 KEW, AVIA 22/2748.
91 Valentine Mark II. A háború során folyamatosan továbbfejlesztett, sok változtatáson átesett Valentine harckocsi egy korai változata 3 fős legénységgel, AEC dízelmotorral, egy 2 fontos (40 mm-es) löveggel és koaxiális, vagyis a löveggel párhuzamosított 7,92 mm-es Besa géppuskával rendelkezett. A Valentine név hivatalos alkalmazása, vagyis 1941 júniusa előtt Infantry Tank Mk. III* néven is hivatkoztak a típusra. *Fletcher* 2017. 110–111. o. Vö. *Taylor* 2012. 9–10. o.
92 *Vanderveen* 1992. 35. o.
93 *Fletcher – Zaloga* 2018. 138. o.
94 Lásd az 1942 decemberében elbírálásra beadott brit GB 580,881 A és a későbbi francia FR 934,355 A számú szabadalmakat.

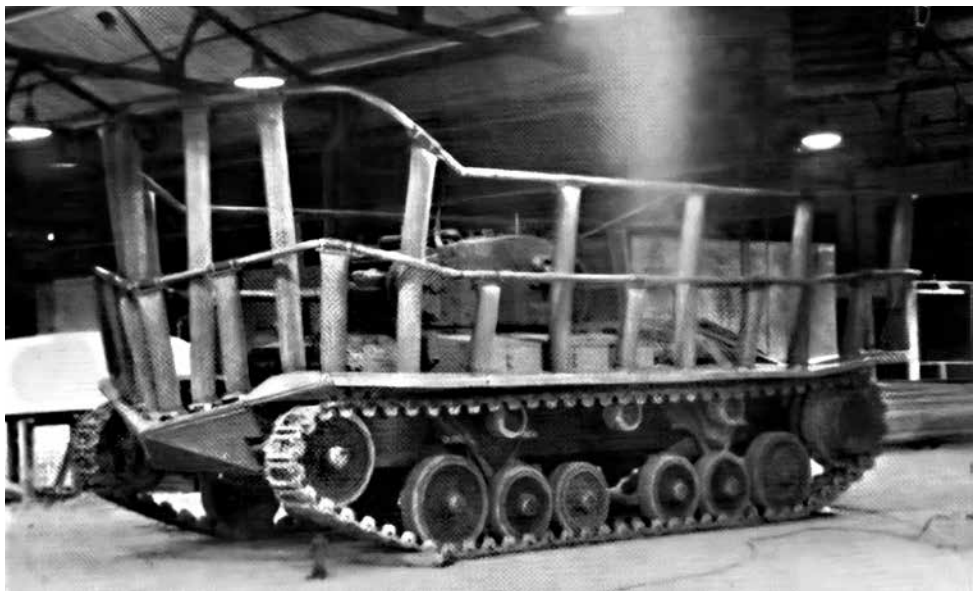

14. kép: A Valentine DD ponyvájának tartóváza (Bovington)

gatható, zsanéros csatlakozó segítségével szállítási pozícióba állíthatóvá, felhajthatóvá tette a propellert.[95]

Menet közben a felhúzott ponyva akadályozta a kilátást a harckocsiból, így Straussler egy új, megnövelt magasságú periszkóp-toldalékot tervezett, csatlakoztatva a páncélos már meglévő periszkópjaihoz. Ezt később a British Optical Lens Co. vállalat tökéletesítette. Partot érést követően a toldalékot egy mozdulattal ki lehetett oldani, hogy ezt követően a páncélos a saját optikai eszközeit használhassa.[96]

A Valentine Duplex Drive első gyakorlati próbáira 1942. május 21-én került sor. Az úszópróba során az ekkor már öregnek számító próba-Valentine annak ellenére úszóképes maradt, hogy a harckocsitest több helyen is eresztett.[97] A Valentine DD gátkorona-magassága[98] mindazonáltal mindössze 30–35 cm volt. Emiatt továbbra is igen magas kockázatot jelentett, hogy erősebb szélben a hullámok átcsaphatnak a ponyva felett, vízzel töltve meg és elsüllyesztve a páncélost.[99] A jármű úszás közbeni végsebessége 4,5 mph (kb. 7 km/h) volt.[100]

[95] Lásd az 1943 márciusában elbírálásra beadott brit GB 581,690 A és az ezzel megegyező tartalmú amerikai US 2,398,057, kanadai CA 449,455 A, illetve francia FR 932,276 A számú szabadalmakat.
[96] *Vanderveen* 1992. 37. o.
[97] *Fletcher* 2006. 7–8. o.
[98] Az a magasság, ami a hajó oldalának teteje és a vízvonal között van, miközben az eszköz úszik a víz felszínén.
[99] *Cousins – Harrison – Parham* 2020. 653. o.
[100] *Fletcher* 2017. 129. o.

15. kép: Az egyik első Valentine DD. Középen szemből a feltaláló, Nicholas Straussler látható (Bovington)

16. kép: Egy Valentine DD angliai próbái során belehajt a tengerbe (IWM, ADM 981)

Pár nappal később, május 25-én[101] Bren géppuskákkal végzett, úszás közbeni lövéspróba alá vetették ezt a prototípust mint céltárgyat – személyzet nélkül –, hogy megvizsgálják, hogyan állná Straussler elképzelése az ellenség golyózáporát. Mint kiderült, nem túl jól, mivel a megrongált ponyvájú mintapéldány egy darab kő módjára süllyedt el, és a kísérletnek helyet adó víztározó alján végezte.[102]

[101] *Fletcher – Zaloga* 2018. 138. o.
[102] *Fletcher* 2006. 7–8. o.

17. kép: Egy Valentine V DD leeresztett ponyvával a szárazföldön (IWM, H 35169). A harckocsi tornya hátrafelé néz, hogy a löveg ne akadályozza a ponyva felemelését.

Nem sokkal később, 1942 júniusa és júliusa között egy második Valentine II-est[103] – más források szerint egy Valentine V-öst[104] – alakítottak át DD rendszerűre. Ekkor már az Egyesült Államok küldöttsége is különös érdeklődéssel kísérte a brit úszóképes harckocsik titkos fejlesztését. Az új mintapéldánnyal végzett próbákat követően, 1942. július 3-án[105] – még a tengeri próbák előtt! – a Ministry of Supply összesen 450 darab Valentine DD-t rendelt[106] a Vickers–Armstrongs Ltd. többségi tulajdonában lévő Metro–Cammell gyártól.

[103] *Fletcher* 2006. 8. o.

[104] Valentine Mark V. Ez a Valentine-alváltozat kis mértékben módosított torony- és páncélkialakításán, illetve GMC dízelmotorján kívül megegyezett a Mk. II alváltozattal. *Fletcher* 2017. 110–111., 128. o.
A kísérletbe bevont alváltozat típusával kapcsolatos ellentmondást a kevés fennmaradt korabeli dokumentum miatt nem sikerült mindeddig feloldani.

[105] *Fletcher – Zaloga* 2018. 138. o.

[106] 214 darabot a 2 fontos (2-pdr, 40 mm-es) löveggel szerelt és 3 fős legénységű Valentine Mk. V-ösből, illetve 236 darabot a fejlesztett, 6 fontos (6-pdr, 57 mm-es) löveggel és megnagyobbított toronnyal szerelt, 4 fős Valentine Mk. IX-es változatból. Ezt a megrendelést 1943 nyarán 565 darabra növelték, 135 darab Mk. V-ösre és 430 darab Mk. IX-esre módosították. Megjegyzendő azonban, hogy a korai elképzelésekkel ellentétben a Valentine DD-k a gyakorlatban végül nem képezték külön, új megrendelés tárgyát, hanem a gyártás alatt lévő, hagyományos Valentine-ok közül válogatták ki az átalakítandó példányokat. *Fletcher* 2006. 9–10. o. Vö. *Cousins – Harrison – Parham* 2020. 650. o.

Mindeközben az USA-ban: az M3E4 Stuart kísérleti harckocsi

A Valentine Duplex Drive első bemutatóit követően, 1942. június 11-én az Egyesült Államok hadserege is hozzálátott a saját, Straussler rendszerén alapuló úszó harckocsikkal kapcsolatos kísérleteihez. Ehhez egy M3 Stuart könnyű harckocsit láttak el felfújható tömlős ponyvával és egy külső csónakmotorral. A kísérleti páncélos az *M3E4* kísérleti úszó harckocsi nevet kapta, és 1942 szeptemberében a Michigan-tavon teljesítette az első úszópróbáját. Mindazonáltal az amerikaiak nem találták a végeredményt elég ellenállónak az elemekkel, a tenger hullámzásával és a várható ellenséges zárótűzzel szemben ahhoz, hogy rendszeresítésre alkalmasnak nyilvánítsák azt. Így az M3E4 projektet 1942 novemberében törölték.

Az USA hadserege további megoldásokat is keresett, hogy harckocsijait úszóképessé vagy egyéb módon partraszállásokkor alkalmazhatóvá tegye,[107] de ezek bemutatására e munkámban nem térek ki.[108]

18. kép: Az M3E4 Stuart úszó könnyű harckocsi felhúzott ponyvával, illetve csupasz ponyvamerevítővel (NARA)

A dieppe-i rajtaütés hatása a DD harckocsik fejlesztésére

1941 közepére a szövetséges hatalmak kiszorultak az európai kontinensről, amely szinte teljesen a tengelyhatalmak ellenőrzése alá került. Bár az nem volt kérdés, hogy ha a szövetségesek győzni akarnak, a náci Németországot a szárazföldön kell legyőzni, 1941–1942 során megoszlottak a vélemények a hadvezetésen belül, hogy ezt hogyan is lehetne kivitelezni.

[107] *Zaloga* 2012. 6–8. o.
[108] Bővebben lásd pl. *Zaloga* 2012. 8–10. o.

Leegyszerűsítve, míg a Szovjetunió, illetve később az Amerikai Egyesült Államok is sürgette egy nyugat- vagy dél-európai front megnyitását, addig a brit hadvezetésben sokáig nem örvendett túl nagy népszerűségnek egy partraszállás ötlete. Véleményük szerint egy sikeres partot éréshez, majd kellő mélységű hídfő létesítéséhez ekkor sok más tényező – kellő légifölény, szükséges embermennyiség, elegendő mennyiségű felhalmozott hadianyag, logisztikai feltételek stb. – mellett még nem állt rendelkezésre elegendő harceszköz,[109] például partraszálló hajó és harckocsi.[110] A brit vonakodást, vagy jobban mondva kivárást, jól szemlélteti például a vezérkaruk egyik, 1942 második felében megfogalmazott irányelve, amely külön ki is tért arra, hogy egyáltalán nincs igényük úszóképes harckocsikra, mivel azok – véleményük szerint – egy esetleges invázió első hullámában amúgy sem használhatóak.[111]

Így az úszó Valentine-ok létrehozásával foglalkozó projekt 1942 nyaráig még nem élvezett prioritást, bár a DD-k fejlesztése tovább folyt, és Straussler (rendszertelenül) kormányzati támogatást is kapott ötletének gyakorlatba történő átültetéséhez. Ekkoriban ugyanis nagyon távolinak tűnt az idő, amikor majd – *ha* bevetésre kerülnének egyáltalán – hasznukat lehetne venni.[112] Ez a felfogás nem sokkal később megváltozott.

Még ha a tényleges, széles körű invázió igen távolinak tűnt is, egy esetleges európai partraszállással kapcsolatos kérdések mérlegelése, annak fokozatos előkészítése nem torpant meg. Ennek egyik lépcsőjeként 1942. augusztus 18-án, a Jubileum-hadművelet (Operation Jubilee) keretében a szövetséges erők tengerről induló partraszálló rajtaütést hajtottak végre a franciaországi Dieppe kikötőváros közelében, hogy tapasztalatot gyűjtsenek a későbbi, nagyobb volumenű invázióhoz, illetve felmérjék az elfoglalt európai területeket védő német part menti erődrendszer, az „Atlanti fal" ellenálló képességét.[113]

A hadművelet azonban kudarcba fulladt, és végül igen magas veszteségekkel járt. A több mint 6000 partra szálló gyalogos lényegében harcjárművek támogatása nélkül volt kénytelen szembeszállni a géppuskafészkekkel, bunkerekkel, aknákkal és egyéb akadályokkal megerősített német partvédelemmel. A harcjárműveket szállító hajók jelentős része ugyanis már a partot érést megelőzően elsüllyedt a partvédő tüzérség tüzétől és a tengeri aknáktól. Ha pedig sikerült is partra tenniük az új, megnövelt gázlóképességet biztosító eszközökkel is ellátott Infantry Tank Mark IV, Churchill típusú nehéz harckocsikat (illetve egyéb harcjárműveket), azok nem sokkal később egész egyszerűen elakadtak a francia tengerpart kavicsos fövenyén vagy az odatelepített akadályokban. A német védők pedig alaposan megtizedelték a nehézfegyverek

[109] *Kilvert-Jones* 1999. 30. o.
[110] *Wynn – Young* 1984. 11–12. o. Vö. *Hine* 1962. 10–27. o. és *Peel* 2019. 16–20. o.
[111] *Kerrigan* 2011. 68–73. o.
[112] *Cousins – Harrison – Parham* 2020. 650. o.
[113] *Anderson* 2010. 61–63. o.

támogatását nélkülöző szövetséges – legnagyobb számban kanadai – gyalogság sorait, mire a visszavonulást elrendelték.[114]

A dieppe-i véres kudarc után a szövetséges hadvezetés – még ha komoly emberáldozatok árán is – a későbbi partraszállásoknál hasznosnak bizonyuló tanulságokat vont le. Például, hogy a harckocsikat szállító, nagyméretű partraszálló hajók túl könnyű célpontok és túl sérülékenyek a német tüzérség és légierő tüzével szemben, így azokat nagy számban a parthoz közel küldeni felér az öngyilkossággal.[115] Továbbá, hogy egy nagy léptékű partraszálló hadművelethez elengedhetetlen a speciális feladatokra – például partraszállásra, akna- illetve akadálymentesítésre, útfektetésre, híd-verésre, lángszórásra – szánt, első vonalban bevethető harckocsik alkalmazása is. Ez a felismerés új lendületet adott a harckocsiknak önmagukban partraszálló képességet biztosító, Straussler-féle Duplex Drive rendszer fejlesztésének is.[116]

A fent felsorolt feladatokra szánt speciális harckocsik kikísérletezése, fejlesztése és alkalmazása hamarosan a brit 79. páncéloshadosztálynak (79th Armoured Division), illetve vezetőjének, a karizmatikus Sir Percy Hobart vezérőrnagynak a feladata lett. Az ő felügyelete alatt a brit hadsereg hadmérnöki egységének (Royal Engineers) szakemberei által létrehozott különleges harcjárművek is úgy vonultak be a hadtörténelembe, mint „Hobart's Funnies", vagyis „Hobart viccesei".

Az utókor ezek közé a jobbára brit hadmérnökök által kifejlesztett „viccesek" közé sorolta be végül a magyar származású brit polgári mérnök, Nicholas Straussler Duplex Drive rendszerét is, holott azt Hobart tábornok ekkor majdhogynem „készen" kapta. Számos, a témában megjelent írásban tévedésből egyenesen Hobartnak tulajdonítják a DD rendszer létrehozását is.[117]

Elvetett ötletek: a Cromwell DD és a Churchill DD

1942 második felében Straussler felterjesztette az ekkor még fejlesztés alatt álló Cruiser Tank Mark VIII, Cromwell cirkáló harckocsi,[118] majd 1943 legelején a már említett Infantry Tank Mark IV, Churchill típusú nehéz, gyalogságtámogató harckocsi Duplex Drive változatainak terveit.[119] E típusok ekkori kiforratlansága miatt azonban ezekből prototípus nem készült, később pedig a Sherman DD-k hadrendbe állásával már nem volt rájuk szükség.

[114] *Ford* 2003. 86–92. o. Vö. *Fletcher* 1984. 9–12. o.
[115] *Zaloga* 2012. 15. o.
[116] *Zaloga* 2021. 5. o.
[117] Példaként lásd *Bastable* 2004. 15–16. o.
[118] *Fletcher* 2006. 9–10. o.
[119] *Fletcher* 1993. 56. o.

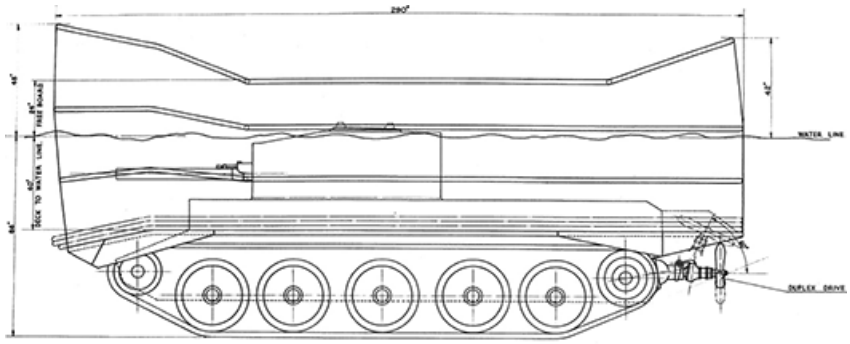

19. kép: A Cromwell DD rajza (Bovington)

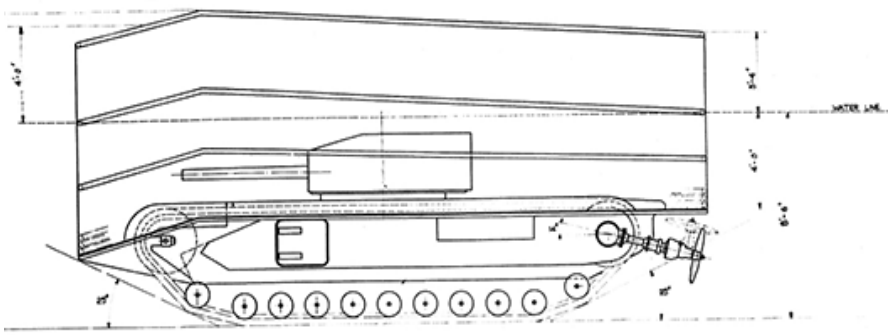

20. kép: A Churchill DD rajza (Bovington). Jól látszik, hogy ha megépült volna, a kb. 40 tonnás harckocsi teljes egészében a vízvonal alatt lett volna úszás közben

Kiképzés a Valentine DD-k segítségével

Az már 1941 őszétől látszott, hogy a Valentine harckocsi a fejlesztések ellenére sem tudja idővel hatásosan felvenni a harcot a folyamatosan fejlődő, egyre vastagabb páncélzatú és egyre nagyobb tűzerejű német Panzerekkel szemben.[120] Éppen ezért már ebben az évben felmerült az igény brit és amerikai részről is, hogy a szövetségesek egyik legkorszerűbb, ekkor viszonylag már nagyobb mennyiségben is rendelkezésre álló harckocsiját, az amerikai M4 Sherman közepes harckocsit is lássák el Straussler találmányával.[121]

1942 decemberében a brit hadsereg döntéshozói hivatalosan is elavult típusnak minősítették a Valentine-t, annak gyenge páncélzata miatt.[122] Gyártását, használatát,

[120] *Newsome* 2016. 9. o.
[121] *Fletcher* 2006. 9. o.
[122] *Fletcher* 2017. 125–126. o.

21. kép: Kiképzés Valentine V DD-k és Valentine IX DD-k segítségével (IWM, H 35177)

illetve részben a típus fejlesztését folytatták ugyan, amíg kellő mennyiségben rendelkezésre nem álltak ennél jobb harckocsik, de ezt követően a Valentine-okat fokozatosan visszavonták a frontvonalakról. Ugyanez lett a sorsa a Valentine alapú Duplex Drive harckocsiknak is. A megrendelt példányokat legyártották, hogy azokon a kiképzés megkezdődhessen addig is, amíg elkészül egy jobb típus.

1943 elején egy kiegészítő ponyvatámasztékokkal ellátott, megerősített vázzal szerelt Valentine DD ellen ismét lövészeti próbát hajtottak végre géppuskákkal, melyet az úszó páncélos sikeresen átvészelt, bár ponyvája súlyosan megrongálódott. Újabb lövészeti próbák eredményeként megállapították, hogy a megerősített ponyvafal képes ellenállni még a 25 fontos tüzérségi löveg[123] nagy rombolóerejű lövedékének néhány méterre a vízben történt robbanásának is.[124]

Ezzel párhuzamosan javában folyt a Valentine-ok átalakítása DD rendszerűre. 1943 áprilisában a brit hadvezetés a korábban már említett 79. páncéloshadosztályhoz rendelte az elkészült Valentine DD-ket, amelyek segítségével májusban megkezdődött a csapatok átképzése. A normandiai partraszállásig a 79. páncéloshadosztály kiképző-

[123] Ordnance Quick-Firing 25 pounder (röviden OQF 25-pdr), második világháborús brit tüzérségi löveg. Kalibere 3.45 hüvelyk (87,6 mm) volt.
[124] *Vanderveen* 1992. 37. o.

tisztjei összesen tizenegy, brit, kanadai és amerikai harckocsizó egységet[125] képeztek ki a Valentine DD-k használatára.[126]

A vízi kiképzés első lépéseinek a kelet-angliai Narford- és Fritton-tavak adtak helyet. Itt a kezelőszemélyzetek nemcsak a Valentine-ok általános illetve vízi vezetését és használatát sajátították el, hanem különleges képzést kaptak az úszó harckocsik taktikai szintű, csoportokban történő alkalmazására is.[127]

A tavakon kapott „édesvízi kiképzés" után a DD harckocsik kezelőszemélyzetei több, a Skóciában, Walesben és Angliában erre a célra kijelölt, titkos tengerparti ki-

22. kép: Valentine DD harckocsik egy LCT(2) partraszálló hajó fedélzetén, indításra készen (IWM, H 35179)

képzőközpontok egyikén sajátíthatták el a kevésbé csendes vizeken történő használatot.[128] Ennek során tanulták meg mind a szárazföldről, mind a partraszálló hajókról történő biztonságos vízre bocsájtás módszerét, a tengeri manőverezés és navigáció mikéntjét, illetve vészhelyzet esetén a süllyedő páncélos mielőbbi elhagyásának technikáját. Végszükség esetére a kezelőszemélyzetet egy, a ponyva esetleges átvágásához

[125] Ezek a brit 4th/7th Royal Dragoon Guards, a Nottinghamshire Yeomanry (Sherwood Rangers), a 13th/18th Royal Hussars (Queen Mary's Own), a 1st East Riding Yeomanry, a Staffordshire Yeomanry lovasezredek, a kanadai Fort Garry Horse és 1st Hussars lovasezredek, valamint az amerikai 70th, 741st és 743rd Tank Battalion harckocsizó zászlóaljak voltak. Ugyanekkor a brit 15th/19th Hussars (The King's Royal Hussars) lovasezred katonáit is kiképezték a DD harckocsik kezelésére, azonban ezt az egységet később nem vetették be kétéltű hadműveletek során.
[126] *Fletcher* 1984. 23. o.
[127] *Buckley* 2004. 84. o.
[128] *Fletcher* 2006. 11–12. o.

23. kép: Partraszállási hadművelet gyakorlása Valentine DD harckocsikkal közösen a Wight-szigeten, nem sokkal a normandiai partraszállást megelőzően (IWM, A 23097)

szükséges késsel, illetve a brit tengeralattjárókon alkalmazotthoz hasonló, felfújható mellénnyel, valamint egy kisméretű légzőkészülékkel és 8 percre elegendő oxigéntartállyal is ellátták.[129] Ezek egy esetleges baleset során a tank vízzel való gyors megtelése és a víznyomástól összecsukló ponyvaváz miatt életet menthettek.

Mindezek az óvintézkedések azonban nem minden esetben voltak elegendőek. Több katona vesztette életét a kiképzés során a ponyva gumirészeinek szakadása vagy a ragasztás elengedése, a ponyva megrongálódása miatt elsüllyedt harckocsikban. Komoly problémát okoztak mindemellett a tank motorja által kipufogott, levegőnél nehezebb gázok is, amelyek az úszó harckocsi „vászonteknőjében" felgyűlve nem egy esetben okoztak például szén-monoxid-mérgezést a kezelőknek. Ez utóbbira megoldásképp később légterelőket szereltek a harckocsi kipufogóihoz a gázok hatékonyabb elvezetése érdekében.[130]

A Valentine DD-kkel kapcsolatos legsúlyosabb baleset 1944. április 4-én következett be. A szövetségesek addigi legnagyobb partraszállási gyakorlata, a Dorsetben megrendezett SMASH I gyakorlat során ugyanis a hirtelen feltámadó erős szél és

[129] *Fletcher* 2006. 11–14. o. Vö. *Vanderveen* 1992. 42. o.
[130] *Zaloga* 2012. 18. o.

hullámzás következtében 7 darab Valentine DD süllyedt el gyors egymásutánban, amelyek 6 katonát ragadtak magukkal a hullámsírba.[131]

1943-ban rendszeresítésre került a 75 mm-es löveggel szerelt Valentine Mk. XI.[132] Annak érdekében, hogy a csapatok adott esetben a rendelkezésre álló legerősebb fegyverzettel ellátott változattal vehessék fel a harcot az ellenséggel, a Valentine DD megrendeléseket a kisebb kaliberű (a 40 mm-es 2-pdr és az 57 mm-es 6-pdr) ágyúkkal szerelt Valentine Mk. V és Mk. IX[133] változatok ellenében a Valentine Mk. XI javára tolták el. Összesen végül körülbelül 600-650 darab Valentine Duplex Drive épült meg.[134]

Az elkészült Valentine Mk. V DD-ket csak és kizárólag kiképzési célokra alkalmazták.[135] A Valentine Mk. IX és Mk. XI DD-k az olasz, a távol-keleti és az indiai frontokra kerültek, de használatuk az M4 Shermanek mellett elenyésző volt.[136] Éles bevetésre – ahol az úszóképességet is alkalmazni kellett – végül csak a Valentine Mk. XI DD-k kerültek az olaszországi folyókon való átkelésekkor, 1945-ben.[137]

Végül az elavultnak minősített Valentine DD-k teljes körű leváltása Sherman DD-kre még a Japán Császárság fegyverletételekor sem fejeződött be a brit csapatoknál.[138]

A Sherman Duplex Drive megjelenése

Mint arról szó volt, 1942-től a Valentine alapú harckocsik gyenge páncélzatuk miatt már egyre kevésbé teljesítették a frontvonalban bevethető harckocsival szembeni elvárásokat. Viszont, mivel a Valentine járószerkezete elérte terhelhetőségének határát,

[131] *Fletcher* 2006. 14. o. Vö. *Cousins – Harrison – Parham* 2020. 652–654. o.

[132] Valentine Mark XI, a Valentine harckocsi utolsó változata. Fejlettebb, hegesztéses gyártótechnológiával épült már, illetve lövegét az amerikai 75 mm-es lőszert is tüzelni képes brit OQF 75 mm harckocsi-lövegre cserélték. *Taylor* 2012. 43. o.

[133] Valentine Mark IX. A Valentine Mark V továbbfejlesztett változata egy új típusú toronnyal építve, amelybe a nagyobb átütőerejű, 57 mm kaliberű 6 fontos (OQF 6-pdr) harckocsi-löveget szerelték. *Doyle* 2010. 69–84. o.

[134] A szakirodalomban nincs konszenzus arra vonatkozóan, hogy egész pontosan hány darab Valentine került átalakításra DD rendszerűre. David Fletcher, a téma neves kutatójának legfrissebb kutatási eredményei szerint összesen 623 darab Valentine-t építettek át, az alábbi eloszlásban: 212 darab Valentine Mark V DD, 236 darab Valentine Mark IX DD és 175 darab Valentine Mark XI DD. (*Fletcher* 2017. 129. o.) Fletcher más munkáiban viszont az 1944. decemberi gyártási adatokra hivatkozva az alábbi adatokat közölte: összesen 595 darab, amelyből 137 darab Mk. V DD, 198 darab Mk. IX DD és 260 darab Mk. XI DD volt. *Fletcher* 2006. 10. o. és *Zaloga* 2012. 15. o., illetve *Fletcher – Zaloga* 2018. 142. o.
Más források szerint az eloszlás így alakult: összesen 647 darab, amelyből 160 darab Mk. V DD, 312 darab Mk. IX DD, és 175 darab Mk. XI DD volt. (*Taylor* 2012. 13. o.) A pontos adatok kiderítése további kutatások tárgyát képezhetné, amit azonban nehezít, hogy a DD harckocsik fejlesztésének-gyártásának titkos volta miatt sok erre vonatkozó korabeli dokumentumot semmisítettek meg.

[135] *Chamberlain – Ellis* 1969. 61. o.

[136] *Roberts* 1996. 4. o. Vö. *Fletcher* 2006. 14. o.

[137] *White* 1971. 17. o.

[138] *Fletcher* 2017. 129. o.

a típus továbbfejlesztése, vastagabb páncélzattal történő gyártása nem lett volna kivitelezhető. Így már nem tűnt kifejezetten jó ötletnek ilyen elavult harckocsikat küldeni, hogy egy Európát visszafoglaló invázió során egy partraszállásnál elsőként vegyék fel a harcot. Az 1943. év elején elérkezettnek tűnt az idő a Valentine úszóképes Duplex Drive változatának „nyugdíjazására", és a típus leváltására egy korszerűbb harckocsival. Erre a célra a szövetségesek ekkori egyik legmodernebb, Észak-Afrikában már bizonyított és kellő mennyiségben rendelkezésre álló páncélosát, az M4 Sherman közepes harckocsit választották ki. Kisvártatva meg is bízták a Straussler-féle ponyvaszerkezet és Duplex Drive meghajtási rendszer magyar származású feltalálóját, hogy találmányát tervezze át úgy, hogy azt ezen az amerikai harckocsin is alkalmazni lehessen.

A Sherman Duplex Drive, röviden Sherman DD harckocsi létrejöttének történetével, az úszó harckocsik 1944. június 6-ai, normandiai partraszállás során tanúsított teljesítményével, későbbi bevetéseivel, valamint a Duplex Drive rendszerrel kapcsolatos tapasztalatokkal egy következő tanulmányban foglalkozom.

Hivatkozott szabadalmak

CA 282273 A. https://worldwide.espacenet.com/patent/search?q=pn%3DCA282273A
CA 297957 A. https://worldwide.espacenet.com/patent/search?q=pn%3DCA297957A
CA 311773 A. https://worldwide.espacenet.com/patent/search?q=pn%3DCA311773A
CA 408,921 A. https://worldwide.espacenet.com/patent/search?q=pn%3DCA408921A
CA 449,455 A. https://worldwide.espacenet.com/patent/search?q=pn%3DCA449455A
CA 679956 A. https://worldwide.espacenet.com/patent/search?q=pn%3DCA679956A
CH 360302 A. https://worldwide.espacenet.com/patent/search?q=pn%3DCH360302A
CH 361499 A. https://worldwide.espacenet.com/patent/search?q=pn%3DCH361499A
DE 475989 C. https://worldwide.espacenet.com/patent/search?q=pn%3DDE475989C
FR 932,276 A. https://worldwide.espacenet.com/patent/search?q=pn%3DFR932276A
FR 934,355 A. https://worldwide.espacenet.com/patent/search?q=pn%3DFR934355A
GB 131,186 A. https://worldwide.espacenet.com/patent/search?q=pn%3DGB131186A
GB 266,090 A. https://worldwide.espacenet.com/patent/search?q=pn%3DGB266090A
GB 312,955 A. https://worldwide.espacenet.com/patent/search?q=pn%3DGB312955A
GB 344,678 A. https://worldwide.espacenet.com/patent/search?q=pn%3DGB344678A
GB 542,947 A. https://worldwide.espacenet.com/patent/search?q=pn%3DGB542947A
GB 574,918 A. https://worldwide.espacenet.com/patent/search?q=pn%3DGB574918A
GB 575,092 A. https://worldwide.espacenet.com/patent/search?q=pn%3DGB575092A
GB 580,881 A. https://worldwide.espacenet.com/patent/search?q=pn%3DGB580881A

GB 581,690 A. https://worldwide.espacenet.com/patent/search?q=pn%3DGB581690A
GB 838,386 A. https://worldwide.espacenet.com/patent/search?q=pn%3DGB838386A
GB 942,270 A. https://worldwide.espacenet.com/patent/search?q=pn%3DGB942270A
HU 104275. *Szabadalmi Közlöny*, 36. (1931) 24. sz. 412. o.
US 1,650,914. https://patents.google.com/patent/US1650914A
US 1,720,701. https://patents.google.com/patent/US1720701A
US 1,739,269. https://patents.google.com/patent/US1739269A
US 1,795,976. https://patents.google.com/patent/US1795976A
US 2,390,747. https://patents.google.com/patent/US2390747A
US 2,398,057. https://patents.google.com/patent/US2398057A
US 2,977,606. https://patents.google.com/patent/US2977606A
US 3,056,147. https://patents.google.com/patent/US3056147A
US 3,116,496. https://patents.google.com/patent/US3116496A

Rövidítések

ÁBTL	Állambiztonsági Szolgálatok Történeti Levéltára
T-9/1	3.2.2. T-dossziék, 5. doboz, T-9/1 dosszié (10-69724/1956), Á. V. H. II/2. osztály „B” dosszié; Minősítés: Ügynök; Fedőnév: „Wilkinson”, „Henrik”
Bovington	Bovington Tank Museum (Nagy-Britannia), Archives and Reference Library
IWM	Imperial War Museums (Nagy-Britannia)
KEW	The National Archives, London (Nagy-Britannia)
AVIA	Ministry of Aviation (és utódszervezetei) gyűjteménye
HO	Home Office, illetve Ministry of Home Security (és utódszervezeteik) gyűjteménye
WO	War Office (és utódszervezetei) gyűjteménye
MNL OL Z 402	Magyar Nemzeti Levéltár Országos Levéltára, Gazdasági Levéltár, Weiss Manfréd konszern és intézményei fondfőcsoport, Z (Weiss Manfréd Acél- és Fémművek Rt.) 402 (Weiss Manfréd konszernvállalatok okmánytára 1891–1956) fond
NARA	National Archives and Records Administration (Amerikai Egyesült Államok)

Bibliográfia

Anderson 2010. — *Anderson, Richard C. Jr.:* Cracking Hitler's Atlantic Wall (The 1st Assault Brigade Royal Engineers on D-Day). Mechanicsburg, PA, 2010.

Bastable 2004. — *Bastable, Jonathan:* Voices from D-Day. Cincinnati, OH, 2004.

Belügyi Közlöny 1917. — *Belügyi Közlöny*, 22. (1917) 1. sz.

Bíró – Sárhidai 2012. — *Bíró Ádám – Sárhidai Gyula:* A Magyar Királyi Honvédég hazai gyártású páncélos harcjárművei, 1914–1945. Budapest, 2012.

Bombay – Gyarmati – Turcsányi 1999. — *Bombay László – Gyarmati József – Turcsányi Károly:* Harckocsik 1916-tól napjainkig. Budapest, 1999.

Bonhardt 2008. — *Bonhardt Attila:* Magyar páncélosok 1920–1938. In: Magyar autógyárak katonai járművei. Szerk. *Varga A. József.* Budapest, 2008. 202–241. o.

Bonhardt – Pánczél – Végh – Szekeres – Hatytyár – Sári 2015. — *Bonhardt Attila – Pánczél Mátyás – Végh Ferenc – Szekeres József – Hattyár István – Sári Szabolcs:* A magyar páncélosalakulatok története. Budapest, 2015.

Bonhardt – Sárhidai – Winkler 1995. — *Bonhardt Attila – Sárhidai Gyula – Winkler László:* A Magyar Királyi Honvédség fegyverzete. Budapest, 1995.

Buckley 2004. — *Buckley, John:* British Armour in the Normandy Campaign 1944. London–New York, 2004.

Bull 2016. — *Bull, Steven:* Churchill's Army 1939–1945. London, 2016.

Chamberlain – Ellis 1967. — *Chamberlain, Peter – Ellis, Chris:* Light Tank Mk. VII Tetrarch. (Armour in Profile 11.) Great Bookham, 1967.

Chamberlain – Ellis 1969. — *Chamberlain, Peter – Ellis, Chris:* British and American Tanks of World War II. New York, 1969.

Cousins – Harrison – Parham 2020. — *Cousins, Thomas – Harrison, Thomas – Parham, Dave:* The Maritime Archaeology of Duplex Drive Tanks. In: IKUWA6 Shared Heritage: Proceedings of the Sixth International Congress for Underwater Archaeology. Ed. *Jennifer A. Rodrigues – Arianna Traviglia.* Fremantle, 2020. 649–656. o.

Dildy 2010. — *Dildy, Douglas C.:* Dunkirk 1940 – Operation Dynamo. (Campaign 219.) Oxford, 2010.

Doyle 2010. — *Doyle, David:* Valentine Tank Walk Around. Carrollton, TX, 2010.

Farkas 2016. *Farkas Zoltán:* Magyar úszó páncélozott harcjárművek a V3-as harckocsitól napjainkig. *Haditechnika,* 50. (2016) 1. sz. 68–72. o.

Feimer 1936. *Feimer László:* Az új angol hadihidak. *Magyar Katonai Szemle*, 6. (1936.) 4. sz. 148–160. o.

Fletcher 1984. *Fletcher, David:* Vanguard of Victory. The 79th Armoured Division. London, 1984.

Fletcher 1989. *Fletcher, David:* The Great Tank Scandal. British Armour in the Second World War, Part 1. London, 1989.

Fletcher 1991. *Fletcher, David:* Mechanised Force. British Tanks Between the Wars, Part 2. London, 1991.

Fletcher 1993. *Fletcher, David:* The Universal Tank. British Armour in the Second World War, Part 2. London, 1993.

Fletcher 2001. *Fletcher, David:* The British Tanks, 1915–19. Marlborough, 2001.

Fletcher 2006. *Fletcher, David:* Swimming Shermans. Sherman DD amphibious tank of World War II. (New Vanguard 123.) Oxford, 2006.

Fletcher 2007. *Fletcher, David:* Churchill Crocodile Flamethrower. (New Vanguard 136.) Oxford, 2007.

Fletcher 2014. *Fletcher, David:* British Light Tanks 1927–1945. Marks I–VI. (New Vanguard 217.) Oxford, 2014.

Fletcher 2016. *Fletcher, David:* British Battle Tanks. World War I to 1939. Oxford, 2016.

Fletcher 2017. *Fletcher, David:* British Battle Tanks. British-made Tanks of World War II. Oxford, 2017.

Fletcher 2021. *Fletcher, David:* Straussler and Alvis. *Classic Military Vehicles,* 236. (2021) 1. sz. 62–65. o.

Ford 2003. *Ford, Ken:* Dieppe 1942. Prelude to D-Day. (Campaign 127.) Oxford, 2003.

Fletcher – Zaloga 2018. *Fletcher, David – Zaloga, Steven J.:* British Battle Tanks. US-Made Tanks of World War II. Oxford–New York, 2018.

Gallai 1947. *Gallai Ágnes:* Mr. Straussler, aki megmentette életünket… *Haladás*, 3. (1947) 40. sz. 2. o.

Gedeon 1945. *Gedeon Pál:* Magyar mérnök találta fel Montgomery úszó tankját. *Képes Figyelő,* 1. (1945) 13. sz. (Oldalszám nélkül.)

Giesbers – Tas – Giesbers 2016. — *Giesbers, Jan – Tas, Rob – Giesbers, Antal:* Holland Paraat! 2. Nederlandse Vechtwagens en Pantserwagens / Dutch Tanks and Armoured Cars, 1914–1943. [H. n.], Giesbers Media, 2016.

Haris – Haris 2004. — *Haris Lajos – Haris Ottó:* Fejezetek a magyar katonai harcjárművek gyártástörténetéből az Osztrák–Magyar Monarchia keretein belül és Magyarországon az 1920–1940-es években. V. rész. *Haditechnika*, 38. (2004) 2. sz. 55–58. o.

Hine 1962. — D-Day. The Invasion of Europe. Ed. *Al Hine.* New York, 1962.

Hogg 2000. — *Hogg, Ian V.:* The Greenhill Armoured Fighting Vehicles Data Book. London–Mechanicsburg, PA, 2000.

Hunnicutt 1971. — *Hunnicutt, Richard Pearce:* Sherman. A History of the American Medium Tank. Novato, CA, 1971.

Kerrigan 2011. — *Kerrigan, Michael:* World War II Plans That Never Happened. London, 2011.

Kilvert-Jones 1999. — *Kilvert-Jones, Tim:* Omaha Beach. V Corps' Battle for the Normandy Beachhead. (Battleground Europe / Normandy) Barnsley, 1999.

Lister 2018. — *Lister, David:* Forgotten Tanks and Guns of the 1920s, 1930s and 1940s. Yorkshire–Philadelphia, 2018.

Newsome 2016. — *Newsome, Bruce Oliver:* Valentine Infantry Tank, 1938–45. (New Vanguard 233.) Oxford, 2016.

Peel 2019. — D-Day. The Story of the Greatest Military Operation in Histroy. Ed. *Dan Peel.* London, 2019.

Roberts 1996. — *Roberts, Paul:* Valentine Infantry Tank. (Museum Ordnance Special No. 10.) Darlington, MD, 1996.

Smithers 1987. — *Smithers, A. J.:* Rude Mechanicals. Account of Tank Maturity During the Second World War. London, 1987.

Sowodny 1998. — *Sowodny, Michael:* German Armored Rarities, 1935–1945. Atglen, PA, 1998.

Speller 2001. — *Speller, Ian:* The Role of Amphibious Warfare in British Defence Policy, 1945–56. Basingstoke–New York, 2001.

Szabadalmi Közlöny 1931a. — *Szabadalmi Közlöny*, 36. (1931) 15. sz. 250. o.

Szabadalmi Közlöny 1931b.	*Szabadalmi Közlöny*, 36. (1931) 24. sz. 412. o.
Taylor 2012.	*Taylor, Dick:* Into the Vally. The Valentine Tank and Derivates, 1938–1960. Sandomierz, 2012.
Temesváry 1984.	*Temesváry Ferenc:* Fejezetek a Magyar Fegyvergyár történetéből. V. rész. *Folia Historica,* 12. (1984) 123–172. o.
Vanderveen 1985.	*Vanderveen, Bart:* Tetrarch and Alecto. *Wheels & Tracks,* 15. (1985) 5. sz. 20–33. o.
Vanderveen 1991.	*Vanderveen, Bart:* Nicholas Straussler. The life and work of a Hungarian-born British designer, 1891–1966. *Wheels & Tracks,* 36. (1991) 3. sz. 30–37. o.
Vanderveen 1992.	*Vanderveen, Bart:* DD Tanks. *Wheels & Tracks,* 40. (1992) 3. sz. 34–42. o.
Vanderveen 1993.	*Vanderveen, Bart:* Straussler Supplement. *Wheels & Tracks,* 44. (1993) 3. sz. 35–41. o.
White 1971.	*White, Brian Terrence:* Valentine Mark III. (AFV Weapons Profile No. 6.) Windsor, 1971.
Wynn – Young 1984.	*Wynn, Humphrey – Young, Susan:* Prelude to Overlord. Novato, CA, 1984.
Zaloga 2012.	*Zaloga, Steven J.:* US Amphibious Tanks of World War II. (New Vanguard 192.) Oxford, 2012.
Zaloga 2021.	*Zaloga, Steven J.:* Tanks of D-Day 1944. Armor on the beaches of Normandy and Southern France. (New Vanguard 296.) Oxford, 2021.
Zaloga – Grandsen 1984.	*Zaloga, Steven J. – Grandsen, James:* Soviet Tanks and Combat Vehicles of World War Two. London, 1984.

Károly Németh

THE ROLE OF HUNGARIAN-BORN BRITISH INVENTOR MIKLÓS STRAUSSLER IN THE CREATION OF THE DUPLEX DRIVE SYSTEM THAT ENABLED ALLIED TANKS OF WORLD WAR TWO TO SWIM

(Abstract)

The research article, published in two parts, primarily examines the amphibious tanks developed in Britain between 1930 and 1945 and their combat application in World War Two, with a very important Hungarian connection in the person of the Hungarian-born British engineer-inventor Nicholas Straussler (born Miklós Péter Sträussler, 1891–1966).

The first part of the article introduces the reader to the extremely complex problems that overcoming water obstacles could have caused for a tank during the 1920s and 1930s. After presenting a few possible solutions and the compromises that had to be made, the author gives a concise account of Straussler's career and the impact of his work on the development of military technology and the military industry in the Kingdom of Hungary between the two world wars. We can learn about the early achievements of the Hungarian-born British engineer with the floats that could be attached to tanks. The solution developed in Britain in the 1930s was far from perfect, so Straussler continued to experiment, and in 1940 he developed the tank conversion system, later called Duplex Drive (DD). The combination of a retractable "wall" of waterproof canvas with stiffeners and a propeller attached to the armoured propulsion system made it possible to provide the buoyancy of tanks in service in a cheap, relatively easy, quick and, most importantly, practical way, compared to other solutions, beating even larger budget government projects.

In the shadow of World War Two, Straussler used government funding to make ever larger and heavier British tanks combat-ready. The defeat of the Allied forces at Dieppe in August 1942 gave a major boost to the development project, proving that the first stages of the future large-scale invasion of Europe would require swimming tanks.

The first part of the study traces the development of the DD system and the events surrounding it up to the introduction of the American Sherman Duplex Drive tanks in 1943, which replaced the British Valentine Duplex Drive tanks.

Károly Németh

DIE ROLLE DES BRITISCHEN ERFINDERS UNGARISCHER HERKUNFT, MIKLÓS STRAUSSLER, BEI DER ENTSTEHUNG DES DUPLEX-DRIVE-SYSTEMS, DAS DIE KAMPFWAGEN DER ALLIIERTEN IM ZWEITEN WELTKRIEG SCHWIMMBAR MACHTE

(Resümee)

Die in zwei Teilen veröffentlichte Studie befasst sich hauptsächlich mit den zwischen 1930 und 1945 in Großbritannien entwickelten schwimmfähigen Kampfwagen und ihrem Einsatz auf den Kriegsschauplätzen im Zweiten Weltkrieg. Damit verbunden ist auch ein wichtiger ungarischer Bezug in Person des britischen Ingenieurs und Erfinders Nicholas Straussler (geboren als Miklós Péter Sträussler, 1891–1966), der ungarischer Herkunft war.

Der erste Teil der Studie führt den Leser in die äußerst komplexen Probleme ein, die die Überwindung von Wasserhindernissen für einen Panzer in den 1920er und 1930er Jahren mit sich brachte. Nach der Darstellung einiger möglicher Lösungen und der Kompromisse, die dabei eingegangen werden mussten, gibt der Verfasser einen kurzen Überblick über Strausslers Werdegang und die Auswirkungen seiner Arbeit auf die Entwicklung der Militärtechnik und der Rüstungsindustrie im Königreich Ungarn in der Zwischenkriegszeit. Wir können uns über die frühen Errungenschaften des britischen Ingenieurs ungarischer Herkunft mit den Schwimmkörpern informieren, die an den Panzern befestigt werden konnten. Die in den 1930er Jahren in Großbritannien entwickelte Lösung war bei weitem nicht perfekt, sodass Straussler weiter experimentierte und im Jahr 1940 das Panzerumbau-System entwickelte, das später Duplex Drive (DD) genannt wurde. Die Kombination aus einer einziehbaren „Wand" aus wasserdichtem Leinen mit Versteifungen und einem am Antriebssystem des Panzers befestigten Propeller er-

möglichte es der Lösung im Vergleich zu anderen auf preiswerte, relativ einfache, schnelle und vor allem praktische Weise, den Auftrieb von Panzern in Kampfordnung zu gewährleisten, was selbst staatliche Projekte mit größerem Budget übertraf.

Im Schatten des Zweiten Weltkriegs nutzte Straussler staatliche Subventionen, um immer größere und schwerere britische Kampfwagen kampftauglich zu machen. Einen großen Schub erhielt das Entwicklungsprojekt durch die Niederlage der Alliierten bei Dieppe im August 1942, die bewies, dass schwimmfähige Panzer für die ersten Phasen der darauf folgenden groß angelegten Invasion in Europa unverzichtbar sein würden.

Der erste Teil der Studie zeichnet die Entwicklung des DD-Systems bzw. der damit verbundenen Ereignisse bis zum Erscheinen der amerikanischen Sherman Duplex Drive Panzer im Jahr 1943 nach, die die britischen Valentine Duplex Drive Panzer ablösten.

Károly Németh

LE ROLE DE L'INVENTEUR BRITANNIQUE D'ORIGINE HONGROISE MIKLOS STRAUSSLER DANS LA CREATION DU SYSTEME DUPLEX DRIVE QUI A PERMIS AUX CHARS DES ALLIES DE LA SECONDE GUERRE MONDIALE DE FLOTTER SUR L'EAU

(Résumé)

L'étude, publiée en deux parties, examine principalement les chars flottants développés en Grande-Bretagne entre 1930 et 1945 et leur utilisation dans les combats de la Seconde Guerre mondiale en évoquant le rôle important de l'ingénieur-inventeur britannique d'origine hongroise Nicholas Straussler (né Miklós Péter Sträussler, 1891–1966).

La première partie de l'étude présente au lecteur les problèmes extrêmement complexes que le franchissement des cours d'eau posait aux chars dans les années 1920 et 1930. Après avoir décrit quelques solutions possibles et les compromis qui ont dû être faits, l'auteur résume la carrière de Straussler et l'impact de ses travaux sur le développement de la technologie et de l'industrie militaires dans le royaume de Hongrie entre les deux guerres mondiales, entre autres. Il décrit ensuite les premiers résultats de l'ingénieur britannique d'origine hongroise qui consistaient à fixer des flotteurs sur les chars. La solution mise au point en Grande-Bretagne dans les années 1930 étant loin d'être parfaite, Straussler a poursuivi ses expériences qui ont conduit, en 1940, au système de transformation des chars, appelé plus tard Duplex Drive (DD). Par rapport à d'autres solutions et aux projets gouvernementaux à plus gros budget, la combinaison d'un « mur » rétractable en toile imperméable avec des raidisseurs et d'une hélice liée au système de propulsion du blindé était une solution moins chère, plus pratique et plus facile à réaliser pour faire flotter des chars en service.

À l'ombre de la Seconde Guerre mondiale, Straussler a bénéficié de subventions publiques pour rendre des chars britanniques, toujours plus grands et plus lourds, prêts au combat. La défaite des Alliés à Dieppe en août 1942 a donné une impulsion majeure au projet de développement, prouvant que les chars flottants seraient essentiels pour la première étape de l'invasion à grande échelle de l'Europe qui allait suivre.

La première partie de l'étude retrace le développement du système DD et le fil des événements y liés jusqu'à l'arrivée en 1943 des chars américains Sherman Duplex Drive qui ont remplacé les chars britanniques Valentine Duplex Drive.

Карой Немет

РОЛЬ НИКОЛАУСА ШТРАУССЛЕРА, БРИТАНСКОГО ИЗОБРЕТАТЕЛЯ ВЕНГЕРСКОГО ПРОИСХОЖДЕНИЯ В СОЗДАНИИ СИСТЕМЫ DUPLEX DRIVE, БЛАГОДАРЯ КОТОРОЙ ТАНКИ СОЮЗНИКОВ ВРЕМЕН ВТОРОЙ МИРОВОЙ ВОЙНЫ МОГЛИ БЫ ПРИОБРЕСТИ ПЛАВУЧЕСПОСОБНОСТЬ

(Резюме)

В исследовании, опубликованном в двух частях, в первую очередь рассматриваются плавающие танки, разработанные в Великобритании в периоде между 1930 и 1945-ыми годами, и их применение на поле боя во время Второй мировой войны, с которым связана очень важная нить венгерского значения в лице британского инженера-изобретателя венгерского происхождения Николауса Штраусслера (урожденный Миклош Петер Штраусслер, 1891–1966).

Первая часть исследования знакомит читателя с тем чрезвычайно сложным кругом проблем, которые могли возникнуть при преодолении водных преград для танка в ходе 1920–1930-ых годов. После представления нескольких возможных решений и связанных с ними необходимых компромиссов автор сжато описывает жизненный путь Штраусслера и влияние его труда на развитие военной техники и военной промышленности Венгерского Королевства между двумя мировыми войнами. Мы можем ознакомиться с ранними результатами британского инженера венгерского происхождения с поплавковыми корпусами, которые можно прикреплять к танкам. Решение, разработанное в Британии в ходе 1930-ых годов далеко не было идеальным, поэтому Штраусслер продолжил эксперименты, результатом которых в 1940-ом году стала система переоборудования танков, впоследствии переименованная на Duplex Drive (DD). Комбинация, оборудованная подтяжной, с техническим усилением, состоящая из водонепроницаемого холста «стены» и гребного винта, соединённого с его бронированной силовой установкой, позволила обеспечить плавучесть военных танков по сравнению с другими представлениями решения относительно дешёвым, простым, быстрым и наиболее практичным для танков стоящих в военном строе, обогнав даже государственных проектов с большим бюджетом.

В тени Второй мировой войны Штраусслер с государственной поддержкой приступил к преобразованию подобных более крупных и тяжелых британских танков, готовых к отправку на войну. Серьёзным толчком проекту разработки дало поражение союзников в Дьеппе в августе 1942-ого года, доказавшее, что плавучие танки будут незаменимы на первых шагах обрисованного в дальнейшем крупномасштабного вторжения в Европу.

Первая часть исследования прослеживает развитие системы DD а также и связанных с ней линий событий вплоть до появления в 1943-ем году американских танков Sherman Duplex Drive, пришедших на смену британским танкам Valentine Duplex Drive.

MŰHELY

KRUPPA TAMÁS

A TERJESZKEDŐ VELENCE – FREDERICO MORO LEGÚJABB HADTÖRTÉNETI MUNKÁJÁNAK MAGYAR VONATKOZÁSAI[1]

Federico Moro: Venezia, offensiva in Italia 1381–1499. Il secolo lungo di San Marco[2]

Federico Moro nemcsak történész – az olasz hadtörténeti társaság, a Società Italiana di Storia Militare tagja, az olasz haditengerészeti akadémia, az Istituto di Studi Militari Marittimi előadója –, hanem regényíró és dramaturg is. Mindenekelőtt és mindenekfelett azonban velencei lokálpatrióta. Szaktörténész körökben szokatlannak tűnhet a fenti tevékenységek párosítása, a könyvet elolvasva azonban ennek nem a hátrányait, hanem inkább az előnyét tapasztalhatjuk.

Moro a nyomtatásban megjelent források és a szakirodalom mellett alaposan kiaknázza a kiadatlan velencei levéltári és kézirattári anyagokat is, és már csak ezért is figyelemre méltó a kötet, amely a LEG Edizioni „Le guerre" című sorozatának 124. köteteként látott napvilágot. A sorozat, ahogyan a címe elárulja, főleg hadtörténeti jellegű, vagy kifejezetten hadtörténeti témájú köteteket tartalmaz. Az ókortól napjainkig terjedő időszakot felölelő munkák legkülönbözőbb nemzetiségű szerzői között jócskán találunk például angolszász, főleg amerikai történészeket.

A most ismertetendő kötet végén megtaláljuk a sorozatban eddig megjelent munkákat, ám ezek sorában nem fedezhetünk fel egyetlen olyat sem, amely magyarul is napvilágot látott volna. Ez is mutatja, hogy milyen adósságai vannak még most is a hazai hadtörténetírásnak, amely ideológiai és egyéb okokból hosszú évtizedekig nem igazán tartott lépést a nyugati világ hadtörténet-irodalmával. Hasonló a lemaradás a Velencét érintő művek esetében. Bár első látásra éppen a Köztársaság történetét illetően tűnik úgy, mintha a magyar olvasó el lenne kényeztetve. Jászay Magda külön kötetet szentelt Magyarország és Velence kapcsolatának,[3] ám a szerző nem hadtörténeti szempontból közelítette meg és dolgozta fel a témát. Meg kell még említenünk a nem történész Bárándy Gergely két könyvét a velencei állam berendezkedéséről, illetve a negyedik keresztes hadjáratról.[4]

---

[1] Készült az MTA–PPKE Fraknói Vilmos Római Történeti Kutatócsoport (ELKH) keretében, a TKI támogatásával.

[2] A könyv megjelenési adatai: LEG Edizioni, Gorizia, 2019. 326 o. (Le Guerre 124.)

[3] A vonatkozó periódus tárgyalását lásd *Jászay* 1990. 82–190. o.

[4] A velencei intézményrendszerről magyarul lásd *Bárándy* 1999. és *Uő* 2004.

A legújabb magyar hadtörténeti szintézis az Anjouk, majd Luxemburgi Zsigmond, illetve Hunyadi Mátyás kapcsán természetesen kitér a dalmáciai háborúkra, és érinti a velencei–oszmán háborúkat is. Ezt a körülbelül százéves időszakot azonban igen röviden tárgyalja, még ha egy áttekintő összegzéstől sokkal többet nem is várhatunk el. A hivatkozások közt velencei természetű szakirodalmat nem találunk.[5] Leszámítva néhány újabban E. Kovács Péter tollából megjelent munkát,[6] nagyjából le is tudtuk az elmúlt évszázad velencei tematikájú magyar könyvtermését, amely – valljuk be – nem sok. Éppen ezért indokoltnak tűnik, hogy ezt a lemaradást némileg ledolgozzuk. Különösen azért, mert Velence története, mint ismeretes, a kezdetektől fogva újra és újra érintkezett a Magyar Királysággéval, amelyhez egészen 1797-es megszűnéséig hol erősebb, hol gyengébb kötelékek fűzték.

Nézzük most meg, miről is ír Moro! A könyv Velence egy évszázadát dolgozza fel, amikor a Köztársaság hatalma csúcsára ért, és meglehetősen erőteljes terjeszkedő politikát folytatott. Ez a dinamikus és virágzó periódus azonban igazi kataklizmával kezdődött, amikor a torinói béke és a chioggiai háború után a Köztársaság léte forgott kockán. A kötet 1381-től tárgyalja Velence történetét, amikor kényszerű békét kötött I. (Nagy) Lajos magyar királlyal, aki Genovával szövetségben vívta a Köztársaság elleni háborút, amely a békével gyakorlatilag elvesztette a dalmáciai partvidéket. A történet pedig 1499-cel ér véget, amikor az itáliai háborúk első szakaszát Velence lezárta a firenzei békével, és megkötötte az újabbat előkészítő blois-i szerződést Franciaországgal, illetve az egyezményekkel párhuzamosan kitört a második velencei–török háború.

A szerző hét fejezetre osztotta mondandóját, amelyet bevezetés és összefoglalás zár közre. A kötet végén található függelék *(Appendice)* a velencei hadügy átalakítását írja le Mallett és Hale klasszikus műve[7] alapján.

A bevezetésben a szerző a mű megszületését inspiráló kérdést így fogalmazza meg: miért nem sikerült Velencének a teljes Itáliai-félsziget feletti hegemónia megszerzése? A kérdés meglepőnek tűnhet, mivel ennek kapcsán általában Velencének azt a törekvését szokták inkább hangsúlyozni, amely az Adriai-tenger partvidéke és Észak-Itália egy része feletti befolyás megszerzését célozta. Moro azonban meggyőzően érvel amellett, hogy a város messzebbre tekintett, illetve hogy tulajdonképpen nem sok választási lehetősége volt. Az Adriai-tenger biztosítása magában foglalta a félsziget teljes keleti partvidékének ellenőrzését, az európai szárazföld belsejébe vezető hágóké pedig az Észak-Itália feletti befolyás kiterjesztését vonta maga után. Mindezeket ér-

[5] Magyarország hadtörténete. I. k. 247–248., 275. o. (Bárány Attila), Magyarország hadtörténete. I. k. 288–289., 321., 322., 324–325. o. (B. Szabó János). A továbbiakban csupán a legújabb, hadtörténeti jellegű feldolgozásokat idézem.

[6] A Zsigmond-korszak itáliai politikájáról és eseményeiről összefoglalóan lásd *E. Kovács* 2017. A velencei–magyar harcokról a jelzett időszakban lásd még *E. Kovács* 2013. 227–252. o.; *Uő* 2017. 633–635. o.; *Uő* 2021. 121–143. o.

[7] *Mallett – Hale* 1984.

telemszerűen nem lehetett megvalósítani a másik négy meghatározó itáliai hatalom, a Milánói Hercegség, a Firenzei Köztársaság, a Pápaság és végül a Nápolyi Királyság befolyásának visszaszorítása nélkül. Ebből a nézőpontból tehát a hegemón helyzet elérésére való törekvés – a rendelkezésre álló erőforrásokat is figyelembe véve – reális opció volt.

Az első fejezet – *Versenyfutás az idővel* – az 1381 és 1402 közti időszakot tárgyalja: két szimbolikus évszám. Az első – ahogyan fentebb jeleztem – az a kritikus év, amikor a Köztársaság minden fronton, köztük a minket, magyarokat közvetlenül érintő dalmáciain is vereséget szenvedett, s ennek következtében az állam léte került veszélybe. A fejezet záró éve ezzel szemben nem a vereséget, hanem az óriási, elszalasztott lehetőséget szimbolizálja – Moro szemében mindenképpen. Ez volt ugyanis az az év, amikortól Velence mindkét fő ellensége, a Milánói Hercegség és az Oszmán Birodalom Gian Galeazzo Visconti és I. Bajezid halálának következtében nem volt többé fenyegető tényező – legalábbis átmenetileg. Ekkor nemcsak az Észak-Itália, hanem az egész félsziget feletti befolyás megszerzésére nyílt lehetőség, ugyanakkor adódott egy másik opció is. A velencei uralmat a tenger felhasználásával ki lehetett volna terjeszteni kelet felé, egészen a Fekete-tengerig, fennhatóságot szerezve akár a maradék bizánci területek fölött, egyúttal – végérvényesen – kiküszöbölve az oszmán fenyegetést. Nem mondhatnánk, hogy ebben az esetben a Köztársaság új utakra lépett, hisz közismert a negyedik keresztes hadjárat sorsa, amikor az eredetileg Szentföldre igyekvő sereg elfoglalta és kiiktatta Velence akkor legnagyobb vetélytársát, a Bizánci Birodalmat.

Ezzel az erős állítással természetesen lehet vitatkozni, de abban a szerzőnek mindenképpen igaza van – és ezt többször is meggyőzően demonstrálja könyvében –, hogy a kellő stratégia hiánya, pontosabban a lagúna akkori lakóira jellemző földhöz-ragadt szemlélet, a kereskedelemből származó anyagi haszon mindenek fölé helyezése megfosztotta a döntéshozókat attól, hogy képesek legyenek átlátni, micsoda lehetőséget kínált fel tálcán akkor a sors vagy a véletlen – kinek melyik tetszik.

A 2. fejezet – *A halott nem háborúzik (1402–1406)* – több mint félszáz oldalon keresztül tárgyal egy nagyon rövid, mindössze 4 éves háborús periódust, amelyet Velence sikerrel zárt le. A tét Padova megszerzése és urainak, a Carraráknak a félreállítása volt. A város, amely bő egynapi járóföldre feküdt Velencétől, Treviso városállam birtokában, ellenőrizte a fő útvonalakat Németország felé. A magyarországi Anjoukkal, majd Zsigmond magyar királlyal is jó kapcsolatot ápoló Carraráknak lehetőségük lett volna – a szerző kifejezését használva – megfojtani Velencét, amelynek kereskedelme szempontjából létfontosságúak voltak az Alpokon keresztül futó szárazföldi útvonalak. A család akkori feje, I. Francesco da Carrara Velence örök ellenségeihez, Ferrarához és Veronához fordult segítségért. Velence számára kedvezett a külpolitikai helyzet, a Köztársaság csapatait 1402-ben Casalecchiónál legyőző Gian Galeazzo ugyanis pestisben meghalt, ezért Milánó átmenetileg megbénult, s a város mozgásterét növelte a Német-római Birodalomban dúló belviszály is – IV. Vencel trónfosztása,

akinek a helyébe Pfalzi Rupert (Wittelsbach) lépett. Hiába sorakozott fel végül az utód, II. Francesco da Carrara mellé Firenze, a Nápolyi Királyság, az örök ellenség, Genova és a Magyar Királyság, a hatalmi bázist adó és az állandó háborúba belefáradt padovaiak fellázadtak ellene. Ráadásul Francesco törvénytelen testvére Velence segítségével szervezkedett ellene. Ez jelentette a véget: II. Francesco családjával együtt fogságba esett. S lám, mire képes a városállam, ha érdekeit komolyan veszélyeztetve látja: Velence kivégeztette a Carrara család két ágának fejét, a harmadiknak a kegyelemért cserébe meg kellett változtatnia a nevét – a Papafavarák a továbbiakban velencei kegyelemkenyéren tengődtek.

Moro a padovai esetből azt a következtetést vonja le, hogy ez a nagy siker térítette el Velencét véglegesen – és mint később világossá vált, végzetesen – a *Terraferma,* a Szárazföld felé. Holott vagyona és kultúrája alapján tengeri hatalomnak számított, ezért annak is kellett volna maradnia. A dilemma a velencei történetírás egyik régi vitatémája. A döntés a szerző szerint azzal a következménnyel járt, hogy a Köztársaság összes jövőbeli problémáját a szárazföldön keresztül, a szárazföld révén próbálta megoldani. Mást ekkor már nem is tehetett. Emiatt viszont belebonyolódott a félsziget kisebb-nagyobb hatalmainak vég nélküli háborúiba, akik közül mindegyiknek volt elszámolnivalója a várossal.

A 3. fejezet – *Támadás északon (1407–1430)* – témája és eseményei szervesen következnek az előző fejezetből. Padova bekebelezése után a Köztársaság válaszúthoz érkezett: szárazföldi hatalomként határozza meg magát, és ott terjeszkedik tovább, vagy tekintetét továbbra is a Levante felé irányítja? Ebből a szempontból a szerző kulcsfontosságúnak tartja Michele Steno dózse (1400–1413) hatalomra lépését, aki alatt Velence az első forgatókönyv mellett döntött. Zsigmond nikápolyi vereségét (1396) követően Velence a helyzetét igyekezett egyre jobban kihasználni a magyar királlyal szemben. Ezt jelzi, hogy 1407-ben szerződéseket kötött az áruk és zsoldosok szabad közlekedéséről, valamint a hajóépítéshez szükséges fa északról történő beszerzése, illetve a Pó völgyének biztosítása érdekében. Ezekben az években csupán egyetlen komoly vetélytársa maradt a porondon, amely egyszerre fenyegette mind a két területen: a Magyar Királyság. Sőt, mivel ennek a két területnek a szilárd birtoklása lehetetlen a Friuli tartomány feletti ellenőrzés nélkül, amely kulcsfontosságú volt az említett észak felé vezető kereskedelmi útvonalak miatt, a Köztársaságnak tisztáznia kellett a viszonyát a terület feletti hűbéri jogot birtokló Német–római Császársággal, amelyhez Velencét finoman szólva ellentmondásos viszony fűzte. Számolnia kellett azzal, hogy a kérdésben Zsigmond magyar király az említett Rupertet támogatta. Itt megint találunk némi pontatlanságot, Zsigmond ugyanis nem 1410-ben, ahogyan a szövegben szerepel (102. o.), hanem csak 1433-ban lett német-római császár, a trón elnyeréséhez szükséges német királyi címet pedig 1411 januárjában kapta meg.

A magyar király Velence-politikája érdekesen alakult ahhoz képest, hogy azt várnánk, feltétel nélkül támogatott minden, a város pozícióit gyengítő próbálkozást.

Zsigmond azonban közvetlenül nem támogatta a Velencével élet-halál harcot vívó Padovát. Ennek okaival a szerző nem foglalkozik, csupán megjegyzi, hogy a magyar király gondosan elkerülte a szövetséget Padovával, amelynek kiesése viszont utat nyitott a nyílt fegyveres konfliktusnak Velencével. Az viszont egészen bizonyos, hogy Zsigmond fellépését nagyban befolyásolta a félelem, hogy a Köztársaság kihasználja a Visegrádon meggyilkolt Kis Károly nápolyi–magyar király fia, Nápolyi László fellépését, aki a magyar trónt követelte. Neki ugyanis volt egy jelentékeny dalmáciai és horvátországi támogatótábora. Mindenképpen óvatosságra intette az is, hogy a nápolyi király 1386-ban Korfut, néhány évvel a Carrarák semlegesítése után, 1409-ben pedig Zárát (Zadar) és Pago szigetét adta el százezer dukátért Velencének. Zsigmond király, amint tehette, megpróbálta visszaszerezni az elvesztett területeket, ezért nem fogadta el a Köztársaság ajánlatát, hogy azokat a birodalmi hűbéri jog fenntartásával évi adóért cserébe birtokolhassa.

Ennek kapcsán Moro hosszabban is kitér Ozorai Pipónak – nála természetesen eredeti olasz neve (Filippo Scolari) szerepel – a legújabb magyar szakirodalom által is alaposan tárgyalt friuli hadjáratára.[8] Pipo 12 000 lovassal és 8000 gyalogossal sikeresen vágta el a birodalomba vezető utakat, megszerezve a Belluno és Feltre közti területsávot. Ezután Zsigmond azonnal helyreállította a terület régi urainak, a della Scaláknak az uralmát. Jóllehet Velence Motta di Livenzánál győzelmet aratott,[9] amelyet mint annyi más észak–itáliai sikerét, folyami haderejének – ez esetben a Nicolò Barberigo vezette 3 gályának, 50 bárkának és 2 ganzeruolónak (szállítóhajónak) – köszönhette (103. o.), ennek ellenére a küzdelem holtpontra jutott. Ezért a felek 1413-ban megegyeztek, Velence megtarthatta Zárát, Zsigmond viszont Friuli feletti fennhatóságát szilárdította meg. Azonfelül a magyar és német király szövetségesét, Brunoro della Scalát is megerősíthette birtokában, aki a Piave, a Tagliamento és az Isonzó stratégiai fontosságú völgyeit ellenőrizhette a goriziai átjáróval együtt (lásd az I. világháború olaszországi hadszínterét!). Velencei szempontból a Friuli jelentette biztonsági probléma tehát egyáltalán nem oldódott meg, a terület felől a város további támadásoknak volt kitéve: lám, milyen következményei vannak a szárazföldi terjeszkedésnek…

A háborúban elért sikereket magyar részről sem lehetett teljesen kiaknázni, mivel Zsigmondnak a konstanzi zsinat (1414–1418), majd a huszita mozgalom is kihívást jelentett, ezért meg kellett osztania az erőit és a figyelmét. A Köztársaság azonban nem tudta kihasználni a kínálkozó lehetőséget, mivel közben Filippo Maria Viscontinak hála, erőre kapott az átmenetileg megbénult Milánó, amellyel Velence 1414-ben, majd 1422-ben is egyezséget kötött ahelyett, hogy megpróbált volna egyszer s mindenkorra leszámolni vele.

[8] *Veszprémy* 2008. 201–207. o. és Magyarország hadtörténete. I. k. 212–214., 247–248. o. (Bárány Attila).

[9] *E. Kovács* 2020. 15–28. o.

De elmulasztotta a leszámolást a másik ősellenséggel, az Oszmán Birodalommal is, amely az ankarai csata (1402) és Bajezid halála után a széthullás szélére sodródott. A magyar hadtörténetírás is természetesen felteszi a kérdést, hogy miért nem használta ki Zsigmond sem ezt a kedvező és – mint később kiderült – soha vissza nem térő alkalmat? A már említett hadtörténeti összefoglalás ezt azzal indokolja, hogy a királyság erői már ekkor sem lettek volna képesek arra, hogy ezt megtegyék. Ezen felismerés volt az alapja a magyar védekező stratégia kidolgozásának, illetve az ehhez szükséges déli végvárrendszer kiépítésének.[10]

Nem így Velence, amely az új dózse, Francesco Foscari uralkodása alatt egyszerre három fronton, az észak-itáliai síkságon, a hegyvidéken és a tengeren lendült támadásba. Erőit tehát megosztotta, amelynek viszont az lett a következménye, hogy egyik fronton sem volt képes döntő fölényre szert tenni. Ebből is látszik, hogy az okokat Moro nem a korlátozott erőforrásokból, hanem az emberi tényezőből vezeti le.

Az alig több mint százezer lakost számláló kalmárállam jövedelmei nem a földből – a szerző szerint éppen ez volt az a hiba, hogy mégis e felé törekedtek –, hanem a (tengeri) kereskedelemből származtak. Ebből fakadóan az egyéni döntések és azok hatásai sokkal jobban és gyorsabban mutatkoztak meg a politikában. Miközben Velence könnyedén ki tudott állítani egy akkora, sőt nagyobb hadsereget, mint amekkorát a Magyar Királyság, a szárazföldön mégsem tudta végleg legyőzni a magyarokat. Viszont képes volt legyőzni a tengeren az Oszmán Birodalmat, és ez a fölény, ha végigtekintünk a 15–17. századi oszmán–velencei tengeri háborúkon, tulajdonképpen a későbbi időszakokban is megmaradt, jóllehet a 16. század elején Velence másodrendű hatalommá süllyedt. Adott tehát két keresztény hatalom, amelyeknek van egy nagy közös problémája, az Oszmán Birodalom, de mégsem képesek együttműködni…

A Milánóval szembeni hosszú távú koncepció hiányának következménye az arbedói csata, a svájci gyalogság első igazi veresége volt. Moro hosszan írja le (108–112 o.) ezt a svájciak számára súlyos vereséggel végződő és a Milánó zsoldjában álló Bussone Carmagnola condottiere[11] vezetésével 1422. június 30-án nyolcórás (!) harc után kivívott diadalt, amelyet még ebben az évben újabb velencei–milánói egyezség követett. Milánót egyszer s mindenkorra kiiktathatta volna az időközben velencei zsoldba szegődött Carmagnola által a maclodiói csatában (1427. október 11.) kivívott nagyszerű győzelem, miután a csapdába csalt milánói sereg gyakorlatilag megsemmisült (116–117. o.). A condottiere azonban nem vonult tovább, sőt sok ezernyi hadifoglyát is szabadon bocsátotta. Ilyenkor felmerülnek a szokásos kérdések: vajon Carmagnolát megvesztegették, ami a zsoldosrendszer örök rákfenéje volt, vagy talán saját dominiumot akart volna kialakítani, ahogyan a Sforzák tették? Ebben inkább számít(hat)ott milánói, mint velencei segítségre. A harmadik lehetséges okként a szerző a zsoldosok

[10] Magyarország hadtörténete. I. k. 242–247. o. (Bárány Attila).
[11] Középkori olasz zsoldosvezér

közösségtudatát hozza fel, akik igyekeztek nem lemészárolni egymást, hiszen végül is ugyanahhoz a céhhez tartoztak. Ebben hasonlóképpen viselkedtek egymás között, mint a lovagok. Milánó elfoglalása helyett tehát a ferrarai béke következett 1428-ban, amely az elvesztett velencei területek visszaszerzésén túl nem sok gyakorlati haszonnal járt.

Eközben nem alakultak jobban a dolgok a török irányában sem. A részleteket a *Levantei közjáték* címet viselő alfejezetből tudhatjuk meg. 1416-ban Pietro Loredan, aki a velencei hajóhadat vezette, Gallipolinál tengeri csatát nyert az oszmánok ellen. Előzménye, hogy az oszmán hajóhad Naxoszt támadta, amely a Velence szempontjából stratégiailag kulcsfontosságú Negroponte (Euboea) szigete azonos nevű városa felé vezető útvonalon fekszik. A támadás rávilágít arra, hogy oszmán részről már ekkor pontosan felmérték, ki fenyegeti befolyásuk további kiterjesztését a térségben, és mely pontokon kell erre a hatalomra, Velencére, csapást mérni. Moro hangsúlyozza, hogy a győzelmet, amellyel megnyílt az út a közvetlen kapcsolat helyreállításához Konstantinápollyal és rajta keresztül a fekete-tengeri partvidék kereskedelmi szempontból nagyon fontos területeivel, mindössze 15 hajó vívta ki! (122. o.) A gallipoli győzelem tehát esélyt teremtett a Levante feletti hegemónia megszerzésére, hisz a Bizánci Birodalom, illetve az Égei-partvidék kisebb-nagyobb hercegségei – amelyek közé ekkor az oszmán bégségek is beletartoztak – nem voltak Velencéhez mérhető hatalmi tényezők. I. Mehmed, akinek egész európai területe került veszélybe, azonnal békét ajánlott, amit a városállam elfogadott.

A velencei történetírás ezt a nyilvánvalóan oszmán érdekeket szolgáló békét a keresztény államok megosztottságával magyarázza, amivel egyébként *minden* esetben magyarázzák az összefogás sikertelenségét. Ez azonban a szerző szerint nem menti az akkori döntéshozók felelősségét, a politikai rövidlátást és egy hosszú távú stratégia hiányát. Moro egy hatásos mondattal jellemzi a város magatartását: Velence ekkor úgy viselkedett, mintha nem is egy állam, hanem csupán egy kalózbanda lett volna, amelyet csak a zsákmány érdekel. Ez a (rövidlátó) szemlélet akadályozta meg a siker kiaknázását. Mit kellett volna akkor tenni? Könnyen átcsoportosítható, mozgékony szárazföldi erőket helyezni olyan tengeri támaszpontokba, amelyeket a hajóhad segítségével gyorsan ott lehetett volna bevetni, ahol éppen szükség van rájuk. Ha esetleg azt gondolnánk, hogy egy ilyen stratégia a modern kor terméke, a szerző pedig ezt vetíti vissza kissé anakronisztikus módon a középkor utolsó századába – noha ezt támasztthatná alá, hogy Mahan és Clausewitz[12] klasszikus műveit végig idézi a könyvében –, akkor tévedünk. Ehhez elég megnézni, mit tesz a másik oldal: a török, amint lehetősége van, azokat a pozíciókat támadja, amelyek kulcsfontosságúak Velence kereskedelme szempontjából. Ha az oszmánok felismerték a velencei tengeri hegemónia fenntartása szempontjából fontos támaszpontok megszerzésének szükségességét,

[12] *Mahan* 1890 és *Clausewitz* 1832.

akkor ez azt jelenti, hogy nemcsak a megfelelő stratégiai látásmóddal, hanem az ennek megvalósításához szükséges stratégiával is rendelkeztek. Velence határozatlan magatartása nem ennek a belátásnak a hiányáról, hanem ennél rosszabbról árulkodik, tudniillik, hogy nem a megfelelő stratégiát választották. Jöjjön erre most egy példa!

I. Mehmed utóda, II. Murád 1422-ben Konstantinápoly (sikertelen) ostromával kezdte uralkodását, majd behatolt Albániába és a Peloponnészoszra, a fontos stratégiai helyzetben lévő Thesszalonikit pedig, amely a partvidéket kelet–nyugati irányban átszelő ókori Via Egnatia egyik kulcsfontosságú stratégiai pontja volt, ostrom alá vette. Ezen keresztül lehetett kijutni Durazzóba (Durrës), azaz az Adriai-tenger partjára, szemben a dél-itáliai partokkal.[13] A város segítséget kért Velencétől, amely 1428-ban elküldte a flottáját, ugyanakkor Thesszalonikiért cserébe 300 000 dukátot ígért Murádnak, aki az ajánlatot nem fogadta el. Velence ebben a helyzetben ahelyett, hogy támadást indított volna és elszánta volna magát a város végsőkig tartó védelmére – ne feledjük, ekkor zajlik Galambóc ostroma! –, nem tett semmit. Közben Murád békét kötött Zsigmonddal, így szabad kezet kapott, és végül 1430-ban elfoglalta Thesszalonikit. Velencének a város megsegítése 502–740 000 dukátjába került, ami több, mint például a Magyar Királyság kétévi (!) jövedelme, cserébe viszont *semmit* nem nyert. Sőt elvesztett egy újabb fontos tengeri bázist, amelyet az oszmánok megfelelő hajóhad hiányában nem is tudtak volna bevenni.

A 4. fejezet – *Új offenzíva (1431–1454)* – megint hosszú fejezet, sok eseménnyel. A ferrarai béke egy újabb lombardiai háborúval bosszulta meg magát, ahol az ismét győztes Carmagnola újra kihasználatlanul hagyta a sikert. Ám ezúttal nem volt menekvés, a Köztársaság elítélte a hadvezért és lefejeztette. Az 1436. évi újabb lombardiai háború azért figyelemre méltó, mert felbukkant benne a később meghatározó szerepet játszó Francesco Sforza, ekkor még mint condottiere: először a Viscontik, majd a Milánó elleni liga (Velence, Firenze, Róma) hadvezéreként. Azon már nem kell csodálkoznunk, hogy a Carmagnolához hasonlóan kiváló katona Sforza szintén nem aknázta ki egyik fontos győzelmét, amellyel megadhatták volna a kegyelemdöfést Milánónak. Moro nem teszi fel konkrétan a kérdést, vajon a Milánó kiesésével kialakuló hatalmi vákuumot Velence valóban be tudta volna-e tölteni a francia király és a császár ellenében. De éppen ennek a kérdésnek a baljós árnyától menekült volna meg a város, ha nem dönt a szárazföldi terjeszkedés mellett, és tengeri hatalomként megelégszik a közvetett befolyással.

Az 1430-as években a Magyar Királyság újra felbukkan a félsziget konfliktussorozatában, egy újabb törökellenes liga reménybeli tagjaként: az összefogást a velencei származású IV. Jenő pápa hirdette meg a ferrarai zsinat (1439) alkalmából, de sok fo-

[13] Nemcsak az ókorban, hanem a középkorban is kulcsfontosságú volt a Dél-Balkánt átszelő, Konstantinápolyban végződő római út, a Via Egnatia. Az I. keresztes hadjárat egyik, Tarantói Boemund vezette kontingense is ezt az útvonalat választotta, hogy a bizánci fővárosba érjen. *Runciman* 1999. 127–128. o.

ganatja ezúttal sem lett. A szerző sajnos ebben a fejezetben nem foglalkozik Hunyadi és Szkander bég[14] Velencét is érintő hadjárataival. Csupán az 1446. évi velencei–oszmán béke kapcsán bukkan fel a magyar szál (194–196. o.), hogy tudniillik a város nem kapott a szultántól büntetést azért, mert hajói ott voltak 1444-ben a szorosoknál, hogy a genovaiakkal együtt megakadályozzák az oszmán csapatok átkelését. Röviden érinti csak 1448, a rigómezei vereség évét, amikor az Itáliai-félszigeten kulcsfontosságú események történtek: sokszor nem is lehet eldönteni, hogy ezek véletlenszerűen alakultak így, vagy az oszmánok használták ki a keresztény államok megosztottságát és egymás elleni harcait. Erre az évre esik ugyanis a részletesen leírt caravaggiói csata (142–152 o.), amely Velence katasztrofális vereségét hozta a firenzei–milánói–pápai szövetség ellenében, amelynek egyetlen célja és értelme az volt, hogy megakadályozzák a Köztársaság túlzott megerősödését. A maclodiói csata mellett ezt tartja a szerző az Itáliai-félsziget feletti uralom megszerzése szempontjából a másik, az egész évszázadra kiható döntő pillanatnak Velence számára. A vereséget ugyanis egy újabb nem mindennapi és kihagyott lehetőség előzte meg. 1447-ben örökös nélkül halt meg az ősellenség, Milánó hercege, Filippo Maria Visconti: a városban újraéledtek a köztársaságpárti hangok, kikiáltották a rövid életű köztársasági kormányzatot (Repubblica Ambrosiana). Velencének voltak támogatói a rivális városban, amelynek birtokáért bejelentkezett III. Frigyes császár, a nápolyi király, az orléans-i herceg, és végül Francesco Sforza condottiere is. Ez utóbbi felesége az utolsó milánói herceg törvénytelen gyermeke volt. Velence tétlenkedése mellett a játszmát végül Sforza nyerte, és 1450-ben trónra lépett Milánóban.

Caravaggio után Moro szerint Velence válaszút elé ért: le kellett volna vonnia a következtetést, hogy az elmulasztott nagy lehetőségek után tartósan kell számolnia Milánó, Firenze, a Pápai Állam és a Nápolyi Királyság összefogásával. Mivel a Köztársaság törekvése befolyásának az egész Itáliai-félsziget feletti kiterjesztésére ezek érdekeivel ütközik, nem érdemes többé a szárazföldön próbálkoznia. Különösen, hogy az említett hatalmaknak potenciális szövetségesei vannak az Alpokon túl. Ezért a városnak a Levante felé kellett volna fordulnia, ahol ez az érdekütközés nem állt fenn – leszámítva persze a Portát –, és a szorosok, valamint Konstantinápoly védelmét (vagy elfoglalását, ahogyan 1204-ben Dandolo dózse idején történt) kellett volna célul tűznie.[15]

Az idő ugyanis sürgetett: II. Murád utóda, II. Mehmed befejezte a Boszporusznál Anadolu Hisarı ázsiai parton álló erődjét, és megépítette Rumeli Hisarıt az európai oldalon. Ezzel teljessé vált a zár Konstantinápolytól északra: a két erőd ágyútüzével fedésben tudta tartani a bizánci fővárostól a szoroson át a Fekete-tenger felé, illetve onnan délre vezető tengeri útvonalat. De úgy tűnik, ez sem riadóztatta a Köztársaságot, amely nem tett semmit, pedig a firenzeiek, akik ekkor éppen egy Velence

[14] Róla legutóbb lásd *Pálosfalvi* 2019. 15–21. o.
[15] Ennek a közelmúltban a szerző külön kötetet szentelt. Lásd *Moro* 2018.

elleni szövetségben vettek részt és megpróbáltak részesedni – természetesen Velence rovására – a keleti kereskedelemből, mindenről tájékoztatták a szultánt. II. Mehmed ezért biztos lehetett benne, hogy Konstantinápoly ostromában (1453) semmi és senki nem fogja zavarni. Így is történt, és bár a két érintett itáliai hatalom, Velence és Genova is küldött segédcsapatokat a bizánciak megsegítésére, a végeredményen ez nem változtatott, de azonnal megmutatkozott a következményekben – a velencei kereskedelmet sújtó 2 százalékos vámilleték és természetesen egy merőben új geopolitikai helyzet formájában.

Az 5. fejezet – *Levante és az első velencei–oszmán háború (1439–1478)* – tűnik magyar szempontból a legérdekesebbnek. Sajnos az első oldal a magyar történelmet illetően több hibát, tárgyi tévedést is tartalmaz. Ulászló magyar királyként az I. volt, nem a harmadik, ami lengyel számozás szerint lett volna érvényes. Ekkor aligha létezett tájegységként, vagy akár kormányzattörténeti szempontból a Bánát, a korábban már említett Filippo Scolari pedig nem Orsova, hanem Ozora után kapta a nevét. Ez utóbbi nyilván csupán elírás. A hibák nem annyira súlyosak, mégis, az internet korszakában ezeket a bosszantó elírásokat el lehetett volna kerülni.

A fejezet eseményeinek tárgyalásában felfedezhető némi átfedés, de ez érthető: a párhuzamos történeti események gyakran nem tárgyalhatók szigorú kronológiai rend szerint. A fejezet tehát a magyarországi török portyákkal és Ozorai Pipóval kezdődik. Róla a szerző azt a kevéssé hangoztatott véleményt fogalmazza meg, hogy a katonabárónak a magyar hadtörténeti összefoglalás által is részletezett és méltatott sikerei arra világítottak rá, hogy nem volt minőségi, csupán mennyiségi török fölény. Vagyis az emberi tényező fontosságát emeli ki.

Ezt mutatta meg Moro szerint a hosszú hadjárat és a várnai csata is. Sajnos itt újfent becsúsztak bosszantó hibák és tárgyi tévedések. A szerző ugyanis egyrészt összemossa a két hadjáratot, másrészt azt a téves állítást fogalmazza meg, hogy 1444 februárjában a magyar sereg Konstantinápoly alatt állt, és ekkor gyakorlatilag az egész Balkán felszabadult a török uralom alól. Giuliano Cesarini pápai legátus szerepét azonban helyesen értékeli, illetve figyelemre méltó annak a magyar hadtörténetírás által nem eléggé hangsúlyozott ténynek a kiemelése, hogy a török csapatok gyors felvonulása nem utolsósorban annak volt köszönhető, hogy míg a magyar seregnek Várnáig várostromokkal tarkított 850 kilométert, addig az oszmán seregnek a Boszporusztól mindössze ennek a felét, kb. 435 kilométert kellett megtennie, ráadásul II. Murádnak nem kellett várak ostromával bajlódnia. Ezzel szemben a magyar szakirodalom inkább azt hangsúlyozza, hogy a magyar sereg óvatlan és tájékozatlan volt, és nem látta tisztán a váratlanul gyorsan beérkező ellenség mozgását.[16] Ezért is lepték volna meg Várna alatt, ami némileg ellentmond annak a – szintén a szakirodalom által hangozta-

[16] *Pálosfalvi* 2005. 90. o. és Magyarország hadtörténete. I. k. 259. o. (Bárány Attila).

tott – ténynek, amely szerint Hunyadi rendelkezésére kitűnő információs hálózat állt, ezért igen tájékozott volt a balkáni viszonyokat illetően.[17]

Moro az események kapcsán kritikusan veti fel Genova és Velence szerepét, amelyek közül az első átszállította az oszmán csapatokat, a másik pedig – nem mérve fel a Boszporusz igazi stratégiai jelentőségét – nem akadályozta meg a török sereg átkelését. Amiről – ezt már mi tesszük hozzá – a magyar hadvezetés nem hogy nem tudott, hanem a haditerv alapján éppen az ellenkezőjére számított… A blokád kudarcának legfőbb oka a genovaiak magatartása mellett a kedvezőtlen hajózási feltételekben keresendő. A szél ugyanis az erős áramlással egyetemben a Fekete-tenger felől érkezik, s ezek miatt nem lehet tartósan a szorosban tartózkodni. Ráadásul egy nagy vihar a flottát ki is hajtotta onnan.[18] A magyarokat Moro abban látja felelősnek, hogy 1444 elején visszavonultak, bár adós marad a válasszal, hogyan oldotta volna meg Hunyadi a hadsereg ellátását és teleltetését az ellenséges támadások közepette, még ha csak a helyi török erőkkel számolnánk is.[19] Az újabb hadjáratot és a várnai csatát, Ulászló szerencsétlen hadmozdulatával, úgy kommentálja, hogy a király Hunyaditól eltérően nem Ozorai Pipo vagy a Viscontik vitézi iskolájában tanult, ráadásul túlságosan magabiztos volt, és lebecsülte ellenfelét (195. o.). A végeredmény e szerint tehát nem az egyenlőtlen erőviszonyok következménye, hanem annak a példázata, hogyan lehet egy már megnyert csatát elveszíteni. Az események ismertetése kapcsán becsúszott egy újabb hiba, a havasalföldi vajda éppen ekkor nem II. Mircea, hanem második alkalommal az apja, II. Vlad Dracul volt.

A magyarok török elleni harcainak ismertetéséből sajnos éppen a stratégiai fontosságú nándorfehérvári diadal marad ki, pedig legalább említés szintjén ide kívánkozott volna. Ellenkező esetben jobban érthetővé vált volna a nem magyar olvasó előtt V. Miklós és III. Kallixtusz pápák törökellenes politikája, amelynek eredményeképpen két évvel később, 1458-ban a velencei haderő – jelentős fegyvertényt könyvelve el – visszafoglalta a töröktől Korinthoszt és Athént. Ne feledjük, az égei-tengeri partvidék feletti oszmán befolyás ekkor még távolról sem teljes, ezért III. Kallixtusz a legrosszabb pillanatban halt meg, mivel így a sikerrel induló kezdeményezés nem folytatódott. A szultán még ugyanebben az 1458. évben elfoglalta Hexamiliont és visszavette Korinthoszt, s ezzel közvetlenül kezdte veszélyeztetni a többi velencei támaszpontot. III. Kallixtusz utóda, II. Piusz és a mantovai zsinat újra a magasba emelte ugyan a keresztes háború zászlaját, a pápa azonban meghalt Anconában, ahol már a kifutni kész hajóhad várta a sereggel. Pedig ekkor a dózse is a fedélzetre lépett. Az új pápának,

[17] Magyarország hadtörténete. I. k. 252. o. (Bárány Attila).

[18] Ez a régóta ismeretes tény és különösen ennek hatása a háborús stratégiára sajnos ma nem kap megfelelő figyelmet. Az eseményeket a földrajzi körülmények leírásával lásd *Kropf* 1894. 693., 689. o.

[19] A sereg átteleltetését Szerbiában Brankovics György despota is kérte. Lásd *Pálosfalvi* 2005. 79. o.

a velencei származású (!) II. Pálnak egyházfőként nem állt érdekében Velence pozícióját megerősíteni, ezért azonnal lefújta a hadjáratot. A Köztársaság egyedül maradt, de felvette a harcot – mást egyébként nem is igen tehetett.

1463 és 1467 között újabb lehetőség adódott a török probléma megoldására. Ne feledjük, a szultánnak továbbra sem volt említésre méltó hajóhada, tehát a kikötőket, tengeri támaszpontokat megfelelő velencei tengeri támogatás esetén nem lett volna képes sem elfoglalni, sem megtartani. Partvonala végig támadható, uralma ennek következtében ingatag maradt volna az egész Balkánon. A velenceiek visszafoglalták Argoszt, Hexamiliont, korábban pedig Korinthoszt, ám nem hallgattak a Bertoldo d'Este (199–200. o.) és Sigismondo Malatesta zsoldosvezérek által tett javaslatra, amely – már *akkor* felismerve a Moro által emlegetett hosszú távú stratégia jelentőségét – úgy szólt, hogy a város Moreában (így nevezték akkor a Peloponnészoszi-félszigetet) állomásoztasson egy 10 000 főnyi hadsereget. A javaslatot lesöpörték az asztalról, pedig ebben olvasható volt egy igen figyelemreméltó megjegyzés, hogy tudniillik a félsziget több jövedelmet termel, mint a fontosságban előbbre sorolt Candia, azaz Kréta… Ehelyett a Köztársaság felaprózta az erőit, és egyszerre harcolt a Habsburgok legfőbb tengeri támaszpontjánál, Triesztnél egy 20 000, Lombardiában pedig egy 29 000 fős hadsereggel! Ezzel szemben az említett Moreában mindössze 6500 ember állt szolgálatban (203–205. o.). Ez mindennél ékesszólóbban jelezte a városállam elitjének többsége által vallott prioritásokat.

Pedig éppen ekkor bukkant fel a keleti láthatáron, Anatóliában egy ígéretes új szövetséges, az Akkojunlu törzsszövetséget vezető Uzun Haszán, akivel Velence fel is vette a kapcsolatot. 1467 novemberében érkezett meg a városállam követe, de minden lassan, vontatottan haladt, miközben az oszmán szultán nem tétovázott, és alaposan felkészülve támadást indított. Korszerűsítette hajóhadát, ami a gyakorlatban azt jelentette, hogy rengeteg keresztény hajóst fogadott fel. Nekik és a velencei hajóhad akkori tehetségtelen vezetésének köszönhetően 1470-ben elfoglalta Negropontét (207. o.). A kudarcos év újabb óriási összegbe, 700 000 dukátjába került a városnak. Ezért elküldték Uzun Haszánhoz Lazzaro Querinit, akit Caterino Zen követett – rá azért esett a választás, mivel az anatóliai szeldzsuk-török vezető első feleségének rokona volt. Uzun Haszán támogatása mellett a fekete-tengeri partvidék frissen elfoglalt egykori császárságának, a trabizondinak a visszafoglalására is tervek születtek 1472-ben.

Ugyanebben az évben döntöttek a szövetségesek a fő fronton végzendő hadműveletekről. Ennek lényege egyidejű szárazföldi támadás nyugatról Velence és szövetségesei, keletről pedig a Velence által tűzfegyverekkel ellátott Uzun Haszán csapatai által, amelyeket szintén egyidejű tengeri hadműveletek egészítettek volna ki a kisázsiai oszmán pozíciók ellen. Számítottak Mátyás királyra is. Moro szerint ez alkalommal (is) halálos csapást lehetett volna mérni az Oszmán Birodalomra (209. o.), amelyet három fronton támadhattak volna: Kis-Ázsiában, a Balkánon és a tengeren. Mátyás azonban nem csatlakozott, mivel a csehekkel és a lengyelekkel hadakozott. Felvetődik az a kér-

dés is, hogy Velence miért nem küldött csapatokat Uzun Haszánhoz? A magyarázat szerint a szokásos problémáról volt szó, a Köztársaság szárazföldi határait féltette, Friulit, amelyet a szultán irreguláris csapatai – nyilván nem véletlenül – éppen ekkor kezdtek dúlni.

Pedig ez alkalommal úgy tűnt, hogy a velencei elit végre felfogta a tét nagyságát: úgy döntött, hogy a flottát Konstantinápoly elfoglalására küldi. Egy 85 velencei, pápai, nápolyi és johannita gályából álló flottát állítottak fel – a minőségi mellett tehát a mennyiségi fölény is a keresztények oldalán állt. Csakhogy a flotta Szmirna (İzmir) elfoglalását leszámítva portyázásra és fosztogatásra pazarolta az időt.

Mehmed szultán ebből rögtön levonta a következtetést, és nem késlekedett: teljes mozgósítást rendelt el Uzun Haszán ellen, őt ítélte ugyanis a veszélyesebb ellenfélnek. Ruméliában állítólag csak az öregek és a csőcselék maradt. Nagy kockázatot vállalt, mivel Konstantinápolyt ekkor a gyenge török hajóhadon kívül számottevő erő nem védte. Ami ezután történt, első látásra érthetetlen. Az elfogadott határozat ellenére Velence megint megosztotta haderejét: Mocenigót, a flotta parancsnokát a török főváros elleni támadásra utasították, és összeállítottak egy csapat tüzért ágyúkkal, hogy elküldjék Uzun Haszánnak, ugyanakkor parancsot adtak Ciprus elfoglalására. Ez utóbbi esetében ugyanis ez volt a döntő pillanat: 1473. július 10-én meghalt Lusignani Jakab ciprusi király. Mivel Velencének, konkrétan a Cornaro családnak komoly érdekeltségei voltak ott, a hajóhadnak végül nem Konstantinápoly, hanem Ciprus alá kellett hajóznia, hogy trónra segítsék Caterina Cornarót, és ezzel megszerezzék a város számára a szigetet (212. o.).

Ebből az esetből két elemet érdemes kiemelni. Az egyik, hogy a városállam egyik legelőkelőbb családjának érdekei komoly hatással vannak a politikai vezetés döntéseire, a másik Ciprus kétségtelenül fontos stratégiai helyzete. Ezek prioritást élveztek, és fontosabbak voltak a Levante feletti hegemóniára igényt bejelentő és magát a Bizánci Birodalom jogutódjának tartó Oszmán Birodalom legyőzésénél. Egy hónappal Lusignani Jakab halála után Uzun Haszán, aki viszont éppen abban a hitben támadt, hogy a keresztény flotta is offenzívában van, Baskent mellett vereséget szenvedett. A helyzet súlyosságát azonban jelzi, hogy a szultán a kivívott győzelem ellenére nem üldözte ellenfelét, hanem lóhalálában sietett vissza Konstantinápolyba. A folytatás ismerős: Velence fegyverszünetet, majd békét kötött. Talán erre az eseményre időzítette II. Mehmed az első olyan oszmán aranypénz verését, amely ötvözetét és súlyát tekintve a velencei dukátra hajazott…

Ez a háború azonban Moro szerint másra is rávilágított. Mehmed végig kerülte a döntő összecsapást Velence képzett és az állandó itáliai háborúkban megedződött zsoldos katonaságával. A szerző szerint ezt bizonyítja, hogy amikor a Köztársaság Krétába küldte haderejét, akkor a szultán messze északon Negropontét támadta meg. Amikor pedig 1472-ben Zárába vonult a velencei sereg, akkor nem is támadt. És végül, amikor 1474-ben a Köztársaság a török számára is stratégiai fontosságú Ciprust

kerítette sorra, Mehmed nem oda, hanem Szkutari (Skhodra) első és sikertelen ostromára vonult (214–215. o.). De gondolhatjuk azt is, némileg finomítva az állításon, hogy a szultán nem annyira Velence szárazföldi, hanem a tengeri haderejét kerülte el gondosan, hisz a két fegyvernemnek a földrajzi okok miatt együtt kellett mozognia.

A szultán sikerét annak köszönhette, hogy felismerte, hol van a konfliktus súlypontja (Uzun Haszán) és oda csoportosította a fő erőit, közben a lovas-nomád taktikát alkalmazva irreguláris erőit portyázni küldte Friuli felé. A zsákmányon kívül, amely a katonákat motiválta, elsődlegesen pszichológiai hatást akart kiváltani, magyarán félelmet kelteni.[20] A magyar történelemből jól ismerjük ezt a török módszert, a hazai történetírás ezt az ún. fokozatos vagy lépcsőzetes hódítás első fokozataként azonosítja.

A részleteket a fejezet egyik alfejezete *(Betörések Friuliba)* világítja meg, amely a Friuli elleni török támadásokat taglalja. Ezek a portyák földrajzi közelségük folytán a Magyar Királyságot is érintették. Mátyás király ugyanis lehetővé tette a szultán csapatainak, hogy szabadon átvonulhassanak horvát területen, feltéve, ha nem háborgatják a vonatkozó terület lakosságát.[21] Ez a régóta ismert tény most velencei nézőpontból kerül a szemeink elé.

Az első portyára 1469-ben került sor, ami riadóztatta a velenceieket. A további támadások kivédésére kettős védővonalat terveztek felállítani. A koncepció lényege, hogy a betöréseket Velencétől minél keletebbre tartóztassák fel. Az első védővonal sarokpontja Frattinánál volt – ez nagyjából félúton található a Piave és a Tagliamento folyók között –, míg a második, a keleti védővonal az Isonzo partján Gradiscánál húzódott. E két helyen emeltek 1473-ban erődöt. A védelemben kulcsfontosságú szerep hárult Gorizia (Görz) grófjára, akinek a területe a velencei határtól északra, Gradisca közvetlen közelében húzódott. Mehmed, aki 1474-ben sikertelenül ostromolta Szkutari velencei támaszpontját, elterelő hadműveletre szánta el magát. Iszkender pasa, ez a görög-genovai származású renegát az ura megbízásából titokban megegyezett Leonardo goriziai gróffal, aki a sértetlenségért és a titoktartásért cserébe átengedte az irreguláris török erőket a területén. A pasa, miután biztosította Goriziánál a hidat az Isonzó felett, csapdába csalta és lemészárolta a gradiscai helyőrséget, csapatai pedig dúlva-fosztogatva egészen a Piavéig jutottak el.

Második alkalom azonban már nem volt, az új parancsnok nem ült fel ugyanannak a cselnek, és a helyén maradt: jóllehet Iszkendernek 30 000 ember állt a rendelkezésére, közöttük sem szpáhik, sem janicsárok nem voltak, könnyűfegyverzetű irreguláris csapatai pedig nem tudták volna eséllyel felvenni a harcot a lándzsás nehézlovassággal. Mivel az Isonzó völgye az egyedüli átjáró a velencei területre, amit a gradiscai helyőrség most már hatékonyan lezárt, a friuli betörések két évtizedre, a következő velencei–oszmán háborúig véget értek. Mehmed azonban elérte célját, és még ebben

[20] *Bárány* 2016. 331–362. o.
[21] Magyarország hadtörténete. I. k. 275. o. (Bárány Attila).

az évben, 1478-ban sikerült elfoglalnia Szkutarit. A hódítást a szokásos megalázó béke követte, a Köztársaság évi 10 000 arany adót fizetett a szabad kereskedelemért cserébe. De – amint Moro megjegyzi – a város még mindig nem értette, hogy ez csak haladék, és a szultán már a következő célpontra összpontosít. Szkutari az azonos nevű tó partján fekszik, de a Drina révén van tengeri kijárata, vele szemben pedig a pugliai partok terülnek el, délen Otranto kikötőjével.

Ez a város volt a szultán következő célpontja. Hogy a politikai ellentétek és érdekek szövevénye, és talán a kicsinyes, de ilyen esetben mindig rövidlátó bosszú milyen abszurd helyzeteket idézhet elő, Otranto esete mutatja meg. Ehhez tudnunk kell, hogy Iszkender pasa friuli betörésével egy időben, 1477-ben I. Ferdinánd nápolyi király, Mátyás magyar király apósa békét kötött a szultánnal, aminek Velence-ellenes éle volt – lásd a szultán fentebb említett terveit! Ferdinánd a török hajók rendelkezésére bocsájtotta a pugliai kikötőket, amelyeket egyébként a Köztársaság az adriai „csatorna" feletti ellenőrzés jegyében meg akart szerezni. Ez nyilván hátrányosan érintette a kalmárvárost, hisz másik lehetséges szövetségese, Mátyás ekkor III. Frigyessel harcolt, vagyis neki az volt az érdeke, hogy a török csapatok a császár törzsterületeit dúlják. Velence tehát egyedül maradt, a következményeket láttuk: ezért – jóllehet már 1479-ben tudtak az Otranto elleni támadásról – eltitkolták az információt a nápolyiak elől. Erről egyébként nehéz lehetett nem tudniuk, Ahmed valonai (Vlorë) pasa, a flotta parancsnoka ugyanis a támadás előtt csatlakozásra szólította fel Velencét. Otranto elesett, Itáliát óriási riadalom szállta meg, a szultán azonban 1481-ben (szerencséjükre) meghalt. Utóda, Bajezid viszont magára hagyta a helyőrséget, amelyben minden bizonnyal szerepet játszott testvére, Dzsem herceg nyugatra menekülése is.[22]

Otranto elvesztése mélyen beleégett az olaszok tudatába, akik ettől kezdve folyton egy újabb oszmán inváziótól rettegtek, és ez azt is megmutatta, hogy Velence még mindig nem vonta le a megfelelő következtetést az esetből. Otranto ellenőrizte a róla elnevezett szorost, a szultán tehát a vele szemben fekvő Szkutarival együtt, ha egészen nem is fojthatta volna meg, de ellenőrzése alá vonhatta volna a teljes velencei tengeri kereskedelmet. A velenceiek azonban ennek a fenyegetésnek a tudatában mégis arra jutottak, hogy a város biztonságát a Terrafermán kell szavatolni, kelet felé pedig elegendőek az újabb és újabb (megalázó) békék.

A következtetés, amelyet a szerző ebből az esetből és az addig történt eseményekből levon, egyúttal nagyon tanulságos ránk, magyarokra nézve, mert a velencei–oszmán–magyar viszony eddig homályban maradt oldalára vet éles fényt. A magyar (had)történeti irodalom Velencét illetően régóta emlegeti a dalmáciai tengerpart fölötti uralom miatt folytatott háborúkat, a friuli török betöréseket, ezzel kapcsolatban pedig Mátyás már említett paktumát a szultánnal. Éppen ezért érdemes lenne végiggondolni a szerző

[22] Ezekből az eseményekből is következik, hogy nem egyszerűen arról van szó, hogy kizárólag a szultán akaratán múlt volna a dél-itáliai kaland folytatása. Erről lásd *Fodor* 2019. 34. o.

álláspontját, még ha nem is boncolgatja a velencei–magyar viszony mibenlétét – vagy azért, mert számára nem annyira érdekes, vagy nem állt a rendelkezésére megfelelő szakirodalom. E szerint igazában véve nem a vitatott területek hovatartozása vagy a keresztény államok szintén unos-untalan emlegetett érdekellentétei voltak az okai annak, hogy a két állam nem volt képes tartós és szilárd, a kölcsönös érdekeket szem előtt tartó szövetséget tető alá hozni, hanem az átfogó velencei stratégia hiánya, amely a városállam érdekeit nyugaton, a Terrafermán, nem pedig keleten, a Levantén és a Fekete-tenger partvidékén jelölte ki. Ennek persze továbbra is része maradt volna Dalmácia problémája, amely a velencei–magyar viszonyt évszázadok óta megterhelte, azonban merőben új dimenzióba került volna. Dandolo dózse és a velencei kormányzat 1204-ben megértette, hogy a fő kiiktatandó vetélytárs nem a Magyar Királyság, bár a kereszteseket felhasználták Dalmácia birtokba vételére is, hanem Bizánc. Utódaik miért nem fogták akkor fel, hogy az ő Bizáncuk az annak örökébe lépő Oszmán Birodalom? A forma változott, a tartalom és a fenyegetés azonban maradt. A két állam viszonyában a látszat ellenére a velencei volt az erősebb, a tengeren mindenképpen – éppen ott, ahol a döntést ki lehetett volna csikarni. Ráadásul a város a 15. században ért hatalma tetőpontjára. Csakhogy politikájában ekkor nem a tenger, ahonnan a gazdagsága származott, hanem a sok pénzbe és véráldozatba kerülő szárazföld élvezett prioritást.

Otranto esete arra viszont mindenképpen jó volt, hogy kimozdítsa az itáliai hatalmi egyensúlyt. Amikor a Trastamarák nápolyi királyságát a török támadás érte, a királysággal szemben egy széles itáliai koalíció – Milánó, Firenze, Velence, a Pápai Állam és Siena – fogott össze. Milánó mögött a Német-római Birodalom és Franciaország állt. A szerző megjegyzi, hogy ez a szövetség előlegezte meg VIII. Károly 1494. évi hadjáratát, amelyet a korszak egyik leghíresebb olasz történetírója, Francesco Guicciardini óta az itáliai hatalmi egyensúly megbontásaként tartunk számon. Ez volt a Velence ellen irányuló cambrai-i liga előképe is, amely szervesen következett a francia fellépésből.

A 6. fejezet – *Sóháború és a velencei Puglia (1481–1484)* – a velencei nézőpontot követi. A városállam számára az Adria feletti uralom nemcsak a dalmát és az albán partokat, hanem a nyugati partvidék egészét is jelentette. Ancona pápai kikötő volt, amit meg kellett hagyni a pápáknak, de mellette ott volt még Ferrara, amely a Pón keresztül tartott kapcsolatot a tengerrel, és a régió sóban is gazdag volt. De a legfontosabb egy 18 km széles és 110 km hosszú terület volt, Polesine, amelyen keresztül ellenőrzés alatt lehetett tartani a padovai régiót, valamint az összes átjárót észak felé. Velence egy 500 000 dukátos segély garanciája révén tette be a lábát Ferrarába, amely a gyakorlatban azt jelentette, hogy a mindenkori herceg nyakára ültettek egy vicedomust, aki a tényleges hatalmat gyakorolta. I. Ercole d'Este 1482-ben látta elérkezettnek az időt, hogy megszabaduljon ettől a gyámságtól: a háborúban számíthatott Milánó és Mantova, valamint a Nápolyi Királyság és Róma támogatására. A harc azonban a hercegség vereségével végződött. Moro érzékletesen írja le a megfelelő létszámú had-

erő híján az erődökbe zárkózó ferrarai csapatok küzdelmét a védelem gerincét alkotó Ficarolo és Rocca Posente kettős erődjeinél, amelyeknek megvívásáról ismét hosszú és részletes leírást kapunk, ez alkalommal főként kiadatlan levéltári források alapján (254–260. o). A velencei hadműveletek a pugliai terület szisztematikus megvívásával, a pugliai Gallipoli és Monopoli elfoglalásával folytatódtak. Jóllehet magát Ferrarát nem sikerült elfoglalnia, a lodi béke (1454) megerősítette Velence uralmát Ferrara felett. A szerződés visszajuttatta Gallipolit a nápolyi királynak, Monopolit azonban a Köztársaság megtartotta.

Az utolsó fejezet – *VIII. Károly, XII. Lajos, az invázió (1494–1499)* – a francia invázióval foglalkozik, amelyre közvetlen ürügyet II. Ferdinánd nápolyi király váratlan halála szolgáltatott.[23] Utódát, II. Alfonzt a franciák nem fogadták el, és régi, az Anjoukhoz köthető jogigényüket hangoztatták. VIII. Károly nemzetközinek nevezhető haderő élén nyomult be a királyságba, tekintve, hogy a sereg kevesebb, mint felét tették ki franciák. A király számított Velence támogatására, és Otranto bevétele, majd a Nápolyi Királyság birtokba vétele után tovább akart támadni Konstantinápoly irányában, ami Nápoly megszerzéséhez hasonlóan a francia királyok szintén 1204-re visszavezethető álma és célkitűzése volt. Ezért volt szüksége Dzsem oszmán hercegre.[24] Az Itália feletti francia hegemónia réme azonban a félsziget szinte összes fontos hatalmát egy nagy, de ideiglenes szövetségbe kovácsolta. Ennek következtében a francia diadalmenet nemsokára dicstelen meneküléssé változott. VIII. Károly azonban visszavonulása közben, ahol csak tudott, helyőrségeket hagyott hátra, amellyel megszegte a Velencével kötött egyezséget. A francia királyt a teljes vereségtől a franciaellenes liga ügyetlensége mentette meg: Moro azt írja, hogy az olaszok hibáztak, konkrétan a liga seregét vezető mantovai herceg, aki ráadásul futni hagyta a franciákat, mert az ellenséges haderő megsemmisítésének elve egyszerűen hiányzott a halogató harcra és várostromokra, majd gyors politikai megegyezésre épülő itáliai (hadi) kultúrából.

A franciák megmenekülését jelentő fornovói csata (1495. július 6.)[25] az itáliai haderő szétforgácsolásának következménye és iskolapéldája volt, amelynek szintén részletes leírását kapjuk (280–290. o.). Az eredmény, a vercelli béke Velencének juttatta vissza a pugliai kikötőket. A város ekkor ajánlatot tett Philippe de Commynes francia kancellárnak, amelynek lényege, hogy III. Ferdinánd nápolyi király megkapta volna Nápolyt francia hűbérbe évi 50 000 arany adó fejében, amihez a hitelt Velence nyújtotta volna (lásd a ferrarai módszert) a pugliai kikötőkért cserébe. A franciák is kaptak volna néhány kikötőt délen és segítséget a török elleni háborúhoz. Tipikus velencei stílus: pénzt stratégiai előnyökért cserébe. Ami a törökökkel szemben sem működött. (Itt újra adja magát az összehasonlítás a már említett 4. keresztes hadjárattal, amikor

[23] A háborúról lásd *Ifj. Barta* 2009. 11–27. o.

[24] Lásd *Setton* 1976–1984. Vol. II. (The Fifteenth Century) 449., 451–453., 456., 461–464., 468., 480–482., 484–486., 488., 491. o.

[25] Erről lásd legújabban *F. Molnár* 2019. 131–133. o.

Velence a pénzével eltérítette az egész Szentföldre szánt sereget, hogy kiiktassa ellenségét, a Bizánci Birodalmat.) A franciák azonban ez alkalommal nem éltek a lehetőséggel, ezért Velence a Nápolyi Királysággal kötött szövetséget a franciák ellen. Moro szerint ez volt a város utolsó kísérlete, hogy megszerezze az Itália feletti hegemóniát, Puglia biztosítása ugyanis magával vonta Taranto kikötője, valamint északabbra Pisa és egész Romagna megszerzését. Ennek sikere esetén a szerző szerint lehetővé vált volna, hogy Velence a megszerzett erőforrások birtokában akár egyedül is az Oszmán Birodalom ellen forduljon. A Köztársaság azonban túl sokat akart markolni: törekvéseivel szinte mindegyik itáliai hatalmat maga ellen fordította – ez szolgál majd alapul az 1508-ban létrejövő cambrai-i ligának –, amiből előremenekült, és 1499. április 8-án Blois-ban egyezséget kötött XII. Lajossal, az új francia királlyal. Ezzel a lépésével Velence újra Itáliára szabadította a franciákat. Közben érlelődött a második velencei–oszmán háború az eseményeket élénk érdeklődéssel kísérő – és Firenze által alaposan tájékoztatott – szultánnal, aki Velencében tengeri terjeszkedése egyetlen igazi akadályát látta.

Moro a konklúzióban újra megfogalmazza a fejezetek során többször is szóba hozott alaptézisét, hogy tudniillik a város által kitűzött célok eléréséhez nem voltak megfelelőek a felhasznált eszközök. Nem a fegyveres erő mennyiségéről van szó, tehát nem arról, hogy az anyagi eszközök ne lettek volna elégségesek a kitűzött stratégiai cél eléréséhez, hanem hogy hiányzott az állam jellegéhez illő átfogó stratégia. Az arbedói (1422) és a maclodiói (1427) csaták után a Köztársaság elszalasztotta az alkalmat, hogy leszámoljon a Viscontik Milánójával. Az Oszmán Birodalom kiiktatására még ennél is több alkalom adódott az 1402, az 1416 és az 1450-es években, illetve az 1463–1473 közötti időszakban. Mindegyik lehetőség kimaradt. Moro szerint ennek az oka, hogy a Köztársaság politikai döntéshozói elődeiktől, riválisaiktól és ellenségeiktől eltérően egészen egyszerűen nem értették meg a geopolitikai helyzetet. Pontosabban elfelejtették, hogy nem a gazdaság szüli a stratégiát,[26] hanem éppen fordítva, a stratégia hozza létre azokat a gazdasági alapokat, amelyekre a politika, végső soron az állam épül. Röviden: hibás stratégiát választottak, amelynek következtében később már képtelenek voltak változtatni, mert ahhoz egy egészen új gondolkodásmódra lett volna szükség – vagyis inkább vissza kellett volna térni az elődök által követett útra. Ez lenne az alapvető különbség Dandolo és Foscari nemzedéke között. A helyes stratégia megválasztása, azaz a törökökkel való szembeszállás annyiban is leegyszerűsítette volna Velence helyzetét, hogy nem Európa két, az oszmánéhoz mérhető hatalma között – néha egyszerre mindkettővel szemben! – kellett volna lavíroznia és harcolnia, mint például az 1494-et követő hosszú évtizedekben. A rosszul megválasztott velencei stratégia egyedülálló lehetőséget teremtett az oszmán szultánoknak a további tengeri és szárazföldi terjeszkedésre, akik ezt maradéktalanul ki is használták.

[26] Ezt a nézetet manapság is sok történész osztja.

A konklúzió után egy rövid függelék következik, amely Mallett és Hale munkája alapján tárgyalja a velencei hadügy kérdéseit, reformjait a 15. században, aminek ismertetésétől éppen emiatt most eltekintünk.

Moro könyve igen tanulságos, felvetéseiben újszerű kísérlet, hogy Velence és szomszédjai (ellenségei) kapcsolatát a hadtörténeten keresztül mutassa be, felhasználva a szakirodalmat, de ami az igazán fontos, hogy – magyar kutatók számára – ismeretlen, kiadatlan velencei forrásokat is. Természetesen lehet nem egyetérteni vagy vitázni a szerző megállapításaival, következtetéseivel, ugyanakkor érdemes felhasználni, ha mást nem, legalább sajátos, velencei nézőpontját, amely nemcsak a velencei–magyar, hanem a magyar–oszmán viszonyt is igen tanulságos módon, az eddig megszokotthoz képest más oldalról világítja meg.

Bibliográfia

Bárándy 1999. *Bárándy Gergely:* Velence fénykora. A velencei állam berendezkedésének kialakulása és kora. Budapest, 1999.

Bárándy 2004. *Bárándy Gergely:* A tenger keresztes lovagjai. Velence részvétele a negyedik keresztes hadjáratban. Budapest, 2004.

Bárány 2016. *Bárány Attila:* A horvát végek és a török adriai partraszállásának kérdése (1480–1526). In: Elfeledett háborúk. Középkori csaták és várostromok (6–16. század). Szerk. *Pósán László – Veszprémy László*. Budapest, 2016. 331–362. o.

Ifj. Barta 2009. *Ifj. Barta János:* Az itáliai háborúk (1494–1559). A kora újkor története. Szerk. *Poór János.* Budapest, 2009. 11–27. o.

Clausewitz 1832. *Clausewitz, Carl von:* Vom Kriege. Vollständige Ausgabe. Berlin, 1832.

E. Kovács 2013. *E. Kovács Péter:* Zsigmond isztriai hadjárata. In: „A hadtáp volt maga a fegyver". Tanulmányok a középkori hadszervezet és katonai logisztika kérdéseiről. Szerk. *Pósán László – Veszprémy László*. Budapest, 2013. 227–252. o.

E. Kovács 2017a. *E. Kovács Péter:* Zsigmond király és Velence (1387–1437). Az oroszlán ugrani készül (1387–1411). Budapest, 2017.

E. Kovács 2017b. *E. Kovács Péter:* Magyar zászlók velencei kézen. *Történelmi Szemle,* 59. (2017) 4. sz. 633–635. o.

E. Kovács 2020. *E. Kovács Péter:* A Motta di Livenza-i csata. In: „A kultúra tarthatja meg, és teheti ismét naggyá". Tanulmányok Ujváry Gábor hatvanadik születésnapjára. Szerk. *Dubniczky Zsolt – Hermann Róbert – Kocsis Annamária – Ligeti Dávid – Orosz László*. Budapest, 2020. 15–28. o.

E. Kovács 2021. *E. Kovács Péter:* Foglyok a velencei háborúban (1411–1412). In: Száműzetés, fogság, szabadulás a középkori és koraújkori Európában. Szerk. *Bárány Attila – Pósán László.* Debrecen, 2021. 121–143. o.

F. Molnár 2019. *F. Molnár Mónika:* Az itáliai államok hadszervezete és hadserege (1494–1524). In: Új korszak határán. Az európai államok hadügye és hadseregei a mohácsi csata korában. Szerk. *B. Szabó János – Fodor Pál.* Budapest, 2019. 121–137. o.

Fodor 2019. *Fodor Pál:* Az Oszmán Birodalom hadszervezete és hadserege (1500–1530). In: Új korszak határán. Az európai államok hadügye és hadseregei a mohácsi csata korában. Szerk. *B. Szabó János – Fodor Pál.* Budapest, 2019. 13–36. o.

Jászay 1990. *Jászay Magda:* Velence és Magyarország. Budapest, 1990.

Magyarország hadtörténete Magyarország hadtörténete. I–IV. k. Főszerk. *Hermann Róbert.* I. köt. A kezdetektől 1526-ig. Szerk. *Veszprémy László.* Budapest, 2017. (A késő középkor hadtörténete című fejezet szerzői: Bárány Attila, B. Szabó János, Veszprémy László).

Kropf 1894. *Kropf Lajos:* Jehan de Wavrin krónikájából. (Néhány adat Hunyady János török hadjáratainak történetéhez). 1–2. közl. *Századok,* 28. (1894) VIII. füzet. 677–696. o., X. füzet. 881–903. o.

Mahan 1890. *Mahan, Alfred Thayer:* The Influence of Sea Power upon History, 1660–1783. Boston, 1890.

Mallett – Hale 1984. *Mallett, M. E. – Hale, J. R.:* The Military Organization of a Renaissance State: Venice c. 1540–1617. Cambridge, 1984.

Moro 2018. *Moro, Federico:* Venezia alla conquista di un impero. Costantinopoli 1202–1204. Gorizia, 2018.

Pálosfalvi 2005. *Pálosfalvi Tamás:* Nikápolytól Mohácsig, 1396–1526. Budapest, 2005.

Pálosfalvi 2019. *Pálosfalvi, Tamás:* Skanderbeg and the Hunyadis: Myth and Reality. In: „These were hard times for Skanderbeg but he had an ally, the Hungarian Hunyadi." Episodes in Albanian–Hungarian Historical Contacs. Ed. *Krisztián Csaplár-Degovics.* (Acta Balcano-Hungarica 1.) Budapest, 2019. 15–22. o.

Runciman 1999. *Runciman, Steven:* A keresztes hadjáratok története. Budapest, 1999.

Setton 1976–1984. *Setton, Kenneth M.:* The Papacy and the Levant (1204–1571). Vol. I–IV. Philadelphia, 1976–1984.

Veszprémy 2008. *Veszprémy László:* Az Árpád- és Anjou-kor csatái, háborúi. Budapest, 2008.

Tamás Kruppa

THE EXPANDING VENICE: THE HUNGARIAN ASPECTS OF FREDERICO MORO'S RECENT WORK ON MILITARY HISTORY

Federico Moro: Venezia, offensiva in Italia 1381–1499. Il secolo lungo di San Marco

(Abstract)

Federico Moro's book is an essentially political and military history of a very eventful period in Italian history, with the Republic of Venice at its centre. The city reached the height of its power, as shown by the fact that almost all the Italian states were, if not simultaneously, part of an alliance against it. The reason for this was that the Republic began a very powerful expansion on the mainland, a clear sign of its power and strength. The author goes so far as to say that there were some historical moments in the 15th century when it seemed that Venetian influence would prevail not only over northern Italy but over the whole peninsula. However the Republic's politicians chose the wrong strategy. Instead of taking the fight to the Ottoman Empire, which at that time was still very weak at sea, and seeking the future of the city-state in the east, following in the footsteps of the Byzantine Empire, they became embroiled in wars in Italy, often fighting on two fronts, which ultimately led to the decline of the Republic.

Tamás Kruppa

DAS EXPANDIERENDE VENEDIG – DIE UNGARISCHEN BEZÜGE DES NEUESTEN MILITÄRGESCHICHTLICHEN WERKS VON FREDERICO MORO

Federico Moro: Venezia, offensiva in Italia 1381–1499. Il secolo lungo di San Marco

(Resümee)

Das Buch von Federico Moro gibt im im Wesentlichen einen politischen und militärischen Überblick über eine sehr bewegte Periode der italienischen Geschichte, in deren Mittelpunkt die Republik Venedig steht. Die Stadt erreichte zu dieser Zeit den Höhepunkt ihrer Macht, was sich auch darin zeigte, dass fast alle italienischen Staaten – wenn auch nicht gleichzeitig, aber – Teil eines gegen die Stadt gerichteten Bündnisses waren. Der Grund dafür war, dass die Republik eine sehr starke Expansion auf dem Festland begann, was ein eindeutiges Zeichen ihrer Macht und Stärke war. Der Verfasser geht sogar so weit zu sagen, dass es im 15. Jahrhundert einige historische Momente gab, in denen es so aussah, als würde sich der venezianische Einfluss nicht nur über Norditalien, sondern über die gesamte Halbinsel durchsetzen. Doch die Politiker der Republik wählten die falsche Strategie. Anstatt den Kampf gegen das damals auf der See noch äußerst schwache Osmanische Reich aufzunehmen, das Erbe des Byzantinischen Reiches anzutreten und die Zukunft des Stadtstaates im Osten zu suchen, verstrickten sie sich in die Italienkriege und wurden dadurch oft zum Kampf an zwei Fronten gezwungen, was letztendlich zum Untergang der Republik führte.

Tamás Kruppa

VENISE EN EXPANSION – LES ASPECTS HONGROIS DU DERNIER OUVRAGE D'HISTOIRE MILITAIRE DE FREDERICO MORO

Federico Moro: Venezia, offensiva in Italia 1381–1499. Il secolo lungo di San Marco

(Résumé)

Centré sur la République de Venise, l'ouvrage de Federico Moro est un aperçu essentiellement politique et militaire d'une période très mouvementée de l'histoire italienne. La ville a atteint l'apogée de sa puissance à l'époque, comme en témoigne le fait que la quasi-totalité des États italiens faisaient partie, à un moment ou à un autre, d'une alliance contre elle. La raison en est que la République a entamé une expansion agressive sur le continent, ce qui était un signe clair de sa puissance et de sa force. L'auteur va jusqu'à dire qu'à certains moments de l'histoire du 15e siècle, il semblait que l'influence vénitienne allait s'imposer non seulement dans le nord de l'Italie, mais aussi dans toute la péninsule. Cependant, les politiques de la République ont opté pour une mauvaise stratégie. Au lieu de s'attaquer à l'Empire ottoman, encore très faible en mer à l'époque, et de chercher l'avenir de la cité-État à l'Est en suivant les traces de l'Empire byzantin, ils se sont engagés dans des guerres en Italie, combattant souvent sur deux fronts à la fois, ce qui a finalement conduit au déclin de la République.

Тамаш Крупа

ЭКСПАНСИОНИСТСКАЯ ВЕНЕЦИЯ - ВЕНГЕРСКИЕ АСПЕКТЫ НОВЕЙШЕЙ ВОЕННО-ИСТОРИЧЕСКОЙ РАБОТЫ ФРЕДЕРИКО МОРО

Federico Moro: Venezia, offensiva in Italia 1381–1499. Il secolo lungo di San Marco

(Резюме)

Книга Федерико Моро представляет собой в основном политический и военноисторический обзор очень беспокойного периода в истории Италии, в центре которого стоит Венецианская республика. Город достиг в то время вершину своей власти, о чем указывает и то, что почти все итальянские государства, если и не совсем одновременно, но являлись частью такого союза, который был направлен против этого города. Причина этого было то, что Республика начала очень сильную экспансию на материке, что было однозначным знаком её мощи и силы. Автор прямо видит так, что в 15-ом веке были некоторые исторические моменты, когда казалось, что венецианское влияние будет преобладать не только над Северной Италией, но и над всем полуостровом. Вместо этого политики Республики выбрали ошибочную стратегию. Вместо того, чтобы сражаться с Османской империей, которая в то время была еще определённо слаба на море, и искать будущее полиса на востоке, стали преёмниками (вступив в наследство) Византийской империи, оказались втянутыми в итальянские войны, часто вынужденны были сражаться на двух фронтах, что в конечном итоге привело к падении Республики.

RESS ZOLTÁN

HONVÉDNÉVKÖNYVEK ÉS HONVÉDÖSSZEÍRÁSOK

Adalékok az 1848–49-es szabadságharc utóéletéhez és kultuszához

Az alábbiakban arra teszek kísérletet, hogy az 1848–49-es szabadságharc egykori honvédjeinek emléket állító honvédnévkönyveket és összeírásokat megvizsgáljam. A Mikár Zsigmond által az utókorra hagyott névkönyvek alapműnek számítanak a honvédsorsokat és a honvédegyleti mozgalmakat kutatók számára, de nem ő volt az egyetlen, aki megpróbálta összeírni a még életben lévő 48-as veteránokat. Az 1860-as évektől a honvédegyleti mozgalomnak köszönhetően megszülető egyesületi névsorok és honvédlisták tekintetében azokat a munkákat vettem figyelembe, amelyek még élő 48-as honvédek neveit gyűjtötték össze. Ezek a források Bona Gábor 48-as honvéd-tisztek életpályáját feldolgozó munkáinak[1], Kovács István lengyel légiósok adatait tartalmazó köteteinek[2], illetve Demeter Lajos és Demeter László sepsiszentgyörgyi honvédnévkönyvének[3] is fontos alapját képezik.

Fontosnak tartom megvizsgálni azokat a körülményeket és összefüggéseket, amelyek a honvédnévkönyvek megszületésére hatással voltak. A honvédegyleti mozgalmon belüli politikai töltetű botrányok, személyes ellentétek nem segítettek abban, hogy ezeket a munkákat nyugodt körülmények között, kellő alapossággal meg lehessen írni. Ezzel kapcsolatban az Országos Honvédegylet jegyzőjének, Mikár Zsigmondnak a két honvédnévkönyve (1869, 1891) kerül a középpontba. Ezeknek a gyűjtéseknek az elemzése mellett szeretném körüljárni annak a kérdését, hogy Mikár miért nem írta meg 1869-ben honvédnévkönyvének második kötetét, amelyben az altiszti és közhonvéd állomány névsora kapott volna helyet. Az 1891-es névkönyve esetén pedig a pótkötet elmaradásának kérdését érdemes megvizsgálni.

Mikár Zsigmond munkáin kívül számos honvédösszeírás született az általam vizsgált, 1860–1927 közötti időszakban. Ilyen volt Virányi (Virnau) Vilmos: *Honvédtiszti koszorú az 1848/9 évből,* Korponay János: *Abaujvármegye monographiája*, Morzsányi Sándor: *7000 igazolt, s életben lévő 1848/9-diki honvédtiszt névjegyzéke rang és betűszerint,* valamint Bernstein Béla: *Az 1848/49-iki magyar szabadságharcz és a zsidók* című munkája. A kutatás előrehaladtával egyre több vármegyei és városi honvédegylet listájából táplálkozó mű kerül a látókörünkbe, ezáltal pedig egy

[1] *Bona* 1998–1999; *Bona* 2008–2009; *Bona* 2015.
[2] *Kovács* 2007. és *Kovács* 2015.
[3] *Demeter – Demeter* 2008.

komplexebb kép tárul a kutató elé. Bona Gábor munkáiban már 1983 óta foglalkozik az általam bemutatott jegyzékek használatának problémáival, hiszen mind a *Hadnagyok és főhadnagyok az 1848/49. évi szabadságharcban,* mind a *Századosok az 1848/49. évi szabadságharcban,* illetve a *Tábornokok és törzstisztek az 1848/49. évi szabadságharcban* című köteteiben forráskritikát kaptak ezen honvédnévkönyvek. A honvédegyleti listák, összeírások, illetve az egyletek iratanyagába bekerülő igazolási eljárási dokumentumok sok esetben segítségünkre lehetnek abban, hogy egy-egy honvéd sorsáról átfogóbb képet kaphassunk. Fontosnak tartom ezt a kérdéskört alaposan körüljárni, mert így nemcsak a tiszti állomány életrajzi adatai pontosíthatók, egészíthetők ki, de esély mutatkozik az altisztek és a közhonvédek életpályájának rekonstruálására is.

A munkában megvizsgáltam a honvédegyleti igazolási rendszert és annak gyenge pontjait is, hiszen a honvédösszeírások alapját az igazolt honvédek képezték. Érdekes megnézni, hogy a Mikár-féle munkák mennyire igazodnak az igazolási hullámokhoz – az összefüggés kiválóan érzékelhető. Az utolsó honvédösszeírás, amelyet figyelembe vettem, a Honvédelmi Minisztérium 1926–1927-es kezdeményezése a még élő 48-as honvédek összeírására. Az Országos Honvédegylet 1924-re a tagok elhalálozása miatt megszűnt. Noha a minisztériumi összeírásnál már nem léteztek ezek a szervezetek, mégis figyelembe vették a honvédegyletek által igazolt honvédeket.

Kutatásom során szerettem volna beépíteni azokat a levéltári forrásokat, honvédegyleti listákat, amelyekből Mikár, Virányi, Korponay és a többiek dolgozhattak. Ezen céljaim csak részben voltak megvalósíthatók, és végül a Hadtörténelmi Levéltárban őrzött dokumentumokat használtam fel reprezentatív mintaként. A jövőben szeretném kiegészíteni kutatásomat a Magyar Nemzeti Levéltár Országos Levéltárában, a vidéki levéltárakban és a különböző közgyűjteményekben előforduló honvédegyleti listák feltárásával.

Némileg külön egységként került a munkámba a Honvédmenház anyakönyvének elemzése, amelynek az az oka, hogy a Menház felvételi rendszerének is előfeltétele volt az igazolt 48-as múlt. Ez a forrás annyiban elkülönül a többitől, hogy egy intézmény lakóinak adatait tárja elénk, ugyanakkor ezáltal is szélesíti látókörünket.

Honvédigazolási eljárás

A honvédegyleti mozgalom 1861-es betiltását követően a honvédek összeírása is lekerült a napirendről egészen a kiegyezést követő újjáalakulásukig. Az egyleti tagság előfeltétele volt a honvédmúlt igazolása, s éppen ez tette lehetővé a későbbi honvédösszeírásokat. Az egykori honvédek a lakóhelyükhöz legközelebb eső városi, kerületi vagy megyei honvédegyletnél tudták a honvédigazolásukhoz szükséges 48-as múltju-

kat bizonyítani, a külföldön élő 48-asok esetében pedig a Buda-Pesti Honvédegylet[4] végezte el a vizsgálatot és bocsátotta ki számukra az igazolást.[5]

A honvédigazolások kibocsátásának három korszakát pont a későbbiekben tárgyalt Mikár-féle honvédnévkönyvek alapján tudjuk meghatározni. Nagy valószínűséggel már 1861-ben is létezhettek honvédigazolások, hiszen például az akkor alakult Somogy megyei Honvédegylet alapszabályában is meghatározták, hogy ki számít igazolt honvédnek. Sajnálatos módon egyelőre nem ismerünk 1867 előtti igazolást.[6]

Az első nagyobb igazolási hullám 1867–1869 között volt, amikor újra fel lehetett vállalni az egykori 48-as múltat, az igazolt honvéd státusz pedig a honvédsegélyezés előfeltételének számított. Mikár Zsigmond 1869-es munkája alapján nagyjából 60 000 főre tehető az ekkor még élő egykori 48-asok száma.[7] Ezután a honvédegyleti mozgalmi élet visszaesésével párhuzamosan az igazolások száma is elenyésző volt egészen az 1890-es évekig, amikor a nyugdíj kérdésének megoldása igencsak sürgetővé vált az idős honvédek számára. Éppen ezért Mikár 1891-es honvédnévkönyvét nyugodtan tekinthetjük a második nagyobb időszak lenyomatának. A harmadik csoport illetve korszak pedig az ezután regisztrált honvédeket öleli fel egészen a Honvédelmi Minisztérium 1926–1927-es utolsó összeírásáig.[8] A kért igazolásokat többnyire a honvédegyletek adták ki; ott, ahol már nem működött honvédegylet, a helyi törvényhatóságok kapták meg az igazolási jogot.[9]

A honvédtisztek igazolása, illetve honvéd múltjuk ellenőrzése viszonylag egyszerűbb volt, hiszen az igazolóbizottságok a tiszti kinevezési okmányok hiányában elfogadták a *Közlöny*nek az illető kinevezését közlő lapszámát is, amely szerencsés esetben megkönnyítette az eljárást. A legénységi állomány és a hivatalos dokumentummal nem rendelkező tisztek esetében a Buda-Pesti Honvédegylet ajánlását követték a honvédegyletek: elegendő volt, ha az igazolást kérő meg tudta mondani hajdani parancsnokai nevét, fel tudta sorolni azokat az ütközeteket, csatákat, amelyekben részt vett. Különösen jó volt, ha valamilyen eseményre is emlékezett a szolgálatteljesítése idejéből. Miután az illető megfelelt e kritériumoknak, még két, már igazolt honvédnek kellett megerősíteni, hogy valóban honvéd volt-e a szabadságharc idején. Ha teljesültek az előírt feltételek, akkor kiállították az igazolást, amelynek

[4] Budapest 1873-as egyesítéséig a Buda-Pesti Honvédegylet névalak volt használatban, ezt követően a Budapesti Honvédegylet megnevezést használták.
[5] *Farkas* 2017. 1020. o.
[6] Segélyezőbizottmány alapszabályai 1861. Vö. *Ress* 2021. 117. o.
[7] *Mikár* 1869.
[8] Ez volt az utolsó összeírás, amelynek a célja a még élő 48-as honvédek számbavétele volt. Tíz hivatalosan elismert 48-as veterán tudta ekkor igazolni a szabadságharcos katonamúltját, egy részük a honvédegyletek által kiállított igazolással is rendelkezett. *Ress* 2013. 175–176. o.
[9] *Farkas* 2015. 430. o.

elkészüléséről jegyzőkönyvet vettek fel. Az eljárást követően az illetőt hivatalosan is igazolt honvédnek tekintették, és jogosulttá vált a segélyezésre, majd később a nyugdíjra.[10]

Sajnálatos módon ez a rendszer sem volt tökéletes, mert lehetőséget nyújtott a visszaélésekre, számos esetben utólag derült ki, hogy egy-egy személy, akit addig 48-as honvédnek hittek, valójában maximum álmodozhatott arról, hogy a honvédség kötelékében harcolt. Gyakran egy-egy ellentmondás felgöngyölítése, illetve a születési anyakönyv előkerülése okozta az *„álhonvédek”* lebukását. De még így is számos olyan személy kerülhetett be Mikár Zsigmond 1891-es honvédnévkönyvébe, aki valójában sosem volt honvéd, viszont regisztrálva volt. Az igazolásokkal kapcsolatos visszaéléseket Harkányi Frigyes,[11] a Honvédsegélyező Bizottmány tagja is elismerte, utalva az Erdélyben történt tömeges visszaélésekre.[12]

Ezzel szemben rengeteg panasz érkezett a honvédegyletekhez az 1910-es években, mivel az igazolási rendszer sokaknak problémát okozott. Az igazolandó személyeknek továbbra is két tanúval kellett bizonyítaniuk a 48-as honvéd múltjukat, ami sok esetben kivitelezhetetlenné vált, mivel elfogytak azok a bajtársak, akik tanúskodhattak volna az adott személy mellett.[13]

Virányi Vilmos „Honvédtiszti koszorú”-ja

Az első honvédnévkönyv 1867-ben látott napvilágot Póri Ede nyomdájában. Virányi (Virnau) Vilmosnak *Honvédtiszti koszorú 1848/9 évből* című munkájával az volt a célja, hogy a szabadságharcban részt vevő honvédtisztek nevei fennmaradjanak az utókor számára, és hogy leszármazottjaik büszkék lehessenek hős 48-as felmenőikre. Virányi gyűjtése a *Közlöny* és a *Komáromi Lapok* című hírlap adatain alapult. Munkája nem tartalmazza az összes honvédtiszt nevét, mivel a szabadságharc során az előléptetéseket nem minden esetben tették közzé a hírlapokban. Ugyanakkor Virányi a bevezetőben maga tájékoztat arról, hogy nem vette figyelembe azon kinevezéseket, melyekhez nem lett katonai rendfokozat csatolva, vagy nem honvédtiszti kinevezések voltak. [14]

---

[10] Az igazolás menetére lásd *A Honvéd,* 1867. 2. sz. (augusztus 12.); *Mikár* 1869. 2. o.; *Farkas* 2010. 534–535. o.

[11] Harkányi Frigyes báró 1826. április 26-án született Szegeden. A szabadságharc során nemzetőrként szolgált. 1867-től a Földművelés-, Ipar- és Kereskedelemügyi Minisztérium kereskedelmi és vámosztályát vezette. 1870–1897 között szabadelvű, majd munkapárti országgyűlési képviselő, főrendiházi tag volt. MÉL I. k. 676. o.

[12] *Farkas* 2015. 430. o.

[13] *Pesti Hirlap,* 1911. február 19. 65 o.

[14] *Virányi* 1867. 3. o.

A kötetben Virányi közölte a neveket, rendfokozatokat, valamint a *Közlöny*ben és a *Komáromi Lapok*ban megjelent kinevezések oldalszámát. Azon személyek neve mellett, akik a hírlapbeli felhívások feltételei szerint a szerző felé hivatalos tiszti okiratokkal tudták bizonyítani 48-as múltjukat, az „Igz." (igazolt) rövidítés került.[15]

Mindkét típusú forrás beszerzéséhez külső segítséget vett igénybe a szerző. A *Közlöny*ök esetében a Székesfehérvári Irattár példányait Horváth László és Kenessey Kálmán vármegyei alispántól kapta kölcsön, a *Komáromi Lapok*at Szinnyei József, az Aradon elítélt magyar honvédtisztek neveit – amely a mű függelékét képezi – Asbóth Lajos küldte meg Virányinak. Munkája elkészülésében segítségére volt Fekete János Fejér vármegyei főjegyző, Mészöly Farkas honvéd alezredes[16], valamint Lovassy Sándor aljegyző is.[17]

A bevezetőből tudjuk, hogy Virányi a honvédnévkönyv kiadásához még 1861-ben látott hozzá, mégpedig aláírások gyűjtésével azon célból, hogy az előfizetői bevétel egy részéből a rokkant honvédeket, hadiözvegyeket és hadiárvákat támogassa. Az 1861-es politikai változások a mű elkészülését is hátráltatták, így kiadása a kiegyezésig váratott magára. A bevétel negyed részét a szerző az I. Ferenc József által alapított Honvédsegélyező Alap[18] gyarapítására ajánlotta fel.

Az Asbóth által megküldött függelékben az Aradon elítélt magyar honvédtisztek nevei szerepeltek, mégpedig ítéleteik fajtái szerint betűrendben felsorolva. A neveik, rendfokozatuk és tényleges büntetésük feltüntetése mellett számos esetben rögzítették a megváltoztatott ítéletet is. Az ítéletek fajtái között szerepelt a kötél általi halál, a lőpor és golyó általi halál, a várbörtön, a kényszersorozás és az elbocsátás.[19]

Virányi tervei szerint[20] a honvédigazolások lezárulása után pótkötetben közölte volna a kimaradt honvédek neveit. E tervről Bulla György[21] a *Történelmi Lapok*ban közzétett értekezéséből is tudunk, a kiegészítő kötet azonban nem valósult meg.[22]

---

15 *Virányi* 1867. 3. o.

16 Mészöly Farkas (1815, Sárbogárd – 1888, Székesfehérvár). Az 1848–49-es szabadságharcban alezredesként az V. hadtest lovasdandárjának parancsnoka volt. A Fejér megyei Honvédegylet tagja. *Bona* 2015. 2. k. 422. o.

17 *Virányi* 1867. 3–4. o.

18 Ferenc József és Erzsébet 1867-ben a nemzettől kapott koronázási ajándékot, 100 000 aranyat ajánlotta fel rokkant honvédek és honvédárvák segélyezésére. Ezt az összeget az országgyűlés további 50 000 koronával kiegészítette. A Honvédsegélyező Bizottmány feladata volt 1867–1869 között összeírni a támogatásra jogosultakat, és eldönteni, hogy megítélhető-e részükre segély. Ez idő alatt 25 156 segélyezési kérvényt vizsgáltak meg, amelyből mindösszesen 6731-et teljesítettek. *Kovács* 2011. 365–366. o. és *Hermann* 1999. 127. o.

19 *Virányi* 1867. 229–240. o.

20 Uo. 3. o.

21 Bulla György (1827, Usztye – 1898, Alsókubin), hadnagy az 51. honvédzászlóaljnál. Az 1890-es években az Árva megyei Honvédegylet elnöke. *Bona* 1998–1999. I. k. 234. o.

22 *Történelmi Lapok,* 1892. július 1. 116–119. o.

A *Honvédtiszti koszorú* 1867 szeptemberére készült el, és a *Pesti Napló* előfizetői felhívása szerint október végén látott napvilágot.[23] Nem egész két hónappal korábban, az 1867. július 7-i országos honvédgyűlésen Mikár Zsigmondot bízták meg a honvédnévkönyv megírásával, így a Virányi által tervezett kiegészítések elkészítése elvesztette aktualitását.[24]

Mikár Zsigmond életpályája

Mikár Zsigmond 1826–1827 körül született egy görög katolikus lelkész fiaként, Butytyinban,[25] eredetileg Mikán néven. Katonai pályáját 1845-ben önkéntesként a 9. (Miklós-) huszárezredben kezdte meg. A szabadságharc alatt ezredével a feldunai, később a VII. hadtest kötelékében harcolt a horvát betöréstől a világosi-szőlősi fegyverletételig. 1849. augusztus 10-től főhadnagyként szolgált, és ebben a rangban tette le a fegyvert.[26]

A fegyverletételt követően kényszersorozták a császári-királyi hadsereg 1. huszárezredébe, ahol 1850-től hadnagyként szolgált. 1851 őszétől a hadsereg bécsi lovaglóiskolájába helyezték át, majd 1852-ben innen szerelt le. [27] A katonai pálya elhagyását követően emigrált.[28] Később istállómesterként dolgozott a dégi Festetics-uradalomban.

Mikár valószínűleg már az 1861-es honvédmozgalomban is szerepet vállalhatott, erre azonban csak következtetni tudunk.[29] A kiegyezést követően főjegyzője lett a Honvédegyletek Országos Egyesületének Központi Választmányának, de tisztét csak az 1868-as Vidats–Mikár-ügy, illetve a Perczel-botrány kirobbanásáig töltötte be.[30] Mindkét eset alapjaiban rengette meg a honvédegyleti mozgalom egységét és határozta meg Mikár későbbi tevékenységét.

Mikár honvédnévkönyveinek hátteréhez elengedhetetlen, hogy ezeket a politikai töltetű botrányokat áttekintsük. A honvédegyleti mozgalom vezetésében szerepet játszó két egykori 48-as honvédtábornok, Perczel Mór és Klapka György igyekezett a honvédegyleteket kormánybarát irányba terelni. Mikár Zsigmond maga is Deák-párti nézeteket vallott, nem véletlenül számított Perczel bizalmi emberének. Ezzel szemben a legtöbb honvédegylet vezetésében a szélsőbaloldali ellenzéki politika hívei voltak többségben, ráadásul nézeteiket igyekeztek a honvédegyletek által érvényesíteni.[31]

---

23 *Pesti Napló,* 1867. október 26. 3. o.
24 *Farkas* 2010. 536. o.
25 Buttyin falu Arad megyében, a mai Románia területén. 1910–1918 között Körösbökénynek nevezték. Román neve: Buttin.
26 Saját bevallása szerint alszázadosként fejezte be a szabadságharcot, ezen kinevezésének nyomát nem találtam.
27 Szinyei József munkája szerint Mikár 1853 végén lépett ki az osztrák hadsereg soraiból. *Szinyei* 1902.; vö. *Bona* 1998–1999. 2. k. 491. o.
28 *Szinyei* 1902.
29 Uo.
30 Részletesen lásd *Farkas* 2010.
31 *Szakács* 1973. 82–83 o.

A botrányt maga Mikár generálta az 1861-es Országos Honvédsegélyező Egylet pénztárosa, Vidats János[32] ellen folytatott nyomozásával a Pesti Takarékpénztárnál. Mikár azzal gyanúsította a szélsőbaloldali országgyűlési képviselőt, hogy elsikkasztotta az emigrációtól kapott pénzeket. A Mikár által kirobbantott politikai csatározás alapvető változásokat és megosztottságot hozott a honvédegyleti mozgalom életébe. Mikár a vádjait nem tudta bizonyítani, de tevékenysége nem maradt következmények nélkül, mivel a Központi Választmány szélsőbaloldali nézeteket valló 48-as honvédjei elérkezettnek látták az időt, hogy leszámoljanak vele. Az alkalmat az Országos Honvédegylet elnökének, Perczel Mórnak a távolléte szolgáltatta, aki a közös-ügyi tárgyalásokra utazott. Perczel háta mögött az alelnök, Beniczky Lajos összehívta a Központi Választmány ülését, melyen Mikár ellen vizsgálatot kezdeményeztek. Ennek eredményeként a végén felmentették a tisztségéből.[33]

Perczel a hazatérését követően megkísérelte józan belátásra bírni a feleket az 1868. március 25-én tartott Központi Választmányi ülésen, ahol megpróbálta visszavonatni Mikár felmentését.[34] Ekkor vált egyértelművé, hogy Vidats és Mikár ellentéte a honvédegyleti mozgalom vezetésében dúló, politikai töltetű hatalmi harccá szélesedett. Perczel feloszlatta a választmányt, és az országos vezetést a Buda-Pesti Honvédegyletre kívánta átruházni.[35] A Kossuth személye ellen intézett kirohanása[36] következtében Perczel elvesztette támogatottságát, és az 1868. május 4-i országos honvédgyűlésen megbuktatták.[37] Az 1867–1868 során felgyülemlett kölcsönös sérelmek hosszú évtizedekre meghatározták a honvédegyleti mozgalmon belüli ellentéte-

[32] Vidats (Vidács) János (1826, Nagykomlós – 1873, Budapest), a márciusi ifjak egyike. 1848 augusztusában a Földváry-féle önkéntes zászlóalj főhadnagya volt. Szeptembertől a 14. honvédzászlóalj őrmestere, december 14-étől hadnagya. 1849 májusától Görgey Ármin különítményében harcolt; június 23-ától főhadnagyként a VII. hadtestben szolgált. Egy ideig vészbíróként tevékenykedett. A szabadságharcot századosi rangban fejezte be. A fegyverletételt követően várfogságra ítélték; 1853-ban kegyelemben részesült. A családi gyárban, az Első Magyar Mezőgazdasági Gépgyárban dolgozott, később annak vezetője volt. Az 1861-es, az 1865-ös és az 1868-as esztendőkben országgyűlési képviselőnek választották. 1861-ben Pest város tanácsnokaként, 1869-től a Ferenc József Takarékpénztár elnökeként tevékenykedett. A Buda-Pesti Honvédegylet tagja. A Honvédmenház alapítója. 1873-ban a Takarékpénztár csődbe ment, és öngyilkosságot követett el. *Bona* 2008–2009. 2. k. 529. o.; vö. https://www.honvedmenhaz.hu/parancsnokok/ (A letöltés időpontja: 2022. május 4.).

[33] *Farkas* 2010. 548–550. o.

[34] *Fővárosi Lapok,* 1868. április 4. 315. o.

[35] *Farkas* 2010. 551. o.

[36] 1868. március 29-én a Buda-Pesti Honvédegylet ülésén Perczel az Országos Honvédegylet elnökeként beszédet tartott, amelyben a szélsőbaloldalt tette felelőssé az őt és Mikárt ért politikai támadások miatt. Élesen kikelt Kossuth Lajos személye ellen is, vadul bírálva őt a „múltban elkövetett bűnei" miatt. (*Fővárosi Lapok,* 1868. április 4. 315. o.) Április 2-án *A magyarországi összes honvédegyletekhez* címmel közreadott kiáltványában kifejtette, a honvédügyre nézve káros, hogy a Központi Választmányon belül egyesek saját politikai érdekeit tartják szem előtt. A Központi Választmány február 10-én hozott döntéseit megsemmisítette, és szabálytalanul felkérte a Buda-Pesti Honvédegyletet az országos honvédgyűlés összehívására. *Farkas* 2010. 553. o.

[37] Uo.

ket. Mikár a botrányt követően a Buda-Pesti Honvédegylet tagja és jegyzője maradt. Viszont az 1868-as affér hatással volt a *Honvéd schematizmus,* vagyis az 1868-ban még életben volt szabadságharcos főtisztek névkönyvének megírására, amellyel később részletesen foglalkozunk.

Mikár Zsigmond 55 éven keresztül tevékenyen részt vett a honvédegyleti mozgalom szervezésében, a 48-as emlékezet fenntartásában és ápolásában, valamint a Görgei-rehabilitáció[38] megszervezésében is. Személye rendkívül megosztó volt, számos ellenségre tett szert a mozgalmon belül, sok esetben a gyűlölködésbe átcsapó személyes ellentétek ártottak a honvédegyleti mozgalomnak is. Nem egy alkalommal a hozzá fűződő vitás ügyek, botrányok a bíróságon végződtek. Az első névkönyv esetében a legénységi állományt felsoroló második kötet, második munkája esetében pedig a pótfüzetek nem születhettek meg a személyét övező folyamatos konfliktusok miatt.[39]

Az idősödő Mikár élete alkonyán már sokat betegeskedett, és végül 1906-ban Budapesten hunyt el.

Mikár Zsigmond 1869-es összeírása

A kiegyezést követően újjáéledő honvédegyleti mozgalom 1867. július 7-én tartotta meg[40] az országos honvédgyűlést, amelynek helyszínéül a Füvészkertet választották.[41]

Ezen az összejövetelen fogalmazták meg a honvédegyleti mozgalom legfontosabb célját, amely a honvédek erkölcsi, szellemi és anyagi állapotának javítása volt. A jelenlévők megegyeztek abban, hogy a következő országos honvédgyűlés alkalmával megválasztják a Központi Választmány vezetőségét és megalkotják az alapszabályt. Továbbá döntés született *A Honvéd* című folyóirat elindításáról és Mikár Zsigmond megbízásáról a honvédnévkönyv elkészítésére.[42]

Mikár a fentebb kifejtett körülmények között kezdte el az anyaggyűjtést, és valószínűsíthető, hogy személyes ellentétei nem könnyítették meg a feladatát. A *Honvéd schematizmus, vagy is: az 1848/49-diki honvédseregből 1868-ban életben volt főtisz-*

[38] A Görgei rehabilitálásáról szóló nyilatkozatot első körben 207 honvédtiszt írta alá; később ez a szám 269-re emelkedett. Az aláírók között szerepelt számos olyan kiemelkedő vezető is, mint Klapka György vagy Gáspár András tábornok. *Budapesti Hirlap,* 1884. november 23., melléklet; valamint *Hermann* 2017.

[39] Lásd *Ress* 2020a. 211–219. o.

[40] Eredetileg 1867. október 6-án került volna megrendezésre, de ezt a Belügyminisztérium nem engedélyezte. *Farkas* 2010. 536. o.

[41] *Farkas* 2010. 536. o. A Nemzeti Múzeum és a Nemzeti Színház közötti területet nevezték Füvészkertnek, amely az elnevezését meghazudtolva ekkoriban ideiglenes építményekkel, italmérő helyekkel teli, rendezetlen terület volt.

[42] Uo. 536–537. o.

tek névkönyve címen a pesti Kunosy és Réthy nyomdában készített munkáját végül Bakó Farkas[43] adta ki 1869-ben.

A korábban igazolt honvédek mellett Mikár felvette azoknak a nevét is az összeírásba, akik az anyaggyűjtés időszakában jelentkeztek az egyesületeknél, és hivatalos okmányok birtokában voltak.[44]

Emellett Mikárnak fel kellett vennie a kapcsolatot a vidéki honvédegyletekkel, ahol sok esetben akadozott az együttműködés és csak sokszori kérésre szolgáltattak listát az egylethez tartozókról. Mikár éppen a névkönyv megírása közben keveredett politikai töltetű botrányba, amely nemcsak a honvédegyleti mozgalom egységére volt hatással, de a honvédsematizmus elkészülését is hátráltatta. Mint a bevezetőben írja: „Nem teljesíthettem azonban az összeállítást olyformán, mint kivántam, t. ill.: hogy a csapat is, melynél létszámban álltunk, valaminthogy nem csupán az igazoló egylet székhelye, hanem egyesek tartózkodási helye is fel legyen a névmutatóban jegyezve, de ez nem rajtam mullott, hanem a t. cz. egyleteknek azon részén, mely csak a nevek egyszerűen, minden feljegyzés nélküli összeírását is csak sokszoros megkeresés, szólítás és unszolás után lett hajlandó elküldeni, s a mely egyletek miatt, hogy egyformaság létezzék az egész munkálatban, a minden tekintetben jó akaró készséggel működött egyletek fáradtságát is figyelmen kívül kellett hagynom.”[45]

Valószínűleg Mikár kitartásának és kapcsolati rendszerének köszönhető, hogy a sok esetben tapasztalt negatív hozzáállás dacára mégis sikerült megszereznie a szükséges adatokat. Noha a honvédnévkönyv létrejötte az összhonvéd érdekeket szolgálta, de elkészülését beárnyékolta az 1868-as botránysorozat, amely nyomán személyes sérelmek és ellentétek, civakodások jellemezték a honvédegyleti mozgalmat. Néhány egylet, mint például a Baranya vármegyei és a Szeged városi meg is szüntette magát,[46] míg mások passzív, alvó állapotba kerültek, mint például a Somogy megyei Honvédegylet.[47] Így a tervezett második, a legénységi állomány névsorát tartalmazó kötet megírása 1869-re kivitelezhetetlenné vált.[48]

---

43 Bakó Farkas a Somogy vármegyei Istvándiban látta meg a napvilágot 1826-ban. 1844-től hadfi volt az 1. (Császár-) huszárezredben. 1848 júniusában a Délvidéken harcolt, augusztusban cs. kir. hadnaggyá léptették elő. 1849. január 9-én honvéd főhadnaggyá, január 20-án alszázadossá nevezték ki. Márciustól az I. hadtestben lévő ezredénél huszárkapitányként teljesített szolgálatot. Megkapta a Magyar Katonai Érdemrend 3. osztályú kitüntetését. A komáromi vár kapitulációját követően elkerülte a felelősségre vonást. Az 1850-es években szolgabíróként dolgozott Karádon. 1867-ben a Buda-Pesti Honvédegylet tagja volt. 1890-ben Torontál vármegye főlevéltárnokaként tevékenykedett Nagybecskereken, 1892. május 16-án itt érte a halál. *Bona* 2008–2009. 1. k. 121. o.

44 *Mikár* 1869. II. o.

45 Uo.

46 *Őriné Fodor* 1996. 203–204. o.

47 Az egylet aktivitása az 1870-es években szinte elhanyagolható, nem vesznek részt az országos honvédgyűléseken sem. Lásd Országos honvédgyűlés névjegyzékei, 1869–1884. HL VI. 14. 38. d.

48 *Mikár* 1891. I. o.

Az adatgyűjtés során a Cegléd városi Honvédegylet egyáltalán nem adott életjelet magáról, ezért Mikár munkájában csak az egylet pontos neve, elnöke, alelnöke és a jegyző személye szerepel, de a tiszti névsor hiányzik. A válaszok hiányából Mikár azt a következtetést vonta le, hogy az egylet csupán névleg létezik, és lehetséges tagjai más környékbéli honvédegyleteknél vannak bejegyezve.[49] A Cegléd városi Honvédegyletről[50] tudjuk, hogy az 1867. október 28–29-én tartott országos honvédgyűlésen Piros János főhadnagy[51] és Sebő Antal főhadnagy[52] képviselték.[53] Viszont Mikár nem járt messze az igazságtól, ugyanis hivatalosan a ceglédi honvédegylet csak 1897-ben alakult meg, a honvédegyletek közül a legkésőbb. A ceglédi szervezet történetének jövőbeni feltárása a honvédegyleti mozgalmakról alkotott képünket is árnyalni fogja.[54]

Ami a névkönyv felépítését illeti, Mikár első helyen a még életben lévő 9 tábornok személyét közli,[55] majd az egyletek nevének ábécésorrendjében veszi sorra a honvédtiszteket. Összesen 87 aktív egylet szerepel a kötetben, de ha belevesszük a ceglédi és kisküllői szervezetet is, amelyeket csupán megemlít, akkor 89 szervezetről számol be.[56] Minden egyletet az akkor bejegyzett nevén tünteti fel, és megadja székhelyét, elnökét, ahol lehetséges, az alelnökét és a jegyzőjét is. Emellett megemlíti azokat az emlékhelyeket és emlékműveket is, melyeket egy-egy egylet állított. Az egyletek tagjait tiszti rendfokozat alapján ábécésorrendben közli, és minden esetben feltünteti, ha az illető kitüntetéssel is rendelkezett. A könnyebb használat érdekében a névkönyvet névmutatóval látta el, így rendfokozat, név és egylet szerint is tudunk keresni a műben.[57]

A névkönyvben összesen 5530 igazolt honvédtiszt neve szerepel, melyből 9 tábornok, 73 ezredes, 80 alezredes, 323 őrnagy, 1038 százados, 19 alszázados, 1459 főhadnagy, 2016 alhadnagyi rendfokozatban szerepel. A fennmaradó 513 főt a főtisztek,

[49] *Mikár* 1869. III. o.

[50] Ceglédi városi Honvédegylet, amely csak 1894-ben küldi be a tagnévsorát az Országos Honvédegyletnek. HL VI. 14. 11. d.

[51] Piros János (1827, Cegléd – 1892, Cegléd). A szabadságharc során hadnagyi rendfokozatban szolgált a feldunai hadtestben, majd a Kmety-hadosztályban. *Bona* 1998–1999. II. 686. o.

[52] Sebő Antal (1829, Pozsony – 1903, Budapest). Az 1848–49-es szabadságharc során főhadnagy volt. Megkapta a Magyar Katonai Érdemrend 3. osztályát. Uo. III. k. 131. o.

[53] Országos Honvédgyűlésen jelenlevők névjegyzéke. HL VI. 14. 1. d.

[54] A honvédegyletek alakulási évei. Uo.

[55] Czetz János, Gáspár Endre, Görgei Artúr, Klapka György, Perczel Mór, Piquetti Gusztáv és Vetter Antal volt még életben a tábornokok közül 1868-ban. A felsorolásban tévesen szerepel Asbóth Lajos és Hadik Gusztáv neve, mert ők nem voltak tábornoki rendfokozatban. (*Mikár* 1869. 1. o.) Emellett Mikár figyelmen kívül hagyta Wisoczky József honvédtábornokot, aki a névkönyv megírásakor még élt.

[56] Az egyletek pontos számáról és működéséről Mikár Zsigmond két honvédnévkönyve ad információt. Az 1869-es munkájában 89 egyletről számol be, 1891-ben 86-ról, de adatait kritikával kell kezelni, mert akadt papíron létező, de passzív egylet is, ilyen volt például a ceglédi. Ivánka Imre országgyűlési beszédében több mint 100 egyletről tett említést (Ivánka 1880. 348. o.), erre az állításra Novák Gusztáv reflektált felszólalásában, azt állítva, hogy 89 egyletnél sosem volt több. Novák 1880. 270–271. o.

[57] *Mikár* 1869. XVIII–XIX. o.

törzsorvosok, alorvosok, gyógyszerészek, hadipénztárosok, hadbiztosok, hadbírók, tábori papok, számviteli tisztek, állatorvosok, lőszergyártisztek, zenekar-igazgatók, törzsfoglárok, felszerelési tisztek teszik ki.[58] A munka külön érdeme, hogy a regisztrált altisztek és közhonvédek számát is közli, ami további 36 441 igazolt honvédet jelent. A regisztrált legénységi állományú honvédek száma ennél jóval magasabb lehetett, ugyanis a már tárgyalt ceglédi egylet mellett további 14 esetben kizárólag a tiszti névsor szerepel. Azon egyletek, melyeknek teljes taglétszámáról nincs információnk, a következők: Belső-Szolnok vármegye, Bereg vármegye, Csíkszék, Gömör és Kishont vármegye, Komárom vármegye, Kraszna vármegye, Nógrád vármegye, Nyitra vármegye, Pozsony vármegye, Sáros vármegye, Tolna vármegye, Zemplén vármegye honvédegyletei, valamint a Szeged város és Udvarhelyszéki (Székelyudvarhely városi) szervezetek. A Mikár által közölt regisztrált honvédek száma a tisztekkel, altisztekkel és a közhonvédekkel együtt 41 971 főt tesz ki, ám az egykori honvédek 1868-as létszámát óvatosan kell kezelni, hiszen a már tárgyalt hiányos közlések mellett tény, hogy számos honvéd nem igazolta még ekkor magát. A névkönyv tartalmazza külön-külön egységként a mű írása közben elhunyt személyek névsorát és az időközben regisztráltak neveit is.[59]

Mikár 1869-es névkönyvének megírása közben sok helyen nehezen olvasható szöveggel találkozott, így a nevek sokszor pontatlanul szerepelnek nála. Ez a probléma az 1891-ben közzétett munkájánál is megfigyelhető.[60]

Mikár 1891-es honvédösszeírása

Az 1891-es munkája során Mikár az 1890-ben még életben lévő 48-as honvédek névsorát igyekezett közzétenni. Az első névkönyvhöz képest, ahol csak a tiszti állomány névsorát adta közre, a második honvédösszeírásban már az altisztek és a közhonvédek neveit is feljegyezte.[61] A Pesti Könyvnyomda részvénytársaság által kinyomtatott *Honvéd-névkönyv* mintegy 30 000 regisztrált 48-as honvéd nevét tartalmazza. Mikár célja egyrészt az volt, hogy emléket állítson mindazoknak – a tisztektől a közhonvédekig –, akik a szabadságharcban vérüket hullatták a haza védelmében. Másrészt tudatosan olyan művet írt, amelyet a későbbiek folyamán elsődleges forrásként kezelhetnek a 48-as honvédekkel foglalkozó kutatók.[62]

Mikár a könyve elején az Országos Honvédegylet Központi Választmányához címzett áttekintést közli, amelyben az első névkönyv folytatásának elmaradására is ma-

[58] A főtiszt kategória lefedi a százados, alszázados, főhadnagy, (al)hadnagy rendfokozatba tartozók összességét. Ezekben a rendfokozatokban szolgálóknak a megfelelő helyen kellene szerepelniük, de Mikár nem vette a fáradságot, hogy alaposan rendbe tegye a tiszti állomány névsorát.

[59] Bővebben lásd *Mikár* 1869.

[60] *Mikár* 1869. XVIII–XIX. o.

[61] *Mikár* 1891.

[62] Uo. XIV–XV. o.

gyarázattal szolgál, utalva az 1868-as eseményekre: „Követnie kellett volna ezt az altisztek és közhonvédek névkönyvének, ennek azonban, fájdalom, a fátum megzavarván egyleti életünk szép folyását, el kellett maradnia."[63]

A könyv felvezető részébe becsatolta a Honvédegyletek Országos Egyesületének Központi Választmánya 1891. május 23-i jegyzőkönyvét, amelyben jóváhagyták kérelmét, hogy könyvét a választmánynak és az elnöknek ajánlhassa fel.[64] A névkönyvben e választmány elnöke, Tisza László[65] és két alelnöke, Degré Alajos,[66] illetve illenczfalvi Sárkány József is üdvözölte Mikár munkáját.[67]

Mikár az 1883-as évet jelölte meg a honvédegyleti mozgalomban bekövetkezett változás évének, amikor az Országos Honvédegylet elnöke Tisza László lett, aki Tisza Kálmán miniszterelnök rokonaként kormánypárti volt. Ugyanitt tesz említést a kiegyezés utáni időszakban meglévő honvédegyletekről, amelyeknek a számát 86-ra tette.[68]

Mikár kitért arra, hogy miért éppen most állt neki a mű összeállításának: az Országos Honvédegylet azon okból, hogy a honvédsegélyezést minél nyomatékosabban tudja képviselni a hivatalos szerveknél, bekérette az összes honvédegylet névjegyzékét. Mivel az összeírás lebonyolítása komolyabb feladatnak bizonyult, ezért szükség volt egy olyan személyre, aki összefogja és koordinálja a feladatot, így esett a választás Mikárra, aki már végzett hasonló gyűjtőmunkát.[69]

Mikár a névkönyv szerkesztése közben hiányosságokat tapasztalt számos vidéki honvédegylet névsor- és taglétszám-nyilvántartásában. Hosszas levelezések ellenére sem mindenhonnan sikerült összegyűjtenie a kívánt adatokat, ezért bizonyos helyeken a törvényhatóságokat kellett megkérnie, hogy segítsenek összeírni a még életben lévő honvédeket az adott területen. Ezeket a levelezéseket külön-külön mindegyik szervvel le kellett folytatnia. Mikár köszönetet mondott mindazon törvényhatóságoknak, polgármestereknek és alispánoknak, akik segítették munkájának elkészülését. Innen tudunk következtetni, hogy mely egyletek adatszolgáltatásával akadtak gondok. Ezek a következők: Abaúj megyei, Baranya megyei, Bács megyei, Békés megyei, Csanád megyei, Csongrád megyei, Esztergom megyei, Fogaras megyei, Győr megyei, Hont megyei, Kecskemét városi, Komárom megyei, Körmöcbánya városi, Krassó városi, Liptó megyei, Nagyszeben városi, Pozsony városi és megyei, Szabolcs megyei, Szepes megyei, Szolnok–Doboka megyei, Szilágy megyei, Tolna megyei, Udvarhely városi,

63 *Mikár* 1891. I. o.
64 Uo. III. o.
65 Tisza László (1829, Geszt – 1902, Gmunden). Az 1848–49-es szabadságharcot alszázadosi rendfokozatban fejezte be. A Torda megyei Honvédegylet elnöke, 1883–1893 között az Országos Honvédegylet elnöki tisztségét is betöltötte. *Bona* 2008–2009. II. k. 460. o.
66 Degré Alajos (1819, Lippa – 1896, Budapest). Az 1848–49-es szabadságharcot alszázadosi rendfokozatban fejezte be. A Vác városi Honvédegylet elnöke, az 1890-es években az Országos Honvédegylet alelnöke. Uo. I. k. 273–274. o.
67 *Mikár* 1891. IV–IX. o.
68 Uo. I. o.
69 Uo. XV–XVI. o.

Ugocsa megyei, Vas megyei, Zala megyei. Ezen egyletek közül számos ekkor, a törvényhatóságok fellépése miatt alakult újjá. Mikár tudomása szerint a bejegyzett összesen 86 honvédegylet közül nagyon sok inaktív állapotban volt.[70]

Az egyletek felsorolási sorrendje megegyezik az 1869-esével, de kimaradt a szervezetlen állapotban lévő Cegléd városi Honvédegylet. Szintén megtartotta az 1869-es munkában használt névalakokat, hogy könnyebben össze lehessen hasonlítani a két művet.

Miként az 1869-es munkája során, Mikár ezúttal is számos problémával szembesült. Az egyik legnagyobb gondot a honvédegyletek által sokszor nehezen olvasható kézírással megküldött listák elolvasása jelentette. Mikár bevallja, hogy egy-egy névvel kapcsolatban maga is bizonytalan volt. S valóban, a Mikár-féle munkák egyik legnagyobb hibája, hogy a felsorolt nevek sok esetben pontatlanok, sőt nem egyszer hibásan szerepelnek. Viszont a szerző védelmében meg kell említeni, hogy ezt a hatalmas gyűjtőmunkát egyedül végezte.[71]

Tovább nehezítette a dolgát, hogy csak a regisztrált honvédek nevét tudta közölni, viszont ekkor még számos egykori 48-as honvéd nem érezte szükségét annak, hogy igazolja magát.[72] Ennek többféle oka lehetett. Egyrészt voltak olyanok, akik megfelelő egzisztenciával illetve nagy családdal rendelkeztek, emiatt nem érezték szükségesnek a regisztrációt. Erre kiváló példa Fischl József esete, aki az egyik utolsó 48-as honvéd volt és csak a hivatalosan utolsónak tekintett Lebó István 1928-ban bekövetkezett halála után igazolta magát a hatóságoknál mint egykori őrmester. Kiderült, hogy Fischlt a családja tartotta el, így nem volt szüksége sem a segélyezésre, sem pedig a 48-as nyugdíjára.[73]

Mások távol maradtak a honvédügyektől, de voltak, akik személyes, esetleg vallási okokból nem regisztráltak. Akadtak olyan személyek is szép számmal, akik írástudatlanként nem értesültek róla, miként tudnák magukat igazolni. Az egykori honvédek hírnevének fedhetetlensége miatt azon személyek is hiányoztak a regisztrált 48-asok táborából, akik méltatlanná váltak a honvéd névre, vagy bűncselekményt követtek el.[74]

A névkönyv közli a Honvédegyletek Országos Egyesületének Központi Választmánya névsorát,[75] majd az életben lévő 4 honvédtábornok nevét (Czetz János, Görgei Artúr, Klapka György és Perczel Mór).[76] Ezután az egyletek ábécésorrendjében haladva feltünteti minden szervezet elnökét, alelnökét és jegyzőjét, és rövid leírást ad az egyleteket alapító személyekről. A honvédegyleteken belül a honvédek neveit a csökkenő sorrendben felvett rendfokozatok alapján, azokon belül betűrendben tünteti

[70] *Mikár* 1891. XVI–XVII. o.
[71] Uo. XVIII–XIX o. és *Ress* 2013. 174. o.
[72] *Mikár* 1891. XVIII–XIX. o.
[73] *Bonhardt* 2007. 40. o. és *Ress* 2020b. 9–11. o.
[74] *Farkas* 2015. 430. o.
[75] *Mikár* 1891. XXI–XIII. o.
[76] Uo. 1. o.

fel, közölve lakhelyüket, ahol lehetséges, foglalkozásukat, és akinél volt ilyen, ott a kitüntetéseiket. A névkönyv végén pedig helyet kaptak azok a honvédek is, akik kimaradtak az összeírásból, de még a kötet megjelenése előtt jelentkeztek Mikárnál. Az ő adataikat is ugyanazon szisztéma szerint tette közé.

Mikár honvédnévkönyve 1891 szeptemberében jelent meg, a tervezett időponthoz képest késve, mivel a terjedelem meghaladta az eredetileg számított 35 ívet – végül 46 íves kiadvány lett belőle.[77]

Kortársak kritikái Mikár 1891-es honvédnévkönyvéhez

A *Pesti Napló*ban 1891. augusztus közepén Mikár azt nyilatkozta, hogy mióta a Honvédegyletek Országos Egyesületének Központi Választmányába beválasztották, folyamatos rágalomhadjáratnak van kitéve. Megírta, hogy kérdőre vonták őt, mivel Morzsányi Sándor, ki maga is jegyzett honvédösszeírást, egy körlevélben azt állította, hogy Mikár 1000 forintot kapott az Országos Honvédsegélyező Bizottságtól a honvédnévkönyv összeállításához. Emellett számon kérték a mű megjelenésének csúszása miatt is. Mikár határozottan tagadta az ellene felhozott vádakat, és megnyugtatta az előfizetőket, hogy még augusztusban megjelenik a mű.[78]

Mikár Zsigmond 1891-es honvédnévkönyvét már kortársai, egykori bajtársai is komoly bírálattal illették. A honvédek egy része elégedetlen volt, mivel számos név hiányzott a kötetből, és az összeállítás módját is komoly kritikák érték. Krivácsy József egykori 48-as ezredes például felhívást tett közzé az öreg honvédekhez és azok családjaihoz, hogy a még életben lévő vagy már elhalt honvédek neveit küldjék el számára, amiket indoklása szerint egy új honvédnévkönyv elkészítéséhez használnak fel.[79]

Ezen a ponton érdemes megvizsgálni Krivácsy és Mikár személyes kapcsolatát, hogy választ kapjunk arra a kérdésre, vajon mért szeretett volna Krivácsy „ellen-honvédnévkönyvet" készíteni. A két egykori honvédtiszt 1892-re több évtizedes „jó viszonyt" ápolt egymással, oda-vissza mindent elkövettek, hogy a másik felet rossz színben tüntessék fel. Nézeteltérésük alapja a már említett 1868-as Vidats–Mikár-ügyre[80] vezethető vissza. Mikár és Krivácsy ellentéte a honvédegyleti mozgalom két meghatározó alakjaként magára a mozgalomra is rossz fényt vetett. Krivácsy több éven keresztül volt az Országos Honvédegylet elnöke, Mikár pedig többször volt annak főjegyzője. Az eredetileg politikai nézetükből fakadó ellentétük sokszor botrányba fulladt, és számos esetben bírósági ügy lett belőle. Ezen okok mind az 1869-es *Honvéd*

[77] *Bereg,* 1891. augusztus 2. 4. o.
[78] *Pesti Napló,* 1891. augusztus 19. 3. o.
[79] *Budapest,* 1892. április 17. 5. o.
[80] *Farkas* 2010. 544–551. o.

schematizmus 2. kötetének, mind pedig az 1891-es *Honvéd-névkönyv* pótkötetének az elkészülését lehetetlenné tették.[81]

Mikár honvédnévkönyvével kapcsolatban már a kortársak is hiányolták a betűrendes mutatót. Csakhogy a kötet költségvetése viszonylag szűkösnek számított, és ez Mikárt is korlátok közé szorította.[82]

A *Budapesti Hirlap* hasábjain egy újabb, 1892-ben megfogalmazott kritikára bukkanhatunk. Ebben Mikárnak azt vetették a szemére, hogy csak olyan személyeket kellett volna felvennie, akiket valamelyik honvédegylet jelentett le, mivel rendkívül sok a csaló, sok az „álhonvéd".[83]

A kritikák megtették a hatásukat, mert Mikár közleményben jelezte, hogy még mindig érkeznek hozzá újabb és újabb jelentkezők, de ezeknek nagy része nem tudja bizonyítani hitelesen honvéd múltját. Mikár azzal a kéréssel fordult ezekhez a személyekhez, hogy igazolják magukat a legközelebbi honvédegyletnél, vagy küldjék meg számára a honvédegyleti igazolványukat egy, a visszaküldéshez szükséges bélyeggel együtt.[84]

A *Történelmi Lapok* hasábjain jelent meg Bulla György *A honvédek statisztikája. Észrevételek a Honvéd-Névkönyvhöz* című rövid esszéje. Bulla a statisztika szempontjából vette vizsgálat alá Mikár 1891-es munkáját, írásán érződik az eltérő politikai nézőpontból fakadó ellenérzés. Bulla állításait igyekszik konkrét példákkal és érvekkel alátámasztani, az 1880-as népszámlálási adatokat ütköztetve Mikár 1891-es könyvének adataival, csak hogy Bulla gyakran hibás adatok alapján vezeti végig a gondolatmentét. Olyan alapvető tényeket nem vett figyelembe, mint például a székely területek magasan átlag feletti honvédállítása. Bulla számításai alapján Háromszék vármegye 341 737 fős lélekszámra 5365 még élő honvédet számlált – a szerző túlzásnak érezte, hogy minden 63. személynek honvédnek kellett volna lennie, pedig ez a szám nem állt messze a valóságtól.[85]

Bulla konkrét személyeket is felsorol Mikár munkájából, akik biztosan nem voltak honvédek, továbbá olyan példákat is hoz, amikor egy adott illető több honvédegylet névsorában is szerepel. További kritikai észrevételként említette meg, hogy Mikár a Fogaras megyei Honvédegylet elnökét, Göllner Antalt halottként tüntette fel[86], pedig 1892-ben Kolozsváron élt.[87]

Bulla a honvédség egykori létszámát 160 000 főre becsülte, akik többnyire a 20–39 éves korosztályból kerültek ki.[88] Mikár 42 évvel a szabadságharc leverését követően

[81] *Ress* 2020a. 171–178. o.
[82] *Fővárosi Lapok,* 1891. október 14. 2092. o.
[83] *Budapesti Hirlap,* 1892. június 15. 4. o.
[84] *Budapest,* 1892. február 16. 6. o.
[85] *Történelmi Lapok,* 1892. július 1. 117–118. o.
[86] *Mikár* 1891. 146. o.
[87] *Történelmi Lapok,* 1892. július 1. 117–118. o.
[88] *Ress* 2020b. 7. o.

még mintegy 30 000 főt az életben levőkhöz sorolt. Bulla kétségbe vonta a *Honvéd-névkönyv*ben szereplő létszámot, és további vizsgálatokat folytatott. Egyrészt megnézte Virányi 1867-es művét és annak pótkiadását, valamint egy megjelent munkát, az *1848–49-iki igazolt s még életben lévő honvéd-tisztek névsorát*. Arra volt kíváncsi, hogy hány olyan személy szerepel Mikár művében, amelyek ezekben is előfordulnak. A számok alapján arra a következtetésre jutott, hogy Mikár kötetébe nemzetőrök is bekerültek, és azoknak nincs helye egy honvédnévkönyvben.[89]

Végezetül Szedlák Mátyás[90] az *Alkotmány* hasábjain Bernstein Béla *Az 1848/49-iki magyar szabadságharcz és a zsidók* című könyvéről írt értekezése kapcsán tért ki Mikár 1891-es honvédnévkönyvére, mivel Bernstein az adatait Mikár munkájából egészítette ki. Szedlák azt állítja, hogy a honvédegyletek sok esetben a nemzetőröket is honvédként igazolták, akik így nyugdíjban is részesülhettek. Emiatt Mikár könyvébe rengeteg álhonvéd kerülhetett be.[91] A válasz Szedlák kritikájára 15 hónappal később érkezett. Ebben Mikár visszatámadott, és kérdőre vonta Szedlákot, hogy mivel tudja bizonyítani, hogy a honvédegyletek 1867-ben nemzetőröket honvédként igazoltak. Felkérte, hogy nevezzen meg minél több ilyen személyt. Mikár kikelt magából, hogy Szedlák „kofic" (vagyis haszontalan) munkának titulálta honvédnévkönyvét, és felszólította kritikusát, mutasson a világban még egy olyan munkát, ahol 40 év távlatából egy fegyveres konfliktus még életben lévő katonáit név, rendfokozat és lakhely feltüntetésével megörökítették.[92]

Szedlák viszontválaszában emlékeztetett, hogy évekkel ezelőtt megtette a *Hazánk* és az *Alkotmány* hasábjain azt, amire Mikár kérte. Szedlák kemény kritika alá vette az 1891-es honvédnévkönyv Budapesti Honvédegyletre vonatkozó részét, azt állítva, hogy a majd' 4000-es névsor tele van álhonvédekkel: a feltüntetett 1030 honvédtiszt azt jelenti, hogy egy tisztre 3 altiszti és legénységi állományú honvéd esik. Szedlák azt állítja, hogy a tisztek kétharmada nem volt honvéd, csak nemzetőr. Ugyanakkor a cikkből kiderül, hogy a két szerző között személyes ellentétek is fennállnak, hiszen Szedlák odavágja Mikárnak, hogy a szokott erőszakos személyeskedéssel próbálta elütni a dolgot. Szedlák végezetül leírja, hogy 1873-ban Krivácsy József és Ivánka Imre kijelentette, hogy a honvédség kétharmada álhonvéd, és emiatt újabb igazolást akartak kezdeményezni.[93]

Az 1891-es honvédnévkönyvet ért kritikák egy részének volt valóságalapja, viszont valamennyi támadás Mikár munkájával szemben személyes sérelmekből fakadt.

---

[89] *Történelmi Lapok,* 1892. július 1. 118–119. o.

[90] Szedlák Mátyás (1820, Nagyvárad – ?) tüzérhadnagy. 1867-ben a Buda-Pesti Honvédegylet, 1890-ben az Arad városi és megyei Honvédegylet tagja. *Bona* 1998–1999. III. k. 242–243. o.

[91] *Alkotmány,* 1900. szeptember 19. 2. o.

[92] Uo. 1902. június 21. 7. o.

[93] Uo. 1902. február 13. 6. o.

További 48-as honvédösszeírások

A *Budapesti Hirlap* hasábjain 1895-ben megjelent hírből tudjuk, hogy Békés vármegye alispánja összeírattatta a megye területén még életben lévő 48-as honvédeket. Ezen összeírás pontos névsorát sajnos nem ismerjük, de tudjuk, hogy 789 személyt tartalmazott a lista, amelyből 118 fő vagyontalan, munkaképtelen volt.[94]

Ezt a listát Oláh György közölte *Békésvármegye 1848–1849* című művében. Oláh 1892-es munkája hiányosnak tekinthető, mert az összeírások során nem minden település jelölte meg, hogy az adott honvéd mely zászlóaljban küzdött a szabadságharc alatt. Az összeírás a településen besorozott honvédek neveit tünteti fel, néhol a családi állapotáról, az alakulatáról, a rendfokozatáról, a foglalkozásáról és későbbi sorsáról is közöl információt. Abban az esetben, ha a besorozott katona nem a megye szülöttje volt, a születési helyét is feltüntették.[95]

Oláh összesen 3326 főt említ meg munkájában, ezek településenkénti eloszlása: Magyargyula 358, Németgyula 74, Békéscsaba 350, Békés 405, Szarvas 354, Orosháza 222, Mezőberény 169, Gyoma 154, Endrőd 143, Tótkomlós 113, Szeghalom 148, Füzesgyarmat 129, Vésztő 66, Öcsöd 126, Körösladány 102, Békésszentandrás 68, Köröstarcsa 95, Doboz 62, Újkígyós 20, Kétegyháza 65, Bánfalva 33, Nagyszénás 20, Gyulavári 50 személy.[96]

A következő névsor, amit ismerünk, a Bereg megyei Honvédegylet 1896-os összeírása, mely eredetileg 277 honvéd nevét tartalmazta. A névsor betűrendben közli a tagok nevét, kiegészítve az életrajzi adatokkal. Az eredeti összeírásban szereplő személyeknél feltüntették az adott illetőnek a névjegyzékben található sorszámát. Az összeírást közreadó tanulmány[97] végén megjegyzésként helyet kapott Lehoczky Tivadar 1881-ben írt munkája, a *Beregvármegye monographiája* 1. kötetében fellelhető igazolt honvédek jegyzéke is.

1898-ban jelent meg Bernstein Béla *Az 1848/49-iki magyar szabadságharcz és a zsidók* című könyve, amelyben a szabadságharc zsidó honvédjeinek névsorát tette közzé a szerző. Bernstein az adatgyűjtéshez komoly levéltári kutatásokat végzett, emellett felhasználta az általa fellelt 1848–1849-es hírlapokat is. A névkönyv összeállításához Horváth Mihály, Gracza György, Gelich Richárd és Hegyesi Márton munkásságát is alapul vette. Bár a szerző külön nem tesz említést róla, de a zsidó honvédnévsort minden bizonnyal Mikár 1891-es honvédnévkönyve alapján egészítette ki.[98]

A Bernstein által közölt zsidó honvédnévsorban összesen 722 név található: 8 őrnagy, 28 százados, 27 főhadnagy, 73 hadnagy, 3 törzsorvos, 29 főorvos, 14 alorvos, 2 tábori

[94] *Budapesti Hirlap,* 1985. április 28. 7. o.
[95] *Oláh* 1892. 420. o.
[96] Uo. 525. o.
[97] *Csatáry* 1995. 144–204. o.
[98] *Bernstein* 1898. 3–5. o.

lelkész, 98 őrmester, 103 tizedes és 337 közhonvéd. Rendfokozat szerint csoportosítva, ábécésorrendben szerepelnek nála az egykori honvédek. Az adott személyek neve mellett a lakhelyet mindig feltüntette, más adatokat, mint például a foglalkozást, az emigráció vagy az elhalálozás tényét nem mindig közölt. Bernstein munkáját Mikáréhoz hasonlóan erős kritikával érdemes kezelni, adatai sokszor pontatlanok, megbízhatatlanok.[99]

A *Budapest* című újság számolt be 1901-ben arról, hogy az Országos Honvédegylet akkori elnöke, báró Podmaniczky Frigyes felhívást intézett a vármegyék vezetőihez, hogy írják össze hitelesen a megyéjükben még élő 48-as honvédeket.[100] Arról, hogy ezen felhívás milyen eredménnyel járt, és hogy születtek-e belőle újabb honvédösszeírások, sajnos nem tudunk.

A honvédösszeírások sorából némileg kilóg a Plohn-féle fényképgyűjtemény, de fontosnak tartom megemlíteni, mert annak a katonarétegnek állít emléket és őrzi meg ezáltal a nevüket, amelynek tagjairól a Mikár-féle 1891-es munkán és néhány honvédegyleti taglistán kívül nem nagyon maradt fenn adat. Létrejöttének előzménye, hogy 1902-ben a Kolozsvári Ereklye Múzeum Kossuth Lajos születésének 100. évfordulójára a még életben lévő egykori honvédek portréiból kiállítást szeretett volna rendezni. A múzeum felhívást tett közzé a fényképészek számára, hogy készítsenek portrésorozatot. Plohn József[101] hódmezővásárhelyi fotográfus 1903-ban 154 egykori, javarészt hódmezővásárhelyi 48-as honvédról készített fényképet. A modellt álló honvédek közül 89 főt sikerült beazonosítani, 56 személy kilétét egyelőre homály fedi.[102] A fényképek ma a Tornyai János Múzeum Plohn-hagyatékában találhatók.

Az általam ismert utolsó olyan 48-as honvédösszeírás, melynek során kísérletet tettek a még életben lévő 48-as honvédek megtalálására, 1926–1927 folyamán készült. 1926. június 8-án a Honvédelmi Minisztérium 3645/1926 elnöki számú körrendeletével felhívást intézett a vármegyék alispánjaihoz, a szabad királyi városok és a törvényhatósági joggal felruházott városok polgármestereihez, hogy mérjék fel, vajon hány 48-as honvéd él még az igazgatási területükön. A felhívás oka az volt, hogy az utolsó honvédet a nemzet halottjaként Budapesten, országos ünnepség keretében, katonai tiszteletadással kívánták eltemetni a számára fenntartott pesti díszsírhelyen. Az összeírt honvédekről a következő adatokat kellett megadni: név, rendfokozat, életkor, születési év, lakhely, egészségi állapot, valamint a megjegyzések rovatba, hogy részesül-e nyugdíjban.[103]

[99] *Bernstein* 1898. 174–188. o.

[100] *Budapest,* 1901. február 26. 6. o.

[101] Plohn József 1869. július 7-én született Makón. 1911-ben megörökölte apja fényképészműhelyét. Előszeretettel készített fényképeket tanyákról, mezőgazdasági munkákról, állatokról és néprajzi tárgyakról. 1922-ben hat egységből álló album-sorozatot állított össze munkáiból. 1944. július 7-én hunyt el Németországban. https://hodmezovasarhely.hu/plohn-illes-es-plohn-jozsef-fenykepesz-munkassaga-es-hagyateka/ (A letöltés időpontja: 2020. április 23.)

[102] *Plohn* 1992. 5–6. o.

[103] MNL OL GYMSM SL. IV/B. 409. Sopron vármegye alispáni iratai 1872–1950. 449. d. 5072./1927. sz. Rendelet az 1848–49-i utolsó honvéd ünnepélyes eltemetése tárgyában; vö. *Ress* 2000b. 13–14. o.

Az 1927-re elkészült minisztériumi nyilvántartásban 10 honvéd szerepelt: Khun Jakab közhonvéd (Mátészalka), Konkoly István közhonvéd (Ócsa), Fluck Gusztáv tizedes (Albertirsa), Lebó István közhonvéd (Pest), Batka Gáspár közhuszár (Kecskemét), Lirik Lipót tizedes (Isaszeg), Nyiri János közhonvéd (Dévaványa), Kun Péter közhonvéd (Nagyszakács), Szabó Gábor közhonvéd (Szarvas) és Szőke István (Széchény).[104]

Az anyaggyűjtést minden bizonnyal közösen végezték a Hadtörténelmi Levéltár, illetve a Hadtörténeti Múzeum munkatársai az 1848/49-es szabadságharc még élő tanúival egyébként is szoros kutatói kapcsolatot tartó Aggházy Kamil vezetésével. Aggházy előszeretettel beszélgetett az egykori 48-as honvédekkel a Honvédmenházban, és a korszakkal foglalkozó szakemberként kellő kritikával meg is tudta szűrni az információkat. A múzeum és a levéltár néhány évvel korábban, 1920. május 23-án szervezte meg a budavári honvédünnepet, amelyen a Honvédmenház öreg veteránjai is részt vettek.[105] Mi sem volt tehát természetesebb, mint hogy a két honvédségi háttérintézmény munkatársai aktívan közreműködtek az utolsó olyan honvédlista összeállításában, amely akkor keletkezett, amikor még az érintettek közül néhányan életben voltak. Az már nem rajtuk múlott, hogy bár a listán szereplők közül Lebó István halálakor még Khun Jakab és Szőke István is életben volt, a Honvédelmi Minisztérium végül Lebót tekintette az utolsó honvédnek.[106]

Honvédegyleti nyomtatott honvédnévsorok

A kiegyezést követően meg- illetve újjáalakult honvédegyletek igyekeztek nyilvántartásba venni a tagokat. Ennek több oka is volt. Egyrészt a honvédigazolások kiállításához az illetékes egyleteknek rendelkezniük kellett adminisztrációval, másrészt a honvédnévkönyvek készítése is arra ösztönözte az adott szervezeteket, hogy összegyűjtsék tagjaik nevét.

Figyelmünkre méltó két honvédegylet: a Szatmár megyei és az Arad városi és megyei által kibocsátott egy-egy aprónyomtatvány is, amelyek alig vagy kevésbé ismertek, mivel helyi nyomdák termékei és nagy valószínűséggel kis példányszámban jelentek meg.

Innen ismerjük a Szatmár megyei Honvédegylet 1868-as igazoló bizottmányának névsorát és 1750 igazolt honvédjének a nevét és rendfokozatát. Ez alapján az 1868-ban ismert igazolt honvédek között 1 tábornok, 1 alezredes, 7 őrnagy, 30 százados, 29 főhadnagy, 52 hadnagy, 65 őrmester, 127 tizedes és 1438 közhonvéd volt.[107]

[104] *Tolnamegyei Ujság,* 1927. április. 6. 6. o. és *Ress* 2000b. 14. o.
[105] *Szoleczky* 2018.
[106] *Friss Ujság,* 1928. június 3. 4. o. és *Népszava,* 1928. június 3. 15. o.
[107] A Szatmármegyei honvédegylet igazoló bizottmánya és igazolt honvédeinek névsora. Szatmár, 1868. 1–28. o. HL VI. 14. 43. d.

Ezek az adatok némileg eltérnek attól, amelyeket Mikár Zsigmond közölt 1868-as *Honvéd schematizmus*ában. Mikárnál 10-zel kevesebb tiszt neve szerepel, ugyanakkor felsorol 4 főorvost és 1 hadbírót, az altisztek és közhonvédek számát pedig 1609 főben határozza meg, ami 21-gyel kevesebb, mint a Szatmár megyei Honvédegylet névsorában szereplőké. Ezek alapján valószínűleg az egylet tagnévsorának nyomtatott változata Mikár munkája után jelenhetett meg.[108]

Az Arad városi és megyei Honvédegylet esetében is megtalálható a nyomtatványban az 1868-as igazoló bizottmány névsora, valamint az egylet tagjainak listája. A megyében 1868-ban az igazolt honvédek megoszlása: 1 tábornok, 2 alezredes, 6 őrnagy, 19 százados, 21 főhadnagy, 45 hadnagy, 6 orvos, 1 tábori gyógyszerész, 1 tábori főszámvevő, 6 számvevő, 2 hadbíró, 4 tábori lelkész, 1 porkoláb, 4 zenész, 50 őrmester, 54 tizedes és 154 közhonvéd.[109]

Ennek az egyletnek a listáját is érdemes Mikár 1869-es munkájával összevetni, hiszen itt is eltérő adatokkal találkozunk. Ha leszámítjuk az 1 tábornokot, Klapka Györgyöt, aki tiszteletbeli elnök pozíciót töltött be az egyeltnél, akkor azt tapasztaljuk, hogy Mikár munkájában 5-tel több tiszt neve szerepel, viszont 1-gyel kevesebb számvevő és tábori lelkész, az altiszti és legénységi állomány száma pedig jelentősen eltér: Mikárnál 217 fő, míg az Arad megyei Honvédegylet névsorában 258 személy szerepel.[110]

Igazolt honvédek összeírásai

Korponay János[111] *Abaujvármegye monographiája* című művét szinte párhuzamosan írta Mikár Zsigmond névkönyvével. Korponay 1866–1878 között dolgozott a megye történetének összeállításán, amely végül két kötetben látott napvilágot. Figyelmünk középpontjába az Abaúj megyei Honvédegylet 1867-ben igazolt tagjainak közlése miatt került, amelyet érdemes összevetni a Mikár 1869-es névkönyvében szereplő ada-

[108] *Mikár* 1869. 86–87 o.

[109] Arad város és megye honvédegylete előtt igazolt 1848/49-ki honvédek névsora. Arad, 1868. 1–17. o. HL VI. 14. 43. d.

[110] *Mikár* 1869. 5–7. o.

[111] Korponay János az Abaúj vármegyei Himen született 1819. május 6-án. A családi katonai hagyományokat folytatva 1834-től hadfi a 37. gyalogezredben. 1837–1842 között nemesi testőr volt. 1844-ben a MTA levelező tagjának választották. 1848 tavaszán a Pesten állomásozó 32. gyalogezred gránátos osztályának főhadnagyaként teljesített szolgálatot. 1848 áprilisától Batthyány Lajos nemzetőrségi titkára, emellett az Országos Nemzetőri Haditanács előadója volt. Májustól áthelyezték a hadügyminisztériumhoz, ahol június 19-étől alszázadosként titkári beosztást kapott. Szeptember 24-étől a hadügyminisztérium Elnöki osztályának titkára őrnagyi rendfokozatban. 1849. február 2-ától alezredesi, május 25-étől ezredesi rendfokozatban az Elnöki osztály főnöke. Júliusban megbízták a tiszántúli és a Duna–Tisza közi népfelkelés megszervezésével. Július 25-én meghiúsította Tiszafürednél az orosz csapatok átkelését. Augusztus elején csatlakozott csapataival az I. hadtesthez, részt vett az augusztus 2-án vívott debreceni ütközetben. A fegyverletételt követően előbb halálra, majd 16 év várfogságra ítélték. 1856-ban amnesztiával szabadult. 1867-ben Abaúj vármegye levéltárnoka, katonai szakíró és az Abaúj megyei Honvédegylet elnöke. *Bona* 2015. 370. o.

tokkal. Az összehasonlítás alapján kiderül, hogy bár Korponay munkája később jelent meg, mégis Mikár közölte a frissebb adatokat. Korponaynál 103 tisztből 2 ezredes, 7 őrnagy, 17 százados, 21 főhadnagy, 44 alhadnagy, 12 egyéb beosztásban szolgáló tiszt, valamint 365 altiszt és közhonvéd nevével találkozhatunk, rendfokozatok szerint rendezve. Mikárral ellentétben Korponay közli az adott személyek alakulatát, illetve szolgálati helyét is.[112] Ezzel szemben Mikár az Abaúj megyei Honvédegylet taglistájában 111 tiszt adatait tünteti fel, és 495 legénységi állományú tagról tesz említést.[113]

További honvédösszeírásnak tekinthető az a Papp Izabella által közzétett kemény táblás, kézzel írott kötet, amelyet a Jász–Nagykun–Szolnok Megyei Levéltár őriz, s címe *Jászkerületi honvédegylet. 1848/9 évi szabadság és alkotmány védőinek névjegyzéke. 1869.* A Jászkerületi Honvédegylet névsorában 42 tiszt szerepel, amelyből 1 őrnagy, 11 százados, 15 főhadnagy és 15 hadnagyi rendfokozatban állt, illetve 659 altiszt és közhonvéd neve került a kötetbe. További adatként bekerült a szolgálati hely és a lakhely is.[114] Az egyletre vonatkozó adatokat összevetettem a Mikár által közöltekkel, és apróbb eltéréseket tapasztaltam. Mikár 1868-as adataiban tisztek esetében 4-gyel, altisztek és közhonvédek között 10-zel több szerepel, de itt az eltérés valószínűleg az időközbeni elhalálozásoknak köszönhető.[115]

Mikár kötetét követően látott napvilágot Morzsányi Sándor főhadnagy[116] *7000 igazolt, s életben lévő 1848/49-iki honvédtiszt névjegyzéke rang és betűszerint* című munkája, amelyben az 1871-es Országos Honvédnaptárban szereplő névsort közli rendfokozat és betűrend szerint. Morzsányi névsora egy lista a tisztekről, de a lakhely megadása miatt mégis következtetni lehet belőle, hogy e tisztek mely honvédegylet tagjai lehettek. A Mikár-féle munkával összevetve arra következtethetünk, hogy az eltelt két évben az igazolt honvédtisztek száma mintegy 1500-zal nőtt.[117]

Novák Mihály *Zalavármegye az 1848–49. évi szabadságharczban* című művében a Zala megyei Honvédegylet törzskönyvét tette közzé. Novák anyagi okok miatt az eredetileg 2400 fős lista egy töredékét adta csak közre, viszont a törzskönyv az idők folyamán elveszett, így csupán az ő művében fellelhető adatok maradtak meg számunkra. A közölt adatok az 1867–1868-as állapotokat tükrözik, amikor az összeírás

[112] *Korponay* 1866–1878. I. k. 724–734. o.
[113] *Mikár* 1869. 7–8. o.
[114] *Papp* 2003. 354–372. o.
[115] *Mikár* 1869. 53–54. o.
[116] Morzsányi (Kruzsovszky) Jenő Sándor 1819-ben született. Katonai nevelőintézetben tanult, ezt követően önkéntes volt a 37. gyalogezredben. Leszerelését követően elvégezte Pesten a műintézeti és kereskedelmi iskolát. A szabadságharc kitörésekor tanárként Egerben dolgozott. Ott 1848 őszén katonai középiskolát szervezett és vezetett. Ebben a beosztásában október 19-étől hadnagy a 42. zászlóalj, majd főhadnagy a 94. zászlóalj létszámában. 1861-ben gyorsíróként és napidíjas írnokként tevékenykedett Pesten. 1867-től hivatalnokként dolgozott a fővárosban. A Budapesti Honvédegylet tagja volt. 1892 februárjában halt meg Budapesten. *Bona* 1998–1999. II. k. 519–520. o.
[117] *Morzsányi* 1871. 1–32. o.

megtörtént. Novák településenként tüntette fel a személyeket, elárulva róluk rendfokozatukat, alakulatukat, foglalkozásukat, illetve az elhalálozásuk tényét.[118]

Az általam hozott példák is mutatják, hogy Mikár Zsigmond névkönyveinek adatait erős kritikával kell kezelni, ahol lehet, más forrásokkal ütköztetve érdemes használni.

Az 1848–49-es Honvédegyletek Országos Egyesületének Központi Választmánya iratanyaga a Hadtörténelmi Levéltárban

A Központi Választmány 1867–1924 közötti időszakra eső iratanyaga[119] tartalmazza a különböző honvédegyletek által az Országos Egyesülethez beküldött névlistákat. A fentebb bemutatott Arad városi és megyei, illetve a Szatmár megyei Honvédegylet nyomtatásban megmaradt névjegyzékei mellett további olyan lajstromokat is őriz a Hadtörténelmi Levéltár, amelyeket Mikár Zsigmond felhasználhatott 1868-ban vagy 1890-ben.[120]

1874 végéről ismert a Bajai városi Honvédegylet névjegyzéke, melyben a tagok ábécésorrendben felsorolt neve mellett szolgálati helyük és rendfokozatuk, esetleges kitüntetésük is fel lett tüntetve. Az egyleti kimutatás alapján ekkor összesen 240 tagjuk volt, amelyből 40 tiszt, ebből 9 százados, 12 főhadnagy, 14 hadnagy és 5 egyéb speciális beosztású tiszt. A legényégi állomány összesen 200 főt számlált, amelyből 4 altisztként, 29 őrmesterként, 33 tizedesként, 5 őrvezetőként és 129 közhonvédként szerepel.[121] Mikár 1869-es munkájában szereplő adatokhoz képest az igazolt tisztek száma 12 fővel nőtt, míg a legénységi állomány a korábbi 142 főről 200 főre duzzadt.[122]

A Baranya megyei Honvédegylet 1890-ben elküldte az Országos Honvédegylet számára az 1867–1889 között igazolt honvédjeinek névsorát. Feltüntették a honvéd életkorát, lakhelyét, foglalkozását, egészségi és anyagi helyzetét, nyugdíjra való jogosultságát, illetve az esetleges elhalálozását.[123]

A Belső-Szolnok megyei Honvédegylet az 1867–1889 között igazolt tagjainak névsorát továbbította a központ felé. Az összeírásban az igazolt honvéd neve, rendfokozata, lakhelye, foglalkozása, egészségi és anyagi állapota, nyugdíjhelyzete van feltüntetve. Az összeíráskor már meghalt honvédeket megjelölték a listában. [124]

A Bihar megyei Honvédegylet 1892-ben küldte meg az Országos Honvédegylet számára tagnévsorát. A névsorban szereplőknek csak a nevét és rendfokozatát ismerjük.[125]

Az esztergomi 1848/9-iki Honvédegyesület névjegyzékének 1887-es évi kimutatása összesen 427 honvéd nevét tartalmazza, köztük azét az 54 személyét is, akik az ösz-

[118] *Novák* 1906. 355–399 o.
[119] HL VI. 14. 43. d.
[120] *Bőhm* 1998. 66. o.
[121] Baja városi honvédegylet igazolt tagjainak névjegyzéke 1874 végéről. HL VI. 14. 2. d.
[122] *Mikár* 1869.
[123] HL VI. 14. 43. d.
[124] Uo.
[125] Uo.

szeírás idejére már elhaláloztak. A lista végén található kimutatás szerint 91 személy jutott a koldulás sorsára.[126]

Másolatban érkezett be az Országos Honvédegylethez *A Győrvidéki 1848/9 honvédegylet 1867–1889 névlajstroma az 1867 májusa óta 1889. november 24-ig igazoltaknak* elevezésű dokumentum. Ebben a névsorban a Győr megye területén igazolt 1245 egykori honvéd adatai találhatók meg. Külön pozitívum, hogy a dokumentum tartalmazza a szolgálati helyet, a rendfokozatot, a lakhelyet, a foglalkozást, az egészségi és vagyoni állapotot, valamint a nyugdíjban részesülést. Amennyiben az adott személy életben volt 1889-ben, úgy megadták az életkorát is.[127]

A Hajdú kerületi Honvédegylet névlajstroma az 1867–1889 között igazolt 234 honvéd nevét tartalmazza. A dokumentum a győri egyletéhez hasonló struktúrában közölte az adatokat.[128]

A Hódmezővásárhelyi városi Honvédegylet 1867–1889 közötti tagjainak listája több névjegyzékből tevődik össze. Az adatközlés módja nem tér el a más honvédegyletek által ebben az időben beküldött névsoroktól.[129]

A Krassó megyei Honvédegylet főtisztjeinek névsora valószínűleg Mikár első munkájához készült. A lista az egylet 235 tagja közül csupán 59 honvédtiszt nevét tartalmazza, rendfokozatok alapján besorolva. Ezenkívül 177 fős altiszti és legénységi állományról tesz említést, de ezeknek a honvédeknek a neveit nem sorolja fel.[130]

A Kraszna megyei Honvédegylet 1890-ből származó, az 1867–1868-as állapotot rögzítő tagnévsora 210 honvéd nevét tartalmazza. A tagok neve, rendfokozata mellett néhol a szolgálat helyéről is tájékoztatást kapunk. A dokumentum feltünteti, hogy kik haláloztak el az összeírás elküldésének idejére.[131]

A Komárom megyei és városi Honvédegylet 1889-ben összeírt névlajstromát szintén beküldték az Országos Honvédegylet számára. A listán szereplő 629 személy között 3 törzstiszt, 42 főtiszt, 150 altiszt és 434 közhonvéd található. A nevek mellett a honvédek rendfokozatát, lakhelyét, foglalkozását, egészségi állapotát, anyagi helyzetét, az összeírás idején az életkorát tüntették fel. Néhány személy esetében a dokumentum azt is elárulja, hogy az adott személy részesült-e nyugdíjban.[132]

Ismerjük a Nyitra megyei Honvédegylet által összeírt tagnévsort, viszont a dokumentumból keletkezésének ideje nem derül ki, a legkésőbbi feltüntetett halálozási dátum 1898-as. A felsorolásban 936 honvéd neve szerepel a rendfokozatukkal, néhol

[126] HL VI. 14. 43. d.
[127] Uo.
[128] Uo.
[129] Uo.
[130] Uo.
[131] Uo.
[132] Uo.

a foglalkozásukkal, a lakhelyükkel, illetve a honvédigazolványuk számával együtt. A névsor megjelöli az időközben elhalálozott honvédeket.[133]

Szintén ismerjük a Rikán belüli Honvédegylet[134] 1896 szeptemberéből származó két tagnévsorát. A szeptember 6-án keletkezett lista 94, míg a szeptember 27-én keletkezett 493 egyleti tag adatait adja meg, így összesen 587 honvéd szerepel rajtuk. A név mellett a honvéd rendfokozata és lakhelye van feltüntetve.[135]

A Szatmár megyei Honvédegylet már ismertetett 1868-as aprónyomtatványán kívül rendelkezik egy 1890-ből származó névsorral is. Ebben az összeírásban a tagok neve mellett az életkorukról, lakhelyükről, foglalkozásukról, egészségi és anyagi állapotukról, a szolgálati helyükről, valamint nyugdíjban részesülésükről kapunk tájékoztatást.[136]

A Szepes megyei Honvédegylet esetében nem áll rendelkezésünkre összesített lista, az egylet a különböző időpontokban a területéről beérkezett listákat továbbította az országos központnak. Ezen megye iratait vizsgálva átérezhetjük Mikár Zsigmond helyzetét, akinek ezekből a szórvány névlajstromokból kellett összeállítania az egylet tagnévsorát.[137]

A Tolna megyei Honvédegylet 1867–1890 között igazolt honvédjeinek összesített névjegyzéke 1152 honvédet sorol fel. A név mellett a rendfokozat, az alakulat és a lakhely szerepel. A megyében lévő települések közül Szekszárd 52 fős, Dunaföldvár 75 fős, Paks 35 fős névjegyzéket küldött meg az Országos Honvédegylet számára. Ezenkívül még a vármegye különböző járásaiból is megküldték a kimutatásaikat.[138]

A Zala megyei Honvédegylet 1890-es tagnévsorát szintén beküldték az Országos Honvédegylet számára. A lista 350 személyt sorol fel, a bevett szokások szerinti adatokkal.[139]

A Zemplén megyei Honvédegylet esetében szintén rendelkezésünkre áll az 1867–1889 között vezetett névlajstrom. Az 1890 februárjában lezárt lista 268 nevet tartalmaz és az 1889–1890-es névsorokkal megegyező információkat közöl számunkra.[140]

A honvédösszeírásokból ismerjük még Karcag 41 fős és Kisújszállás 33 fős listáját, valamint a Sopron megyei Honvédegylet által beküldött 6 fős névsort.[141]

A Honvédegyletek Országos Egyesületének Központi Választmánya tagnévsorát 1879-ből, 1890-ből és 1897-ből ismerjük. Az első két lista rendkívül töredékes, hiányos. Az 1897-es névsor 694 főt sorol fel, viszont a nevükön kívül más adatot nem tartalmaz számunkra.[142]

[133] HL VI. 14. 43. d.
[134] A Rikán belüli Honvédegylet Háromszék területén szerveződött.
[135] HL VI. 14. 43. d.
[136] Uo.
[137] Uo.
[138] Uo.
[139] Uo.
[140] Uo.
[141] Uo.
[142] Uo.

A Honvédmenház anyakönyve

Az idős, rokkant, esetleg mély szegénységben élő honvédek közül a szerencsésebbek felvételt nyertek a Soroksári úton lévő, 1872-ben megnyílt Honvédmenházba.[143] *A 48/49-iki agg honvédek menedékházának emlékkönyvében*[144] közlésre került az 1848–1849-es rokkant honvédek anyakönyve, amely eredetileg két kötetből állt, és 1873–1889 között összesen 414 honvéd nevét tartalmazza. Az utolsó név Eőry Jenő főhadnagyé volt. A honvédek neve mellett a rendfokozatuk, a belépésük ideje, illetve adott esetben kilépésük vagy elhalálozásuk ténye szerepel.[145] Az emlékalbum tartalmazza a kötet születésekor a Honvédmenházban lakó 150 személy nevét és rendfokozatát, beköltözési sorrendben. Ez alapján 18 főtiszt, 28 őrmester, 51 tizedes és 53 közharcos lakott az objektumban. Az utolsó, a listán szereplő honvédet 1901 decemberében vették fel az intézménybe.[146]

Az 1848–49-es Honvédmenház Hadtörténelmi Levéltárban őrzött iratanyagai[147] között fennmaradt a Honvédmenház anyakönyvének két kötete. Az első könyv, amelyet 1873–1881 között vezettek, 206 nevet tartalmaz, és megegyezik az emlékkönyvben szereplő lista névsorával. Az intézmény első lakójától, Zólyomi Mihály századostól Lord Gáspár őrmesterig tart a lista. Ahol a név azonosítható a levéltári anyagban, ott az emlékalbum segítségével be tudjuk azonosítani az adott honvédet. Az emlékkönyvhöz képest a levéltári anyakönyvből több adatot is megtudhatunk: a honvéd neve mellett születési helye és éve, vallása, foglalkozása, családi állapota, rendfokozata is szerepel. Emellett az is kiderül az anyakönyvből, hogy mikor vették fel az illetőt a Honvédmenházba, és azt mely rendelet hagyta jóvá. Megtudhatjuk azt is, hogy az adott személy milyen körülmények között került ki a Menházból – ez leggyakrabban elhalálozás vagy kilépés miatt történhetett meg, de akadnak olyan esetek is, amikor súlyos fegyelmi vétség miatt eltávolították a renitens személyt az intézményből. A megjegyzések rovatában a honvédek ismert rokonainak neve is szerepel.[148]

Az anyakönyv második kötete a Honvédmenház 1875–1912 közötti lakóinak nyilvántartását, összesen 962 honvéd nevét tartalmazza, amelyből az első 206 nevet az emlékkönyv is közölte. A mindkét névsorban szereplő személyek esetében az emlékalbumban vannak tévesztések, például az első név is eltér az anyakönyvben szereplőtől: Hegedűs Márton helyett az emlékkönyvben Hegedűs Nádor szerepel, ami azt mutatja, hogy szerkesztéskor nem minden nevet sikerült tökéletesen kiolvasni, tehát kritikával kell kezelni az emlékkönyvben szereplő névsort. A második kötet adatrovatai némileg

[143] Honvédmenház. Egykor.hu 2013. március 28. http://egykor.hu/budapest-ix--kerulet/honvedmenhaz/3616 (A letöltés időpontja: 2020. március 31.)
[144] Emlékkönyv 1902.
[145] Uo. 36–49. o.
[146] Uo. 123–125. o.
[147] HL VI. 12. 45–46. r. sz.
[148] Uo. 45. r. sz.

eltérnek az elsőétől. Az utóbbiban feltüntették, hogy a bentlakó kap-e nyugdíjat és ebből mennyit fizet be a pénztárba, valamint a szolgálati helyet is megnevezték, ellentétben az elsővel. A második kötetben található az intézményben lakó utolsó 48-as veterán neve, az 1928-ban elhunyt és sokáig tévesen utolsó 48-as honvédnek tartott Lebó Istváné.[149]

A kétkötetes Honvédmenházi anyakönyv 1873–1912 között összesen 1169 lakóról tesz említést. Az utolsó személy, akit ebben az időszakban bejegyeztek az anyakönyvbe, az 1912. július 15-én felvett Szabó Orbán volt. A Honvédmenházba 1912–1928 között felvett honvédekről egyelőre nem rendelkezünk listával, de személyük azonosítására jó esély mutatkozik.[150]

Összegzés

Az általam bemutatott 48-as honvédösszeírások és névkönyvek az egykori honvédek szabadságharc utáni életének rekonstruálásához értékes támpontokat szolgáltatnak a kutatók számára.

Mikár *Honvéd schematizmus*ában közölte az 1868-ban igazolt honvédek névsorát, és megadta a honvédegyletek által regisztrált legénységi állomány számát is. Virányi Vilmos egy másik szempontrendszer szerint gyűjtötte össze a szabadságharcban szolgáló tiszteket, Morzsányi Sándor pedig az 1871-ben életben lévőket közölte, ezzel kiegészítve Mikár 1869-es munkáját. Ez a három névkönyv a kiegyezés utáni időszakról ad számunkra átfogó képet.

Mikár 1891-es *Honvéd-névkönyve* különlegesnek számít a névkönyvek sorában, mert ezen a művön kívül kevés forrás állított emléket a szabadságharcban harcoló legénységi állománynak is. Ezek közé tartoznak a honvédegyleti igazolások, illetve ezek fennmaradt jegyzőkönyvei, a honvédegyleti tagnévsorok, a kényszersorozási jegyzőkönyvek, a gyászjelentések,[151] a korabeli folyóiratok halálozási rovatai, a *Történelmi Lapok* hasábjai, valamint fényképek, amelyekre jó példával szolgál a Plohn-hagyaték.

Virányi Vilmos munkássága is hatalmas értéket képvisel, hiszen közölte a tiszti állomány jelentős részének kinevezési helyeit is. Ezáltal olyan személyekről is kapunk információt, akik hősi halált haltak a szabadságharc során, ezért velük kapcsolatban kevesebb adat áll rendelkezésünkre.

A honvédnévkönyvek a honvédegyleti mozgalom kutatásában is nagy jelentőségűek, mivel ezen szervezetek személyi állományára tudunk következtetni belőlük. Mikár

[149] HL VI. 12. 44. r. sz.
[150] Uo. 44–45. r. sz.
[151] Lásd például az Országos Széchenyi Könyvtár gyászjelentés-gyűjteményét: https://dspace.oszk.hu/handle/20.500.12346/663648;jsessionid=E86C8A6C4350C4E08F45E555BC308838 (A letöltés időpontja: 2020. április 23.)

ezen felül az emlékműállításokat is számba vette, és közölte az egyletek vezetőségeinek neveit is.

Mikárnak, Virányinak, Morzsányinak, Bernsteinnek, Korponaynak és társaiknak a munkája a honvédegyletek adminisztrációját is elősegítette, hiszen sokszor pont egy-egy névkönyv összeállítása érdekében gyűjtötték össze az adott településen vagy megyében az igazolt honvédeket. Az ismert honvédegyleti névsorok többsége az 1867–1890 közötti időszakban keletkezett.

Az igazolási rendszer kapcsán Mikár munkásságát vettem alapul, mert illeszkedik az igazolási hullámokhoz. Az igazolási rendszer nem volt tökéletes, számos esetben „álhonvédek" is bekerültek az igazolt honvédek körébe és ezáltal Mikár is felvette őket a honvédnévkönyveibe. Ezeket a személyeket ma már nagyon nehéz utólag kiszűrni a valódi 48-as honvédek köréből: Mikár munkáit éppen ezért erős kritikával kell kezelni, és ott, ahol módunkban áll, más forrásokkal ütköztetni szükséges.

Rövidítések

MNL	Magyar Nemzeti Levéltár
OL	Országos Levéltár
GYMSM SL	Győr–Moson–Sopron Megye Soproni Levéltára
HL	Honvédelmi Minisztérium Hadtörténeti Intézet és Múzeum Hadtörténelmi Levéltár
VI. 12.	Az 1848–49-es Honvédmenház, 1886–1924
VI. 14.	Az 1848–49-es Honvédegyletek Országos Egyesületének Központi Választmánya, 1867–1924

Bibliográfia

Bernstein 1998. *Bernstein Béla:* Az 1848/49-iki magyar szabadságharcz és a zsidók. Budapest, 1898.

Bona 1998–1999. *Bona Gábor:* Hadnagyok és főhadnagyok az 1848/49. évi szabadságharcban. I–III. k. Budapest, 1998–1999.

Bona 2008–2009. *Bona Gábor:* Századosok az 1848/49. évi szabadságharcban. I–II. k. Budapest, 2008–2009.

Bona 2015. *Bona Gábor:* Tábornokok és törzstisztek az 1848/49. évi szabadságharcban. I–II. k. Miskolc, 2015.

Bonhardt 2007. *Bonhardt Edit:* Legendás utolsók '48-ból avagy: („ágyban párnák között halni meg"). In: Emlékek a hadak útja mentén. Szerk. *Ravasz István.* 2. k. Budapest, 2007. 41–44. o.

Bőhm 1998. Az 1848/49. évi forradalom és szabadságharc, az abszolutizmus kora, az 1848–49-es honvédmenház és az 1848–49-es honvédegyletek iratainak ismertető- és raktárjegyzéke. Összeáll. *Bőhm Jakab.* (Hadtörténelmi Levéltári Kiadványok. Levéltári segédletek) Budapest, 1998.

Csatáry 1995. *Csatáry György:* A Bereg megyei 1848–49-es honvédegylet története. In: Múltunk írott ereklyéi. Szerk. *Uő.* Munkács–Budapest, 1995. 119–204. o.

Demeter – Demeter 2008. *Demeter Lajos – Demeter László:* Honvédnévkönyv – Sepsiszentgyörgyiek 1848–1849-ben. Barót, 2008.

Emlékkönyv 1902. A 48–49-iki agg honvédek menedékházának emlékkönyve. Budapest, é. n. [1902 k.]

Farkas 2010. *Farkas Katalin:* Perczel Mór és a honvédegyleti mozgalom kibontakozása (1867–1868). *Hadtörténelemi Közlemények,* 123. (2010) 3. sz. 522–561. o.

Farkas 2015. *Farkas Katalin:* „Névtelen félistenek" viszontagságai. Az 1848–49-es honvédek segélyezésének és nyugdíjának ügye a dualizmus korában. *Hadtörténelmi Közlemények,* 128. (2015) 2. sz. 415–444. o.

Farkas 2017. *Farkas Katalin:* „Régi honvédek" a kiegyezéses rendszerben. Az 1848–49-es honvédegyleti mozgalom története a kiegyezéstől az 1880-as évekig. *Hadtörténelmi Közlemények,* 130. (2017) 4. sz. 1017–1054. o.

Hermann 1999. *Hermann Róbert:* Megtorlás az 1848–49-es forradalom és szabadságharc után. (Változó világ 27.) Budapest, 1999.

Hermann 2017. *Hermann Róbert:* Harmincöt év múlva. Görgei Artúr honvédtábornok rehabilitációs okmánya, 1884. május 30. *Veritas Évköny,* 2017. 57–72. o.

Hermann 2018. *Hermann Róbert:* Egy tanulságos névsor – Görgei Artúr honvédtábornok rehabilitációs okmányainak aláírói. *Veritas Évkönyv,* 2018. 23–44. o.

Ivánka 1880. Ivánka Imre beszéde 1880. november 9. *Képviselőházi napló,* 1878/XIV. k. Budapest, 1878–1881.

Korponay 1866–1878. *Korponay János:* Abaujvármegye monographiája. I–II. k. Kassa, 1866–1878.

Kossuth 1882. *Kossuth Lajos:* Irataim az emigrációból. III. k. Budapest, 1882.

Kovács 2007. *Kovács István:* A lengyel légió lexikona, 1848–1849. Az 1848–1849. évi forradalom és szabadságharc lengyel résztvevőinek életrajzai. Budapest, 2007.

Kovács 2011. *Kovács István:* A Honvédsegélyezési Alap Bizottságának tevékenysége, avagy a koronázási ajándék „kedvezményezettjei". In: Magyar történelemtudomány az ezredfordulón. Glatz Ferenc 70. születésnapjára. Szerk. *Gecsényi Lajos – Izsák Lajos.* Budapest, 2011.

Kovács 2015. *Kovács István:* Honvédek, hírszerzők, légionisták. A szabadságharc lengyel résztvevőinek életrajzi lexikonja. 1848–1849. Budapest, 2015.

MÉL Magyar Életrajzi Lexikon I–II. k. Főszerk. *Kenyeres Ágnes.* Budapest, 1967.

Mikár 1869. *Mikár Zsigmond:* Honvéd schematizmus, vagy is: az 1848/49-ki honvédseregből 1868-ban még életben volt főtisztek névkönyve. Pest, 1869.

Mikár 1891. *Mikár Zsigmond:* Honvéd-névkönyv. Az 1848/49-diki honvédseregnek 1890-ben még életben volt tagjairól. Budapest, 1891.

Morzsányi 1871. *Morzsányi Sándor:* 7000 igazolt, s életben lévő 1848/9-diki honvédtiszt névjegyzéke rang és betűszerint. Pest, 1871.

Novák 1880. Novák Gusztáv beszéde 1880. november 30-án. *Képviselőházi napló,* 1878/XV. k. Budapest, 1878–1881.

Novák 1906. *Novák Mihály:* Zalavármegye az 1848–49. évi szabadságharczban. Zalaegerszeg, 1906.

Oláh 1892. *Oláh György:* Békésvármegye 1848–1849. 2. k. Gyula, 1892.

Őriné Fodor 1996. *Őriné Fodor Márta:* Az 1848/49-es Baranya megyei honvédegylet 1867-től 1890-ig. In: Tanulmányok Pécs történetéből, 2–3. Szerk. *Kajtár István.* Pécs, 1996. 195–212. o.

Papp 2003. *Papp Izabella:* Jászságiak az 1848–49-es szabadságharcban. A Jászkerületi Honvédegylet naplója. *Zounuk. A Jász-Nagykun-Szolnok Megyei Levéltár évkönyve,* 18. (2003) 337–380. o.

Plohn 1992. *Plohn József:* Negyvennyolcas honvédportrék. Budapest, 1992.

Ress 2013. *Ress Zoltán:* A Hajdú-kerületi Honvédegylet 1848–1849-es honvédigazolásai. *Hadtörténelmi Közlemények,* 126. (2013) Különszám: Peremirat. Köszöntő írások Makai Ágnes 70. születésnapjára. 171–177. o.

Ress 2020a. *Ress Zoltán:* Egy megosztó személyiség – Mikár Zsigmond élete és botrányai. *A Hadtörténeti Múzeum Értesítője,* 20. (2020) 211–219. o.

Ress 2020b. *Ress Zoltán:* Lebó István, első az utolsók között – Az utolsó 1848–1849-es honvéd(ek) nyomában a korabeli sajtó tükrében. *Történeti Muzeológiai Szemle,* 18. (2020) 7–50. o.

Ress 2021. *Ress Zoltán:* A Somogy megyei honvédegylet története, 1861–1911. *Somogy megye múltjából – Levéltári évkönyv,* 47–49. (2021) 111–138. o.

Segélyezőbizottmány alapszabályai 1861. A Somogy Megyei Honvéd Segélyezőbizottmány alapszabályai. Kaposvár, 1861. április 11.

Szakács 1973. *Szakács Margit:* Vidacs János politikai pályafutása 1848–1867. *Folia Historica,* I. (1972) 95–131. o.

Szinyei 1902. Magyar írók élete és munkái. 8. k. Összeáll. *Szinyei József.* Budapest, 1902. https://www.arcanum.hu/en/online-kiadvanyok/Lexikonok-magyar-irok-elete-es-munkai-szinnyei-jozsef-7891B/m-96B16/mikar-mikan-zsigmond-99D6C/ (A letöltés időpontja: 2020. április 16.)

Szoleczky 2018. *Szoleczky Emese:* „…a jövőben mind a honvédség alakulatai, mind a nagyközönség számára nyitva áll." A Hadimúzeum megnyitása, 1937. *A Hadtörténeti Múzeum Értesítője,* különszám. (2018) 11–72. o.

Virányi 1867. *Virányi (Virnau) Vilmos:* Honvédtiszti koszorú az 1848/9 évből. Pest, 1867.

Zoltán Ress

VETERAN HONVÉD NOMINAL ROLLS AND CENSUSES

Contributions to the Afterlife and Cult of the War of Independence of 1848–1849

(Abstract)

The focus of the research article is on the nominal rolls and censuses of the former soldiers of the War of Independence of 1848–1849. The system of certifying the former "Honvéd" status of the Home Defence Association (Honvédegylet) movement – started in 1860 but banned shortly after that, then re-established after the Reconciliation of 1867 – greatly facilitated the production of these lists. County, municipal, regional and district organisations registered veterans under their jurisdiction with varying degrees of success. In addition, the certification system was easy to circumvent, which is why the various lists and censuses of veterans based on the certificates issued for the purpose of applying for aid are also open to criticism. By examining Zsigmond

Mikár's nominal rolls of 1869 and 1891, the article also explores the question of how politically charged personal conflicts influenced these works.

The article focuses on the registers and the publications based on these registers created between 1860–1924, during the existence of the 1848 military veterans' associations, and therefore I have also examined the last census of 1848 veterans drawn up in 1926–1927. In my research I would have liked to incorporate all the archival sources and lists of the nominal rolls that Mikár, Vilmos Virányi, Sándor Morzsányi, János Korponay and others could have worked from, but this was only partially possible, therefore I used the military registers kept in the custody of the Hungarian Military History Archives as a representative sample, highlighting the complexity of the work involved in processing them.

Zoltán Ress

HONVÉD-NAMENSBÜCHER UND HONVÉD-ZUSAMMENSCHREIBUNGEN
Ergänzungen zum Nachleben und Kult des Freiheitskampfes von 1848–49

(Resümee)

Der Schwerpunkt der Studie liegt auf den Namensbüchern und Zusammenschreibungen der ehemaligen Honvéd-Soldaten des Freiheitskampfes von 1848–1849. Das System der Bescheinigungen der Bewegung der Honvéd-Vereine, das im Jahr 1860 eingeführt, jedoch schon bald verboten worden war und nach dem Ausgleich wieder eingeführt wurde, erleichterte die Entstehung dieser Arbeiten erheblich. Die Organisationen der Komitate, Städte, Regionen und Bezirke registrierten die Veteranen in ihrem Zuständigkeitsbereich mit wechselndem Erfolg. Außerdem konnte das System der Bescheinigungen leicht umgangen werden, weshalb auch die verschiedenen Honvéd-Namenslisten und -Zusammenschreibungen, die auf den für die Beantragung von Beihilfen ausgestellten Honvéd-Bescheinigungen beruhen, kritisch zu betrachten sind. Anhand der Untersuchung der Honvéd-Namensbücher von Zsigmond Mikár aus den Jahren 1869 und 1891 gehen wir auch der Frage nach, welche Wirkung politisch motivierte persönliche Konflikte auf diese Arbeiten hatten.

In meiner Studie konzentriere ich mich auf die Namenslisten und die darauf basierenden Veröffentlichungen aus der Zeit der Bewegung der Honvéd-Vereine von 1848 (1860–1924), deshalb habe ich auch die letzte Honvéd-Zusammenschreibung von 1848 aus dem Jahre 1926–1927 untersucht. Ich hätte gerne alle Archivquellen und Listen der Honvéd-Vereine, mit denen Mikár sowie Vilmos Virányi, Sándor Morzsányi, János Korponay und andere hatten womöglich arbeiten können, in meine Recherchen einbezogen, aber das war nur teilweise möglich, sodass ich die im Militärgeschichtlichen Archiv aufbewahrten Namenslisten der Honvéd-Vereine als repräsentatives Muster verwendet habe. Dabei verweise ich auch auf die Komplexität und den Umfang der mit ihrer Aufarbeitung verbundenen Arbeit.

Zoltán Ress

REGISTRES MATRICULES ET RECENSEMENTS MILITAIRES
Contribution à la mémoire et au culte de la guerre d'indépendance de 1848–1849

(Résumé)

L'étude est centrée sur les registres matricules et les recensements des anciens combattants de la guerre d'indépendance de 1848–1849. Le système d'attestations mis en place par les associations d'anciens combattants, créées en 1860 et aussitôt interdites avant d'être à nouveau

autorisées après le Compromis, a grandement facilité ces travaux. Ces organisations municipales, cantonales, départementales et régionales ont enregistré les anciens combattants relevant de leur compétence avec plus ou moins d'efficacité. En outre, le système d'attribution des attestations était facile à déjouer, c'est pourquoi les différents listes et recensements d'anciens combattants, basés sur les attestations délivrées en vue de l'obtention d'une aide, sont sujets à caution. En examinant les registres matricules militaires de 1869 et de 1891 de Zsigmond Mikár, nous explorerons également la question de savoir comment les conflits personnels à connotation politique ont influencé ces ouvrages.

Mon étude se focalise sur les registres matricules et les publications basées sur ces registres créés entre 1860 et 1924, soit durant la période active des associations d'anciens combattants de 1848–1849, ainsi que sur leur dernier recensement établi en 1926–1927. Dans mes recherches, j'aurais voulu intégrer l'ensemble des sources d'archives et des listes des associations d'anciens combattants sur lesquelles Mikár, Vilmos Virányi, Sándor Morzsányi, János Korponay ont basé leurs travaux, mais cela n'a pas été toujours possible. J'ai donc utilisé les registres matricules des associations d'anciens combattants conservés dans les Archives d'histoire militaire comme échantillon représentatif, en mettant en évidence la complexité du travail que nécessite leur traitement.

Золтан Реши

ПОИМЁННЫЕ КНИГИ ГОНВЕДОВ И ПЕРЕПИСЬ СОЛДАТ.
Дополнения к последующей жизни и культу борьбы за свободу 1848–49-ых гг.

(Резюме)

В центре исследования находятся реестры и переписи бывших гонведов борьбы за свободу 1848–1849-ых гг. Система подтверждения движения гвардии гонведов, которая была начата в 1860-ом году и вскоре была запрещена, а затем вновь сформулирована после соглашения, значительно облегчила создание этих работ. Уездные, городские, областные и районные организации с различной результативностью переписали ветеранов по месту жительства. К тому же, систему подтверждения было легко обыграть, поэтому различные списки и переписи, составляемые на основании военных удостоверений, выдаваемых для заявок на пособие, требуют критического подхода. Изучая военные поимённые списки Жигмонда Микара 1869 и 1891-ых годов, мы также рассматриваем круг вопросов о том, как влияли политически окрашенные личные противоречия на эти работы.

Мое исследование сосредоточено на именных списках, сделанных в периоде 48-ого движения гвардии гонведов, также между 1860 и 1924-ими годами, и сообщениях, основанных на них, именно поэтому я изучил также и последнюю 48-ую перепись венгерских гонведов, изготовленную в 1926–1927-ых годах. В ходе своего исследования я хотел бы включить все письменные архивные источники, списки военных объединений, с которыми могли работать Микар и Вилмош Вираньи, Шандор Моржаньи, Янош Корпонаи и другие, но это было возможно только лишь частично, поэтому в качестве репрезентативного образца я использовал списки гвардии гонведов, хранящиеся в Военно-историческом Архиве, освещая ещё и то, что насколько сложна и комплексна работа по их обработке.

KAZARECZKI NOÉMI

„SZERENCSÉTLEN EGY HADJÁRAT EZ, AHOL MAGA A TERMÉSZET ESKÜDÖTT ÖSSZE AZ OLASZOK ELLEN"

Zubovits Fedor haditudósítói tevékenysége az 1911–1912-es olasz–török háborúban

Rövid életrajzi bevezető

Zubovits Fedor (1846–1920) sokoldalú és legendás személyiség, aki katona, haditudósító, vadász, sportember, feltaláló, katonai szakértő, publicista, megyei politikus, illetve nem utolsósorban a 19. század utolsó párbajhőseinek egyike volt. Kalandos élete és nem mindennapi tettei révén már saját korában legendává vált. Számtalan cikk látott napvilágot hazai és külföldi tevékenységéről, így nemcsak a dualista Monarchia közéletében, hanem nemzetközi szinten is ismert személyiség volt.[1]

A Hont megyében született, de Nógrádban nevelkedett kapitány a „fél világot" beutazta, részben azért, mert katonaként számos európai hadjáratban vett részt, az 1866-os porosz–osztrák háborútól kezdve az I. világháborúig.[2] 1856-tól a váci kegyesrendi gimnáziumban végezte középiskolai tanulmányait, majd a bécsi Theresiánumba került, ahol négy osztályt járt ki. 16 évesen, 1862. szeptember 24-én belépett a cs. kir. 25. gyalogezredbe, majd 1863-ban a 9. számú Liechteinstein-huszárezredbe. 1864-ben hadapród lett, 1865-ben már hadnagyi rangban szolgált.[3]

A königgrätzi csata után lépett ki a cs. kir. hadseregből, majd Garibaldi Róma elleni hadjáratán bukkant fel 1867 őszén.[4] 1869. október 4-én belépett a m. kir. honvéd lovassághoz, ahol honvédként folytatta pályafutását. Katonai éveit főként szolgálaton kívüli viszonyban töltötte, s mindössze főhadnagyi rangig jutott 1875. november 1-jei kinevezésével, de ezt követően ismét a magyar hadseregtől független hadi eseményekben vett részt.[5]

---

1 *Il Popolo,* 1877. május 4. 2. o.; „Declares Italian's position desperate." *The New York Times*, 1912. április 8. 3. o.; *Il Piccolo della Sera,* 1914. július 6.

2 *Kazareczki* 2021. 75–76. o.

3 Zubovits Fedor minősítési lapja. Hadtörténelmi Levéltár, Tisztek szolgálati lapjai AKVI 30996.

4 A Mentanánál vívott csatában fogságba is esett. BFL VII. 216. a. – 1907–051. Zubovits Fedor levele Ollé Elekhez. Alag, 1907. február 9. Jegyzőkönyv. Jeszenszky István közjegyző iratai.

5 Uo.

1875-ben Spanyolországban találjuk, ahol a karlisták ellen harcolt.[6] Ezután az 1877–1878-as orosz–török háborúban a törökök mellett, 1880-ban Albániában a montenegróiak ellen fogott fegyvert.[7] Címzetes kapitányi rangját 1884-ben szerezte[8], de csak az első világháború idején – 1914–1916 között a Kárpátokban és az olasz frontokon való részvétele miatt – reaktiváltatta magát, és kapta meg a tényleges századosi fokozatot.[9]

Sportemberként, kitűnő lovasként is ismertté vált: 1874-ben lóváltás nélkül 14 nap alatt Bécsből Párizsba lovagolt, felállítva ezzel az akkori távlovagló rekordot. Ezzel, illetve számos párbajával, meghökkentő kísérletével érdemelte ki a „sportsman" címet. Ráadásul Zubovits vitorlás hajója, a Deserteur az elsők között volt, amely sportolási céllal épült Triesztben.[10]

Legjelentősebb találmányának, a szárazföldi torpedónak[11] köszönhetően nagy vagyonra tett szert, amely kellő alapot biztosított utazásaihoz és kedvenc elfoglaltságához, észak-afrikai vadászataihoz.[12] A torpedón kívül azonban még két szabadalmaztatott találmánya volt: az automata „előőrs" *(Automatic Sentinel),* amely a torpedó jelzőberendezése volt, és az akusztikus vészfék, amelyet a szemaforok hibás működése által okozott vasúti szerencsétlenségek kiküszöbölése céljából hozott létre.[13]

Közéleti szerepei általában aktuális lakhelyeihez kötődtek. 1890–1900 között Nógrádverőcén kibérelte a Migazzi-kastélyt, s 1898–1900 között Nógrád Megye

---

6 *Budapesti Hirlap*, 1904. július 29. 209. sz. 8. o. VII. Ferdinánd spanyol király utódjának lányát, Mária Izabellát jelölte ki (1830–1904), de a király halálakor még csecsemő Izabellát Ferdinánd öccse, Károly nem fogadta el törvényes uralkodónak, és magát V. Károly néven királlyá kiáltatta ki. A követői, a karlisták és Izabella támogatói között dúló első karlista háború (1833–1840) Károly lemondatásával ért véget. Ekkor Izabellát tizenhárom évesen nagykorúvá nyilvánították, így jogot nyert az uralkodásra, azonban 1868-ban megfosztották trónjától, és III. Napóleon francia császárhoz menekült. Formálisan csak 1870-ben mondott le a trónról fia, XII. Alfonz javára, 1872-ben azonban „V. Károly" unokája, Don Carlos visszatért az országba, és Baszkföld támogatásával kirobbant a második karlista háború (1875–1876). A karlisták legyőzetésük után Franciaországba menekültek. *Weiszhár – Weiszhár* 2004. 228–229. o.

7 „Eredeti levél a Balkánról." *Nógrádi Lapok*, 1877. augusztus 16. 32. o.; *Vasárnapi Ujság,* 1880. szeptember 9. 38. sz. 630. o.

8 1884. szeptember 8-án kapott címzetes kapitányi rangot. Névkönyv 1885. 153. o.

9 A Honvédelmi Minisztérium felterjesztése Zubovits Fedor előléptetéséről Alexander von Krobatin közös hadügyminiszternek, mely szerint nincs akadálya a tényleges századosi rang megítélésének. Bécs, 1914. szeptember 24. ÖStA KA KM HR 1914 11A 6–55/40–5620.

10 *Leidenfrost* 1936. 63–64. o.

11 „1885 M Land-Torpedo" néven rendszeresítették Zubovits találmányát a császári-királyi hadseregben. Ez valójában taposóakna volt – egy két részre osztott, fából készült doboz, melynek alsó részében kapott helyet a robbanótöltet, felső felében az aknát működtető gyújtószerkezet. A gyújtás a gyújtószerkezethez kapcsolt drót meghúzásával lépett működésbe. *Kelemen* 2014. 67. o.

12 *Kazareczki* 2019a.

13 A szárazföldi torpedóról lásd *Fedor von Zubovits* 1902.; „Vészjelző berendezés vasutak számára." Magyar Királyi Szabadalmi Hivatal, Szabadalmi leírás, 41153. sz. https://library.hungaricana.hu/hu/view/SZTNH_SzabadalmiLeirasok_041153/?pg=0&layout=s (A letöltés időpontja: 2021. június 14.)

Törvényhatósági Bizottságának tagjaként a díjnokok fizetésének emelése érdekében komoly erőfeszítéseket tett.[14] Ezt követően egy rövid időre Triesztbe költözött, majd visszatérte után, 1904-ben Alagon telepedett le, ahol a lóversenyügy és a lótenyésztés foglalkoztatta. Az angol zsokék megadóztatása céljából benyújtott memorandumát az országgyűlés is elfogadta.[15] Utolsó lakhelyén, Visegrádon a villamos vasút kiépítéséért lobbizott.[16]

Ezenkívül számos színvonalas − tehetségéről tanúskodó, szófordulatokban gazdag, humort sem nélkülöző – publicisztikája jelent meg afrikai vadászatairól és közéleti kérdésekről, illetve haditudósításokat is írt, főként a *Budapesti Hirlap* és a *Pesti Hirlap* hasábjain.[17]

Miért Zubovits?

Zubovits Fedor 1911–1912-ben egy részben új feladatkörben vállalt szerepet: katonai megfigyelő és egyben haditudósító lett Olaszországnak az Oszmán Birodalom ellen indított, az észak-afrikai Kirenaika és Tripolitánia megszerzésére irányuló, gyarmatosító háborújában. A kapitány korábban is küldött tudósításokat különböző lapoknak, de azok a tényleges hadviseléssel függtek össze, például, amikor az orosz–török háborúban (1877–1878) és az albánok Montenegró ellen vívott háborújában (1880) tevékenyen részt vett. 1911-ben azonban megbízását Alois Lexa von Aerenthal gróftól, az Osztrák–Magyar Monarchia közös külügyminiszterétől kapta, hogy megfigyelje a Monarchiával szövetséges Olaszország hadviselését.[18] A 19–20. század fordulójától ugyanis az Osztrák–Magyar Monarchia is élt azzal a lehetőséggel, hogy tőle független katonai konfliktusokban hivatalos katonai megfigyelők (akár önkéntesek vagy tartalékos tisztek) által tapasztalatokat szerezzen a modern hadviselésről.[19]

Itt kell megjegyeznünk, hogy a 19. század második felében a háborúkról még levelezők tudósítottak, ez a tevékenység azonban a 20. század elejétől kezdett önállósulni. Az 1907-es hágai egyezményben már a haditudósítói tevékenységet is definiálták: „A haditudósító a lakosság tájékoztatását ellátó újságíró a harcoló egységek kíséretében. A haditudósítók biztonsági és egyéb szempontból (kémkedés megakadályozása) természetesen alá vannak vetve a fegyveres erők parancsnokának, fegyvert azonban

[14] MNL NML Nógrád Vármegye Törvényhatósági Bizottságának jegyzőkönyve. IV. 402.25.
[15] „Zubovits Fedor Wekerlénél." *Békésmegyei Közlöny,* 1906. november 15. 95. sz. 3. o.
[16] MNL PML Visegrád község képviselő-testületi jegyzőkönyve. 1908. június 23-i jegyzőkönyvi bejegyzés. V. 1163. 8/1908.
[17] Néhány közülük: „A Nógrádmegyei díjnokokért." *Nógrádi Lapok Honti Híradó,* 1899. június 25. 26. sz. 3. o.; „Sólyomvadászat Afrikában." *Pesti Hirlap*, 1911. március 19. 67. sz. 33–34. o.
[18] „Zubovics Fedor Tripoliszról." *Budapesti Hirlap*, 1912. április 18. 93. sz. 24. o.
[19] *Balla* 2014. 635–636. o.

nem viselhetnek és harci cselekményekben nem vehetnek részt. Ha fogságba esnek, a hadifoglyokat megillető bánásmódra tarthatnak igényt."[20]

Zubovits Fedor önként ajánlotta fel szolgálatait, hivatkozva arra, hogy négy évig élt a térségben, és az olasz nyelvet is kiválóan beszéli.[21] Tapasztalt katona volt, számos nemzetközi hadszíntéren szerzett tapasztalatot, és az újságírás is szerves része volt életének. Kvalitásai alapján megfelelő jelöltnek bizonyult, ezért báró Hazai Samu honvédelmi miniszter ajánlotta személyét a közös hadügyminiszter figyelmébe, továbbá azt is kérte, hogy a lehető legbarátságosabb fogadtatásban részesüljön.[22]

Zubovits szolgálatait azért is vehette igénybe a bécsi külügyminisztérium, mert kapcsolata az afrikai földrésszel mintegy harmincéves múltra tekintett vissza. Az 1870-es és 1880-as évek között főként az egyiptomi térséget járta be, majd az 1890-es évektől a Maghrebre is kiterjesztette utazásait.[23] Zubovitson kívül kevés olyan katona lehetett a Monarchiában, aki ennyire ismerte volna Észak-Afrikát földrajzi és társadalmi sajátosságaival együtt. 1892-ben Tunisz térségében járt vadászaton az Atlasz-hegységben,

1. kép: Zubovits 1910-ben a Szaharában
(Kubinyi Ferenc Múzeum gyűjteménye, ltsz: 80.708.32.)

[20] *Szegő* 2004. 25., ill. 11. o.

[21] Az eddig feltárt források alapján azt a két évet tudjuk beazonosítani, amelyet Egyiptomban töltött, illetve vadászatairól tudunk, amelyek a mai Líbia térségére is kiterjedtek. Vö. Báró Hazai Samu ajánlólevele Zubovits Fedor tripoliszi szolgálatára vonatkozóan. Budapest, 1911. október 25. ÖStA KA GSt Allgemeine Reihe 1911. 25-17/12.

[22] Uo.

[23] Maghreb: „ahol a nap lenyugszik". Észak-afrikai régió, amely a Nílustól nyugatra, a Szahara sivatagtól északra található területet, valamint az Atlasz-hegységet foglalja magában.

majd 1909–1911 között többször érintette a Szahara „líbiai" részét, beduin törzsek vadászkaravánjaihoz csatlakozva nagy távolságokat tett meg.[24] 1909-ben Egyiptomból a Bacharijja-oázison keresztül jutott el Tripoli térségéig.[25]

Líbia[26] és az olasz gyarmatosítási törekvések

A térségben görög kereskedők alapítottak kereskedelmi telepeket a Kr. e. 1. században, majd a rómaiak Africa provincia részeként igazgatták a területet. Az 5. században a Kelet-Római Birodalom perifériája lett, ám az arab hódítók a 7. század közepére kiszorították a bizánciakat. A 16. századig állt fenn az arab uralom, majd az oszmán törökök hódították meg a mai Líbia három nagy régióját: Kireneikát, Tripolitániát és Fezzánt.[27]

A török fennhatóság a 19. század második felére fokozatosan lazult, ami annak volt köszönhető, hogy Ahmed Karamanli − akit a janicsárok 1711-ben vezetőjükké választottak − a török helytartó helyébe lépve saját hatalmat épített ki. A szultán fennhatósága Tripoliban névlegessé vált. A Karamanli-dinasztia (1711−1835) önállósult az Oszmán Birodalomtól, ezért II. Mahmúd szultán főkormányzók által érvényesítette hatalmát. A török kormányzók folyamatos harcot vívtak a Tripolitánia területén élő törzsekkel, melyeket a szenúszijja rend irányított. A mintegy száz derviscsoportra támaszkodó, erős katonai-vallási szervezet nemcsak a szenúszita nemesség uralmát biztosította a tengerparttól délre eső hatalmas sivatagi térség oázisai felett, hanem a külföldi betolakodók (a gyarmatosító Franciaország és a gyarmatokra vágyó Olaszország) ellen is sikerrel vette fel a küzdelmet.[28]

Olaszország 1881-ben kiszorult Tunéziából, figyelme ezután irányult Kireneika és Tripolitánia térségére, illetve még a Balkán, valamint Görögország és Kis-Ázsia térségében, a török uralom alatt álló szigetek felé próbált terjeszkedni. 1882-ben csatlakozott a hármas szövetséghez, azonban a franciákkal szembeni német–osztrák szövetségi rendszerhez csak a századfordulóig maradt hű.[29]

---

[24] „Zubovits Fedor Afrikában." *Pesti Hirlap*, 1892. február 26. 57. sz. 6. o.; *Tolnai Világlapja*, 1909. április 25. 17. sz. 786. o.; *Vadász-Lap*, 1910. április 5. 10. sz. 132–133. o.

[25] *Tolnai Világlapja,* 1912. május 12. 20. sz. 1182−1183. o. A Bacharijja-oázis a Líbiai-sivatagban, Egyiptom területén, Kairótól kb. 370 km-re délnyugatra található. Tripoli város neve a korabeli magyar cikkekben *Tripolisz,* Zubovits tudósításaiban is így szerepelt.

[26] Az észak-afrikai állam, Líbia az olasz–török háború során jött létre, két korábbi gyarmat, Olasz Tripolitánia és Olasz Kiraneika egyesítésével; 1934-ben nevezték el Olasz Líbiának. *Horváth* 2012. 285. o. és *Benke* 1987. 378. o.

[27] *Horváth* 2012. 286. o.

[28] *Horváth* 2000. 3. o. A szenúszijja katonai-vallási szervezetet Mohamed asz-Szenúszi berber származású vallási tanító hozta létre, és Kirenaikában alapított rendházakat. 1855-től 1900-ig fia, Mohamed al-Mahdi lett a mozgalom vezetője. *Benke* 1987. 378–379. o.

[29] *Kis* 1975. 119. o.

1887-ben a hármas szövetség megújításakor a Német Császárság és Olaszország megegyezett, hogy nem engedik Franciaországot megerősödni Marokkóban és Líbiában, s abban az esetben, ha a franciák bármilyen akcióba kezdenének bármely terület ellen, Németország támogatja Olaszországot Franciaország ellen (ahogyan a Monarchia és Spanyolország is), sőt Anglia is szívesebben látta volna Egyiptom szomszédságában Olaszországot, mint Franciaországot, mert akkor az egész Maghreb térséget a franciák uralták volna.[30] A területre az 1880-as évektől nagy számban vándoroltak ki olasz földművesek és kereskedők, és vásároltak földeket Tripoli, Homs[31] a római Leptis Magna[32] és Bengázi környékén.[33]

Olaszország az expanzív politika érdekében a 20. század elejétől fokozatosan új szövetségeseket keresett. Ettől kezdve egyre inkább közeledett Franciaországhoz és Angliához. 1900 decemberében francia–olasz titkos megbeszélések kezdődtek, és december 16-án egyezményt kötöttek, amelyben Franciaország hozzájárult az olaszok terjeszkedéséhez az észak-afrikai Tripolitániában és Kirenaikában, Olaszország pedig elismerte a franciák marokkói érdekeit.

Az 1900-as évek elejétől az olasz sajtó rendszeresen azt hirdette, hogy Tripolitánia az olaszoké, és felszólította a kormányt a térség elfoglalására. Az olasz mérnökök kidolgozták a Tobruk–Alexandria vasút tervét, arra hivatkozva, hogy Tobruk kikötője kiváló haditengerészeti bázis lehetne. Tripolitánia tengerparti településein megsokasodtak az olasz katolikus vallási missziók, olasz iskolákat alapítottak. Az olasz tudósok nemcsak új nevet adtak a térségnek (Líbia), hanem úgy nevezték: „a mi ígéretföldünk”.[34]

Az olasz térnyerés Tripolitániában főként akkor öltött nagyobb léptéket, amikor a Banco di Roma fiókot nyitott Tripoliban, majd más városokban is. A bank számos ipari, mezőgazdasági és infrastrukturális beruházásban is jelen volt, azonban az olasz gazdasági befolyás az ifjútörök kormányzat hatalomra jutása miatt − amely igyekezet megszilárdítani a hatalmát a birodalom távolabbi tájain is − ellehetetlenült. Emiatt a Banco di Roma nyomást gyakorolt az olasz kormányra, hogy ha az nem érvényesíti a gazdasági és politikai hatalmát, átengedik érdekeltségeiket osztrák és német bankok-

[30] A hármas szövetség 1887-es megújításakor kiegészítő pontok kerültek a szerződésbe, melyek szerint, ha Olaszország vagy a Monarchia akár tartós, akár ideiglenes megszállással a Mediterráneum térségében nem tudja fenntartani a *staus quó*t, a megszállás csak a két hatalom előzetes megegyezése alapján történhet meg, továbbá kölcsönös kompenzációkat helyeztek kilátásba. A Német Császárság nem nézte rossz szemmel Olaszország akcióját a Balkánon. *Szabó* 1976. 656. o.

[31] Ma: Khoms (Al Khums); város a Földközi-tenger partján, Tripolitól 120 km-re keletre, Leptis Magna romváros mellett.

[32] Ma: Lebda; ókori római romváros Tripolitól 120 km-re keletre, Khoms (Al Khums) közelében.

[33] *Benke* 1987. 378. o.

[34] Uo. 379. o.

nak. A közvélemény is támogatta „Líbia” megszerzését, mert megfelelő nyersanyagforrást biztosított volna, ami megoldást ígért az otthoni túlnépesedésre.[35]

Miután Olaszországnak az utolsó nagyhatalmat, Oroszországot is sikerült megnyernie tervéhez − 1909. október 23–25. között megkötötték az orosz–olasz egyezményt −, az utolsó akadály is elhárult a nemzetközi politika terén. A szerződés értelmében Olaszország tiszteletben tartotta az oroszok érdekeit a tengerszorosokban, és Oroszország ugyanezt garantálta Olaszországnak Tripolitániában és Kirenaikában.[36]

1911 nyarán Antonio di San Giuliano külügyminiszter előterjesztése alapján Giovanni Giolitti és III. Viktor Emánuel az Oszmán Birodalom elleni háború mellett döntöttek. A propaganda könnyű, rövid háborút ígért, s a sajtó azzal hitegette az olasz parasztokat, hogy földhöz juthatnak a meghódítani kívánt térségben.[37]

A franciák marokkói terjeszkedése szolgáltatta az olaszok számára a háborús okot. Amikor a franciák megszállták Fezt és Mekneszt a Maghreb másik szegletében, a császári német kormány Agadirba küldte a PANTHER ágyúnaszádot. Az olasz politikusok elérkezettnek látták az időt a cselekvésre. 1911. szeptember 28-án az ultimátumot azzal adták át Törökországnak, hogy az elhanyagolja afrikai területét, és hogy Olaszország érdekelt Tripolitánia „haladás oldalára való állításában”. Javasolták a Portának, hogy adjon utasítást hivatalnokainak és katonáinak, ne tanúsítsanak ellenállást a megszállással szemben. Erre Törökország 24 órát kapott. Az ifjútörök kormány V. Mohamed (1909–1918) vezetésével kész volt elfogadni minden követelést, kivéve az okkupációt, ezért Olaszország szeptember 29-én háborút indított Törökország ellen.[38]

A törökök még nem voltak felkészülve a harcra (mindössze 7000 katonájuk volt a Tripoli vilajetben). Az olasz flotta blokád alá vette a kikötőket, a partra tett olasz expedíciós hadtest 34 000 főt számlált, sokkal korszerűbb fegyverzete volt, mint ellenfelének, arról nem is szólva, hogy az olaszok itt alkalmazták először a légierőt: 1911. október 3-án kezdték bombázni Tripoli erődjét és Bengázit[39]. Október 7-én, két nappal a partraszállás után a két székhely olasz kézre került. A gyenge török helyőrséget felkelésükkel támogatták a berberek, amit azonban az olaszok durván megtoroltak.[40]

Olaszország hamarosan megszállta Tripolitánia térségének összes tengeri kikötővárosát, Tripolit, Dernát[41], Bengázit, majd október 20-án Homsot. A két tartomány annektálását III. Viktor Emánuel november 5-én jelentette be, amit azonban a szultán nem ismert el, hiszen mindössze a két nagyváros és néhány tengerparti település bevételére került sor.[42]

---

35 *Horváth* 2000. 7. o.
36 *Kis* 1975. 119. o.
37 *Horváth* 2012. 288. o.
38 *Benke* 1987. 379. o.
39 Kikötőváros Kirenaika területén, a Földközi-tenger partján.
40 *Benke* 1987. 379–380. o. és *Horváth* 2012. 289. o.
41 Ma: Darna; kikötőváros Kirenaika területén, a Földközi-tenger partján.
42 *Benke* 1987. 380. o. és *Mangold – Horváth* 1912. 428. o.

Zubovits Líbiában

Zubovits Fedor 1912. január 31-én érkezett Tripoliba, és 1912. április közepéig tartózkodott az észak-afrikai harctéren. A *Budapesti Hirlap* számolt be elsőként az utazásáról Tripolitánia térségébe. Méltatták sportteljesítményét, katonai érdemeit, Afrikában szerzett tapasztalatait, megemlítve, hogy 1911 tavaszán is hónapokat töltött vadászattal a kontinensen.[43]

1912 februárjában hazautazott (nem tudni milyen okból), de pár nap elteltével ismét visszatért tudósításának helyszínére. Az Adria Társaság Zichy gőzösével indult Korfun át Máltára, hogy ott átszálljon a Tripoliba induló hajóra. A hetenként egyszer induló járatot lekéste, ezért a szicíliai Szirakúzába kellett utaznia, hogy onnan folytassa útját. Az utazás nem volt zökkenőmentes, sőt szívélyes bánásmódban sem volt része, miután megtudták, hogy magyar alattvaló.[44]

Megérkezése után Remi Kwiatkowski osztrák–magyar konzulnál jelentkezett mint Ausztria és Magyarország katonai tudósítója, majd az olasz expedíciós seregek fővezérét, Carlo Caneva[45] tábornokot látogatta meg. A tábornok főhadsegédje személyében egy régi padovai ismerősét vélte felfedezni, és megkérte, hogy „santa-luciai kadétként" jelentse be a tábornoknak. Ezt követően fogadta őt Caneva, aki – mint a kapitány írta – 40 évvel korábban történt találkozásukkor még vadászhadnagy volt. Zubovits az osztrák–magyar külügyminisztertől kapott igazolványát a tábornok is aláírta, amelynek köszönhetően azután mindenhol szívesen fogadták.[46]

A kapitány hivatalos jelentésében írta, hogy megérkezése után első dolga volt annak kiderítése, vajon igazak-e a lapok azon állításai, miszerint az olaszok kegyetlen mészárlásokat hajtottak végre 1911 októberében, az első arab támadások után. Zubovits érdeklődött a „spanyol zsidók" körében − akik, mint írta, régi barátai voltak, és akikkel karaván jai felszerelése miatt minden második évben üzleti kapcsolatba került. Ezenkívül olasz anyanyelvű lakosoktól megtudta, hogy 1911. október 10–15., valamint 23–26. között az olaszok ártatlan arab embereket, gyerekeket, nőket és idős

[43] „Zubovics Fedor Tripoliszban." *Budapesti Hirlap*, 1911. november 12. 10. o.

[44] „Zubovics Fedor Tripoliszban." *Pesti Hirlap*, 1912. február 8. 12. o. Máltán és Szirakúzában is azt tapasztalta, hogy ellenségesen viselkedtek vele az olaszok, és utastársának, Schmidt osztrák helyettes konzulnak köszönhetően tudott csak jegyet szerezni Afrikába. „Nehéz utazás Tripoliszba." *Pesti Hirlap*, 1912. március 5. 8. o.

[45] Carlo Caneva (1845–1922), olasz katonatiszt. Udinében született, a bécsújhelyi katonai akadémia elvégzése után a Habsburg Birodalom hadseregében kezdte pályafutását. 1867-ben lépett át az olasz hadseregbe. 1891-ben ezredessé lépett elő. Líbiai küldetése előtt, 1896−1898 között Eritreában szerzett tapasztalatokat. DBI 18. (1975).

[46] Zubovits Caneva tábornokkal akár a königgrätzi csatában is találkozhatott, mert az olasz tiszt akkor még az osztrák hadsereg hadnagyaként vett részt a harcokban. A fenti megfogalmazás viszont egyértelművé teszi, hogy „garibaldistaként" mutatkozott be, és az 1867-es mentanai, illetve Santa Lucia-i csatára utalt. Caneva is a porosz–osztrák háború után lépett ki az osztrák hadsereg kötelékéből, s lehetséges, hogy Garibaldi önkéntesei közé állt be, ahogy Zubovits. „Zubovics Fedor Tripoliszról." *Budapesti Hirlap*, 1912. április 18. 24. o.

férfiakat mészároltak le az utcákon. Ezt újra és újra megtették, valahányszor Tripoli körül vívtak csatát, és az oázisokban szintén nagy pusztításokat végeztek a *fellah*ok (földművesek) körében. A férfiak holttestét kiszolgáltatták, míg a nőkét és gyermekekét a tengerben tüntették el. Zubovits arról is meggyőződött, hogy rendszeresen deportáltak embereket a Lipari-szigetcsoporthoz tartozó Vulcano szigetére. Miután a fentiekről tájékozódott, az információkat jelentette a főparancsnokságnak, arra az esetre, ha kiutasítanák a térségből.[47]

1912. február 27-én megjelent első cikkében Zubovits az olasz gyarmatosítás előzményeit ismertette. Szerinte Olaszország már évtizedek óta „farkasszemet nézett" (értsd: szemezett) Tripolitániával, és annak érdekében, hogy bebizonyítsák az ügy horderejét, olasz ügynököket küldtek a térségbe. A jól megfizetett ügynökök mesébe illő dolgokat jelentettek, mint írta, a „mézzel és tejjel folyó" országról. A kapitány a rá jellemző iróniával írta le a folyamatot:

„Az agrikultura ügynöke elmondotta, hogy ha kavicsot vetnek is, árpa, kukorica, bab lesz belőle. A marhatenyésztés ügynöke pedig kimutatta, hogy Olaszországban – ha ez a Kánaán adoptálva lesz – egy kiló hus 4½ krajcárba fog kerülni. A bányaipar embere […] a világ összes fémét megtalálta. A politikai ügynökök pedig a föld legszelidebb bárányainak ecsetelték az arabsokat, akik alig várják a török iga lerázását és napi imájukban arra kérik Allaht, hogy mielőbb lehessenek már alattvalói az olasz trikolórának."[48]

Zubovits szerint a közvélemény befolyásolása után nyitotta meg kapuit a Banca di Roma Tripoliban, majd Bengáziban. A bank nemcsak óriási összegeket áldozott Tripolira, de az ott levő ingatlanok jó részét meg is terhelte. A bonyodalmat a kapitány szerint az olasz befektetésekre nézve egy Taylor nevű angol mérnök okozta, aki a török kormánytól kapott felhatalmazással érkezett Tripoli kikötőjének építésére, az építési megbízást viszont egy angol cégnek adta át. Zubovits szerint az olasz kormány hiába tárgyalt a munka átadásáról, nem jártak sikerrel, s az angol befolyástól való félelem gyorsíthatta fel az eseményeket a hódító háború irányába.[49]

A kapitány az annektálás után három hónappal érkezett a térségbe, és szembetűnő volt számára az általa jól ismert környezet megváltozása. A város belső képe teljesen átalakult. Mint írta, eltűntek a török és arab notabilitások, a selyemruhás török asszonyok, eunuchok, s az egész egy nagy olasz kaszárnyává változott. A villamos világítás, a hotelek, éttermek − az európai civilizáció − megjelenése elhalványította a kelet eredetiségét.[50]

---

[47] ÖStA KA MKSM 1912 18-2/2-6 Präs. Nr. 3922. Situation in Tripolis. 2−3. o.

[48] „Tripolisz megszállásának története." *Pesti Hirlap*, 1912. február 27. 33. o.

[49] Uo.

[50] Zubovits kiemelte, hogy mindössze egy helyi vezető maradt tisztségében: polgármesterként a Karamanli-dinasztiából származó Hassuna pasa, de mivel átállt az olaszokhoz, a családja megvetette és elhagyta, még a saját fia is megfenyegette árulásáért. „A régi és a mostani Tripolisz. (Levél a harctérről.)" *Pesti Hirlap*, 1912. március 7. 34. o.

A tengerparti városok megszállása után megtorpant az olasz hadsereg térnyerése, mert egyre nagyobb erőket kellett mozgósítani. Az arab csapatok gerillataktikát alkalmaztak, ráadásul a lakosság is ellenségesen állt a gyarmatosítókhoz. Az expedíciós erők nem készültek fel sem az előbb említett ellenállásra, sem a környezeti adottságokra. Ez már akkor megmutatkozott, amikor a hadsereg a térség belseje felé próbált terjeszkedni.[51]

Zubovits az első hírlapi tudósításaiban leszögezte, hogy a Tripoli körüli hadműveletekről megjelent olasz és török cikkek szinte mindegyike valótlanságot állított, mivel mindkét háborús fél a saját sikerességét hangsúlyozta, és az olaszok a külföldi lapok tudósítóit kiutasították. Hangsúlyozta, hogy a tripoli és kireneikai hadműveleteket pontosan rekonstruálni meglehetősen nehéz, mivel a Tripoli környéki oázisokban lefolyt harcokról még az olasz hadvezetés sem tudott pontos tájékoztatást adni. Zubovits leírása szerint a 112 000 fős olasz katonaságból Tripolit 50 000 ember szállta meg, a többi pedig Homsban, Bengáziban, Dernában, Tobrukban volt szétosztva. Az olaszok csapataik erősítése céljából egy aszkári (eritreai zsoldos) ezredet vontak be, akikről a kapitány úgy értesült, hogy nagyon jól tudtak futni, napi 65–70 kilométert is meg tudtak tenni.[52]

A kapitány szerint egyik félnek sem volt kedve nagyobb csatába bonyolódni, de az arabok kisebb „csetepatékról" mindennap gondoskodtak. Különösen a beduinok voltak azok, akik előszeretettel provokálták az olaszokat, a kapitány szerint váratlanul bukkantak elő akár százan is az egyik vagy a másik erőd sáncai előtt, kilőtték munícióikat, aztán elvágtattak. Az arab törzsek ellenállásának hatására 1912 elejére már mintegy 100 000 olasz katona állt szemben a 40 000 felkelővel, akik közül 6000 volt török katona. A tisztek között volt Enver bej és Musztafa Kemál is.[53]

Az olaszok még 1911 októberében bevették Homs városát, de 1912. február 27-én ismét ütközetre került sor. Zubovits hivatalos jelentésében részletesen beszámolt az abban részt vevő olasz fegyveres erők összetételéről, amely szerinte összesen 9000 fő lehetett, de azt is megjegyezte, hogy pontos számot nehéz megállapítani, mert a halottak, sebesültek, foglyok, a kolerában és a tífuszban elhunytak száma nagymértékben csökkentette a csapatok számát. A törökök haderejét Zubovits körülbelül 3400 főben állapította meg, akikhez csatlakozott egy 600 főből álló szudáni és egy 500 főből álló beduin csapat. Az olaszok győzelme kapcsán a kapitány hangsúlyozta, hogy azt nem a túlerejüknek köszönhették, hanem a flottájuk beavatkozásának.[54]

---

[51] A háború elhúzódása miatt az olasz hadsereg a kezdeti 35 000 főről a háború végére 100 000-re duzzadt. *Horváth* 2012. 288−289. o.

[52] „A Tripolisz körüli hadműveletek." *Pesti Hirlap*, 1912. március 12. 33–34. o.

[53] Uo. és *Benke* 1987. 853. o.

[54] A homsi ütközetben a 89. gyalogezred 2 zászlóalja vett részt 3 géppuskával, valamint 4 alpesi (alpini) zászlóalj, amelyek 15 óráig nem tudtak partra szállni. A balszárnyon a 6. gyalogezred 2 zászlóalja, 3 bersaglieri-század (rohamlövészek) 1 géppuskával. A jobbszárnyon a gyalogezred 1 zászlóalja 1 géppuskával, 1 bersaglieri-zászlóalj 1 géppuskával, 1 alpesi század és összesen

Egy nappal korábban, február 26-án Zlitennél[55] is csata kezdődött. A 700–800 főből álló arab csapatok indították a tüzelést, védték a partot, az olaszok bárkáikból sortűzzel válaszoltak. Zubovits határozott véleményt fogalmazott meg az eseményekkel kapcsolatban:

„Ugy látszik, hogy a törökök letargiájukból felébredtek és megunták az örökös várakozást, a passív helyzetet és az olaszok nyugalmát, ha nem is döntő csatákkal, de nagyobb hadi műveletekkel akarják háborgatni, mert hiába minden csűrés-csavarás, az olaszok homsi támadó föllépését csak a török [sic!] forszírozták ki, azzal, hogy ugy, mint Bengázinál, Homsnál is szükebbre szorították az olaszok körüli gyürüt, és az a kényszerült offensiva nem volt egyéb, mint egy kétségbeesett defensivának a kifolyása. Ebből a helyzetből kellett az olaszoknak bármi áron is menekülni […]. Pedig ma is azt állitom, mint mindig, hogy a török-arabs hadseregnek mindazon állásaikat, amelyeknél az olasz hajók ágyui aktióba léphetnek, föl kellene hagyni, egyszerüen visszahúzódni a Gebelekbe, az ő természetes sziklaváraikba: Tarhunába és Asesiébe, ott várni be az olaszokat, mert hiszen a rettentő anyagi áldozatokat csakis az ország belső meghóditásával reparálhatnák az olaszok […].”[56]

Tripolitánia és Kireneika térségébe ekkor már Itália 96 ezredéből mintegy annak fele volt kivezényelve, ami Zubovits számításai alapján összesen 120 000 főt jelentett.[57] Az olaszok harcmodorát illetően a kapitány hivatalos jelentésében leírta, hogy a riadók alkalmával a katonák kapkodtak, és nem engedelmeskedtek elég gyorsan az „előremenő” trombitaszónak, a visszavonulásban viszont nagyon gyorsak voltak. A tüzérségükkel kapcsolatban megjegyezte, hogy jól lő, s a gépfegyvereket hatékonynak vélte, ugyanakkor a kezelésüket nehéznek ítélte meg, mivel a homok gyakori meghibásodást okozott. A tiszteket jól felszereltnek látta, a legénységet viszont egyáltalán nem. Hiányolta a lovasság bevetését – Zubovits ottléte alatt csak járőrszolgálatra használták őket. Azt is megjegyezte, hogy annyi öreg tisztet még egyetlen más hadseregben sem látott, mint az olaszban.[58]

6 tábori ágyú. Tartalékban 1 gyalogezred, két tábori ágyú és egy taracküteg. ÖStA KA MKSM 1912 18-2/2-6 Präs. Nr. 3922. Situation in Tripolis. 10–11. o.

55 Más írásmóddal: Sliten, város Tripolitól 160, Homs városától 40 km-re keletre.

56 „Részletek a slitteni és homsi ütközetekről.” *Pesti Hirlap*, 1912. március 20. 8–9. o.

57 Zubovits részletesen felsorolta az olasz csapatokat létszámuk szerint és ellátó részlegeiket. (Ebből itt csak az ezredek, csapatok összesített számadatait közöljük.) A tényleges 40 gyalogezreden kívül a bersaglieri (jól felszerelt, könnyűgyalogos lövész) ezredekből 6, alpesivadász-zászlóaljból 8, műszaki századból 6, aszkári (bennszülött zsoldos) zászlóaljból 4, lovasságból 2,5 ezred, tüzér ütegekből 11 harcolt Líbiában, illetve működött 4 kórház és 6 elsősegélyállomás. A sebesülteket jól berendezett hajókon szállították haza az anyaországba. A visszaúton ezek a hajók hozták az ivóvizet, mert a hadsereg ellátására napi 10-12 000 hektoliter vízre volt szükség. „Részletek a slitteni és homsi ütközetekről.” *Pesti Hirlap*, 1912. március 20. 8–9. o.

58 ÖStA KA MKSM 1912 18-2/2-6 Präs. Nr. 3922. Situation in Tripolis. 6–7., 11. o.

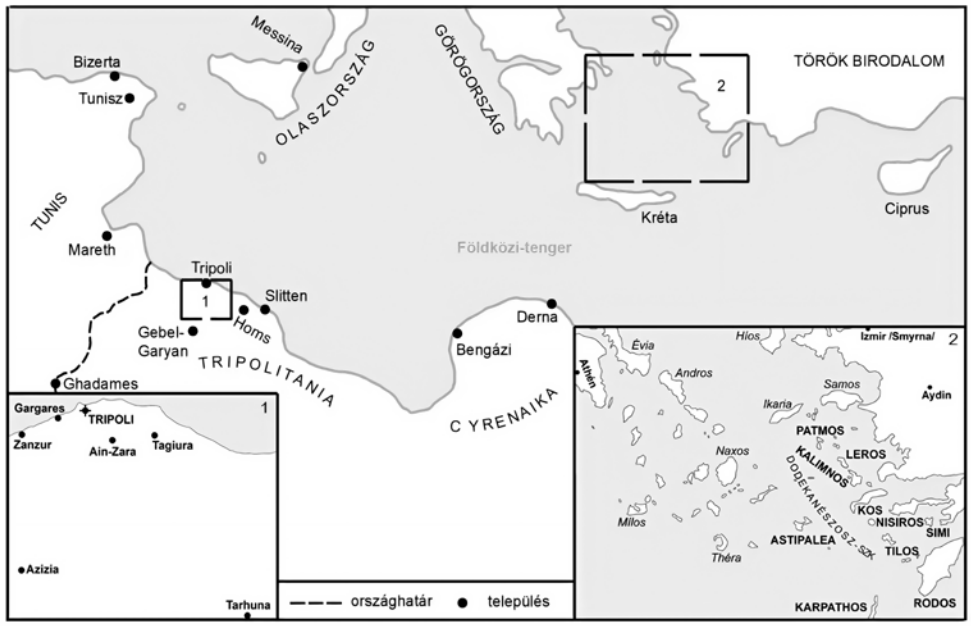

Az olasz–török háború színhelye (Csákvári Kristóf térképe)

A néhány hétre tervezett gyarmatosító háború tovább folytatódott. A török tisztek által vezetett arab csapatok gerillataktikát alkalmaztak, így a kolonialista vállalkozásból döntő csaták nélküli elhúzódó háború lett.[59] A kapitány jelentésében szerepel, hogy a beduin törzsek − akik addig egymással háborúztak, hogy ellopjanak egy kecskét, birkát vagy tevét a másiktól − 1912. január 7-én békét kötöttek egymással, s azt követően szövetségesként harcoltak az olaszok ellen. A török hadsereg jellemzésekor Zubovits kiemelte, hogy ő maga „turkofil", aki a törökök soraiban harcolt az orosz−török háborúban, és úgy látta, a taktikájuk azóta semmit nem változott. Tisztjeik 80 százaléka teljesen iskolázatlan, sok köztük az írástudatlan, de fanatikus bátorságukkal minden hiányosságukat ellensúlyozzák. Zubovits azt is megjegyezte, hogy soha nem látott nagy tudással rendelkező törököt vagy arabot, és olyan muszlimot sem, akinek a kereszténység iránti gyűlölete kialudt volna.[60]

Zubovits megpróbálta rekonstruálni a Tripoli oázisaiban lefolyt harcokat, de mint írta, nyolcnapi munkájába telt, mire megállapította az átlőtt kaktuszlevelekből a felek védelmi és támadási állásait. Az afrikai harcokban az óriási kaktusznövények fontos szerepet játszottak, mivel kiváló defenzív, azaz védekezőpontokat jelentettek, ugyan-

[59] *Horváth* 2012. 289. o.
[60] ÖStA KA MKSM 1912 18-2/2-6 Präs. Nr. 3922. Situation in Tripolis. 20. o.

akkor a kapitány szerint egyben „valóságos sírásói" is voltak az offenzívának, mivel a kaktuszlevelek mögött jól lehetett rejtőzködni, de nem fogták fel a lövéseket.[61]

Zubovits a publicisztikájában és hivatalos jelentésében a két háborús fél bázisait is ismertette. A törökök Tarhunában[62] és Aziziában[63] rendezkedtek be. Tripoliról azt írta, hogy 20 km kiterjedésben volt árkokkal, drótkerítésekkel körülvéve. Az olaszok által bevett területnek a két nagy erődítménye, Ain-zara[64] és Gargares[65] megfigyelőtornyokkal és fényszórókkal is el volt látva. Az előbbi erőd Zubovits szerint nagyon egészségtelen helyen állt, mivel 2 méter mélységbe leásva baktériumokkal telt szikvíz tört fel, s ebből csak bróm és króm megfelelő vegyítésével volt előállítható az ivóvíz, ami az olasz hadvezetésnek naponta 700 frankba került. A homokmellvédek sérülékenyek voltak, így a katonák legfőbb tevékenységét a javítási, erődítési munkák tették ki. A tenger melletti gargaresi erőd sziklára épült, viszont az arabok Zanzur[66] nevű hadiszállásától csak 8 kilométerre helyezkedett el. Zubovits az ágyúk és reflektorok elhelyezkedéséről, illetve az erőd technikai berendezéséről – mint írta cikkében – nem árulhatott el részleteket.[67] A hivatalos jelentésében ugyanakkor megírta, hogy a két erődről tilos volt fényképet és rajzot készíteni, de titokban készített egy „primitív" térképet.[68]

Zubovits a polgári lakosságról azt írta cikkében, hogy nagy része elhalálozott – részben azért, mert az ivóvízhálózatot használhatatlanná tették –, a többieket a Lipari-szigetekre deportálták. Sokan kolerában vesztették életüket, akiket az arabok jobbára csak az olaszok fellépésének köszönhetően hantoltak el. A kapitány szerint a támadók az arabokat a békés lakosok kollektív akasztásával is tizedelték. Azt azonban cáfolta, hogy a Tripoli körüli oázisokat elpusztították. Tudomása szerint csak néhány kertet „vágtak ki" (tettek tönkre) az oázisokban, de nemcsak az olaszok, a helyiek is.[69]

Zubovitsnak az volt a határozott véleménye a hadműveletekről, hogy amíg az olaszok nem veszik be Gebel-Garian[70] erődjét, amely Ain-zarától 60 kilométerre feküdt, addig az okkupáció csak papíron létezik. Szerinte a sziklavárban a törökök mindig menedéket találnak, és azok a csúcsok még Montenegró fekete hegyeinél is nagyobb kihívást jelentenek. Ezenkívül számos nehezítő körülmény miatt sem bízott az olaszok

[61] „A Tripolisz körüli hadműveletek." *Pesti Hirlap*, 1912. március 12. 33–34. o.
[62] Tripolitól 65 km-re fekvő város.
[63] Ma: Aziziya; város Líbia északnyugati részén, Tripolitól 41 km-re délre.
[64] Ma: Ain Zara; város és oázis az egykori Tripolitánia régióban, Tripolitól 11 km-re délkeletre.
[65] Ma: Gargaresc; település az egykori Tripolitánia régióban, a Földközi-tenger partján, ma Tripoli egyik városrésze.
[66] Ma: Janzur; város Líbia északnyugati részén, a Földközi-tenger partján, Tripolitól 23 km-re nyugatra.
[67] „A Tripolisz körüli hadműveletek." *Pesti Hirlap*, 1912. március 12. 33–34. o.
[68] A térkép nem volt mellékelve a jelentéshez. ÖStA KA MKSM 1912 18-2/2-6 Präs. Nr. 3922. Situation in Tripolis. 4. o.
[69] „Részletek a slitteni és homsi ütközetekről." *Pesti Hirlap*, 1912. március 20. 8–9. o.
[70] Ma: Garyan; város Tripolitól 80 km-re délnyugati irányban.

sikerében. Az egyik legsúlyosabb gondnak tartotta a vízhiányt, valamint a nehéz közlekedési és szállítási lehetőségeket, amihez nagy mennyiségű lovat, szamarat kellett bevonni. Ezeken felül a kapitány a nyár beköszöntével a pusztító forróságot tartotta még az egyik legnagyobb hátránynak a hódító seregekre nézve, mivel az a térségben még nagyobb vízhiányt és a járványos betegségek megjelenését vonta maga után.

„Sejtelme sem lehet a sivatagban való előrenyomulásról annak, a ki nem látta. Tizenkét ló huz egyetlen ágyut. […] A világ egyetlen katonaságánál se láttam akkora szekerész-tábort, mint amekkora az olaszoknak van. Hihetetlen! Minden ezrednek több száz lova, szamara van. Minden tiszt igen nagy kofferén kivül ágyat és sátrat visz magával. Az altisztek is ládaszámra viszik saját fölszereléseiket magukkal. […] Több ló, öszvér, szamár van az olasz táborban, mint fegyver."[71]

Zubovits az olasz haderő technikai felszereléséről is beszámolt hivatalos jelentésében, mely szerint körülbelül 600 munkaautó volt szolgálatban. Az Ain-zara és Gargares felé vezető utakat autózásra is alkalmassá tették, és egy keskeny nyomtávú vasutat is kiépítettek Ain-zaránál. A kapitány mindössze három repülőgépet látott egy garázsban használhatatlan állapotban. A jelentésben aláhúzással emelték ki, hogy a repülőgépek bevetésével kapcsolatban csak annyi igaz, hogy Ain-zara fölött mertek próbarepüléseket végezni, de az ellenséges tábor fölött még senki nem repült.[72]

1912 márciusában az olaszok, mivel az afrikai szárazföld belseje felé nem tudtak előrenyomulni, előkészületeket tettek a Dardanellák megtámadására. A többfrontos háború az ellenségeskedés mihamarabbi befejezését szolgálta, ám az olaszok ezirányú terve szétfeszítette a gyarmati háború kereteit, ami a nemzetközi közvéleményt is felkavarta. A nagyhatalmak több ízben figyelmeztették Olaszországot, hogy lokalizálja katonai műveleteit Afrikára, és ne lobbantsa lángra a Balkánon a háborút, mert ez világbonyodalomhoz vezetne.[73] Olaszország szerint néhány égei-tengeri sziget elfoglalása nem volt ellentétben a hármas szövetség 1887-es kiegészítésével, de az Osztrák–Magyar Monarchiában nem így látták. Erre próbált megoldást találni 1912 márciusában, Velencében II. Vilmos és III. Viktor Emánuel. A találkozón a német császár vállalta, hogy nyomást gyakorol a Monarchiára.[74]

Zubovits Fedornak a *The New York Times*ban 1912. április 8-án megjelent „Az olaszok helyzete kilátástalan" című cikke – amely a Bécsben egy nappal korábban adott interjúja alapján készült − arra hívta fel a figyelmet, hogy az olasz okkupáció csak a tengeri hadműveletek megkezdésével lehet sikeres. Ez az újságcikk egyben Zubovits addigi tapasztalatainak összefoglalása is volt. Az olaszok szárazföldi akcióinak sikerében nem bízott, mivel – mint írta – a csapatszellem egyre levertebb a hadseregben, az élelmiszer és a víz egyre drágább, a hőmérséklet pedig egyre emelkedik. A kapitány

[71] „Zubovics Fedor Tripoliszról." *Budapesti Hirlap*, 1912. április 18. 24. o.
[72] ÖStA KA MKSM 1912 18-2/2-6 Präs. Nr. 3922. Situation in Tripolis. 6. o.
[73] *Mangold – Horváth* 1912. 428. o.
[74] *Kun* 2013. 10. o. és *Horváth* 2000. 12–13. o.

szerint az olasz katonák nemcsak a környezeti hatásoktól szenvedtek, hanem az éjszakai arab támadásoktól is. Az arab csapatok − a kapitány tudomása szerint – bőséges élelmiszerkészlettel és munícióval rendelkeztek, és jó erőnlétben voltak. Ezért Zubovits Fedor tapasztalt katonaként arra a megállapításra jutott, hogy az olaszoknak a hadműveleteiket a part menti kisvárosokra kellene korlátozni, ahol védve vannak a hadihajóik által, és − mindent egy lapra feltéve − meg kellene kísérelniük az Égei-tengeren vagy a Dardanellákon hadműveleteket végrehajtani. Hangsúlyozta, hogy a háború kimenetele nem látható előre. A kapitány szinte minden tudósításában megismételte, hogy az olasz hadseregnek a természettel is meg kell küzdenie. „Szerencsétlen egy hadjárat ez, ahol maga a természet esküdött össze az olaszok ellen: sivatag homokja, sziklák tömege, vízhiány…" – írta összefoglalóan.[75] Zubovits szerint többek között ez volt az oka, hogy az olasz csapatok fél év alatt mindössze pár kilométert tudtak csak előrehaladni, ugyanakkor úgy gondolta, hogy fővezérüknek, Canevának Tripolitánia meghódítása nélkül nem lehetett hazatérnie.

Zubovits hivatalos jelentésében kiemelte, hogy az olasz tisztek hangulata rendkívül nyomott volt, mert rájöttek, hogy nem a hazáért harcolnak, hanem egy sikertelen pénzügyi műveletért, a spekulánsok „pénzeszsákjáért". A kapitány azt is jelentette, hogy gyakoriak voltak a káromkodások egy-egy riasztás során, sőt a sebesültek nyíltan hirdették a hadjárattal kapcsolatos elégedetlenségüket. Mint írta, még rosszabb volt a helyzet az altisztekkel és a legénységgel, akik többnyire szocialista „elemekből" álltak. Ezért Zubovits arra a megállapításra jutott, hogy ha a tripoli hadszínteret nem választotta volna el a tenger Olaszországtól, az olasz hadsereg fele már régen dezertált volna. Beszámolt a tartalékos olasz katonák február 25-én tartott demonstrációjáról Tagiurában[76], ahol „Le a háborúval", „Le Guliano Giolittivel" és „Szegény arabok" feliratokkal tüntettek. Két alpesi (alpini, vagyis hegyivadász) csapat oszlatta fel a tüntetőket, a vezetőket letartóztatták és 3 év kényszermunkára ítélték. A tudósítókat letartóztatással fenyegették, ha nem tartják titokban az ügyet.[77]

Az olasz hadvezetés a háború sikeres kimenetele érdekében megpróbált szövetségesre találni Jemenben. A *Pesti Hirlap* szerint Zubovits még márciusban jelezte az olaszok erre vonatkozó lépéseit: „Caneva bizik a yemeni arabok gazságában, hogy majd sikerülni fog ezeket inszurgálni, egy nagyszabású fölkelésre birni és velük szövetséget kötni Törökország ellen. És hogy ez mielőbb megtörténjen, Caneva már januárban küldötte el ügynökeit Hodeidába és Yemenbe; nem lehetetlen, hogy ez sikerülni is fog neki."[78]

[75] „Részletek a slitteni és homsi ütközetekről." *Pesti Hirlap*, 1912. március 20. 8−9. o.
[76] Ma: Tajoura; város a Földközi-tenger partján, Tripolitól 23 km-re keletre.
[77] ÖStA KA MKSM 1912 18-2/2-6 Präs. Nr. 3922. Situation in Tripolis. 15. o.
[78] „Zubovics Fedor jóslata." *Pesti Hirlap*, 1912. április 17. 12. o.

Zubovitsnak a jemeniek megnyerését célzó olasz törekvésekről igen korán tudomása volt, így ebből is arra következtethetünk, hogy a kapitányt valóban „befogadta" az olasz katonai elit.[79]

Az olaszok végül belátták, hogy a szárazföldön nem arathatnak sikert, ezért – ahogy azt Zubovits korábban előrevetítette – európai vizekre helyezték át a háború színhelyét. Áprilisban megkezdődött az égei-tengeri akció, a Dardanellákat, a Dodekanészosz-szigeteket, Asztipália szigetét, majd május 4-én Rodosz szigetét is elfoglalták. A kapitány szerint Caneva maga volt az óvatosság, és már feladta a reményt, hogy Tripolitániát fegyverrel hódítja meg, ezért bizakodva várta a nagyhatalmak beavatkozását Törökországgal szemben.[80]

A Monarchia tiltakozott a szigetek elfoglalása ellen, és a *status quo* megbontása miatt kárpótlást követelt magának.[81]

A tengeri hadviselés a magyar sajtót is foglalkoztatta. A *Tolnai Világlapja* a tarhunai török hadállásokat mutatta be egy cikkében. A cikkhez Zubovits Fedor három évvel korábban készült fotóját használták fel, amelyen a kapitány és beduin vadászkaravánja éppen a tarhunai magaslatokon pihent meg. Az olasz tengeri akciók a lap szerint is Európa-szerte megütközést váltottak ki, mert ellehetetlenítették a kereskedelmi hajók közlekedését.[82]

1912 júniusában Giovanni Volpi[83] tárgyalásokat folytatott a törökökkel, amelyek nem vezettek eredményre. Az olaszok autonómiát szerettek volna a két tartomány szá-

2. kép: Zubovits és vadászkaravánja a tarhunai magaslatokon. Tolnai Világlapja, 1912. május 12. 20. sz. 1182. o. (ADT PLUS)

[79] Egy cikkében Zubovits arról tett említést, hogy az olaszok befogadták, együtt étkezett, mulatott velük. „Zubovics Fedor Tripoliszról." *Budapesti Hirlap*, 1912. április 18. 24. o.

[80] ÖStA KA MKSM 1912 18-2/2-6 Präs. Nr. 3922. Situation in Tripolis. 19. o.

[81] *Horváth* 2000. 12–13. o.

[82] „A tarhunai török hadállások." *Tolnai Világlapja*, 1912. május 12. 1182–1183. o.

[83] Giovanni Volpi (1877–1947), olasz gróf, aki iparosként az olasz gazdasági terjeszkedést szorgalmazta Törökországban és a Balkánon. Kiterjedt török kapcsolatai miatt tárgyalóként működött közre az olasz–török háborúban. 1921 júliusától 1925 júliusáig Tripolitánia kormányzója, 1925–1928 között pénzügyminisztere volt. *Horváth* 2000. 13–14., 22. o.

mára, vagy a partvidék átengedését Olaszországnak. A Monarchiát arról biztosította Olaszország, hogy a szigeteket csak addig tartja megszállva, ameddig „szükségesnek" látják. Lausanne-ban kezdetét vette a béketárgyalás, de nem sikerült kompromisszumot kötni a feleknek, mivel a törökök a megkötendő béke visszhangja miatt presztízsveszteségtől tartottak az arab világban. Ezután újabb harcokra került sor előbb kirenaikai Derna környékén, majd szeptember 20-án az olaszok feldúlták a Zanzur-oázist. Az 1912. október 8-án kitört első Balkán-háború azonban végül megegyezésre kényszerítette a törököket.[84]

1912. október 18-án megkötötték a lausanne-i békeszerződést, amelyet a törökök kénytelenek voltak aláírni. Csapataikat ki kellett vonniuk Líbiából, és visszahívták hivatalnokaikat is. A szultán lemondott a tartományok fölötti fennhatóságáról, de megtartotta a muszlimok fölötti vallási felsőbbséget.[85]

Olaszország számára a győzelemnek nagy ára volt: 3431 halott, amelyből 2000 fő betegségben hunyt el, a költségek pedig meghaladták az egymilliárd lírát. A hármas szövetséget 1912. december 5-én megújították, a másik két szövetséges hatalom, a Német Császárság és az Osztrák–Magyar Monarchia elismerte az új olasz gyarmatszerzést.[86]

A béke megkötése azonban nem jelentette azt, hogy lezárult volna a háború, mivel a tartományok belsejében élő nomád törzsek elleni küzdelem hosszú éveken át tovább folytatódott. Zubovits éppen a beduinok taktikája miatt tartotta az olasz terjeszkedést kilátástalannak. E taktika lényege az volt – a kapitány leírása alapján –, hogy a trópusi növények közt napokig rejtőztek, majd váratlanul felbukkantak és villámgyors lovaikról tüzeltek az olasz hadállásokra, s egy pillanat alatt el is tűntek, így az olasz katonáknak nem volt idejük reagálni a támadásra. Ezekkel a kiszámíthatatlan akciókkal kisebb-nagyobb veszteségeket tudtak okozni a megszálló csapatokban.[87]

Milyen ismeretekre tett szert Zubovits kapitány Líbiában?

Zubovits Fedor 1912. április közepén ért vissza küldetéséből, s a visszaút egyik állomásán, Lussinpiccolóban Madarász József hadnagy készített vele interjút a *Budapesti Hirlap* számára a háború kapcsán szerzett tapasztalatiról. Madarász első kérdése volt, hogy a kapitány miért tért vissza a háborús övezetből, hiszen a harcok akkor még folytak. Zubovits válaszában azzal indokolta ezt, hogy szerinte még nagyon sokáig el fognak húzódni a harcok, mivel az olaszok négy hónap alatt csak nyolc kilométert tudtak haladni az ország belseje felé, Ain-zara és Gargares helységekig. Azt is nyilatkozta, hogy bár látta a harcokat, de nem azokat a csatákat, ahol több száz ember esett el, mert felderítő csapattal nem mehetett. Azt látta, amit az „előretolt" olaszok helyzetéből

[84] *Horváth* 2000. 14., 16. o.
[85] *Benke* 1987. 380. o.
[86] *Horváth* 2012. 289–290. o.
[87] *Benke* 1987. 380. o. és „Zubovics Fedor Tripoliszról." *Budapesti Hirlap,* 1912. április 18. 24. o.

látni lehetett, és távcsövön órákon keresztül figyelte a terepet, hogy az ellenség legkisebb mozdulatát is elleshesse, ami igen fárasztó volt számára.[88]

A konkrét megfigyelésen kívül azonban más módszerekkel is tájékozódott a háború lehetséges kimenetelére vonatkozóan. A térség sokszínű lakosságának egy jelentős csoportját, a szefárd zsidókat kereste fel, akiket régi ismerőseiként üdvözölt. Széles nyelvismeretük (8–10 nyelven beszéltek) és nyíltságuk lenyűgözte a kapitányt: „Bámulatos egy nép! Ezekben a veszélyes időkben mily kigomboltan és bátran beszéltek velem. Ezek sehogy sem akarnak hinni az olasz okkupációban és meg vannak győződve, hogy a zsidók Jehovája segíteni fogja a törökök fegyvereit, kiknek győzelméért titkon imádkoznak imaházaikban [...]."[89]

Zubovits szerint a szefárdok a világpolitikában naprakész ismeretekkel rendelkeztek, egy francia és egy svájci lapot is kapott tőlük, s a francia lapban (nem nevezte meg, melyikben) meglepetésére Apponyi Albert Olaszország érdekében tett nyilatkozatát olvashatta. Ezzel kapcsolatban megjegyezte, hogy Tripoliba utazása előtt még ő is meg volt győződve az olaszok Monarchia iránti lojalitásáról, de az út során őt ért atrocitások az ellenkezőjéről győzték meg:

> „...mert elmúltak és feledésbe mentek több mint fél évszázad óta azok az idők, amikor Olaszországot és hazánkat az olasz-magyar légiók − ezért nekik kellene hálával tartozni − Kossuth Lajos, Türr István tábornok, a »mille de Marsala« hőse, Garibaldi stb. forrasztották össze; ma már ezekről még a história sem beszél, a mostani ivadék minderről már nem tud semmit és bebizonyult tény, hogy a köznép 25 százaléka már Garibaldi nevét sem ismeri. […] az olaszok művelt osztályának nagy része azt sem tudja, hogy a magyaroknak más nyelve van, mint az osztrákoknak. […] most azonban a lapok kezdik kisütni, hogy nyelvünk hasonlít a törökhöz, hogy törökbarátok vagyunk, ellenségül tehát Ausztria előtt foglalunk helyet, mi vagyunk az olaszok igazi ellenségei.
>
> Ha tehát gróf Apponyi meg akar győződni ama végtelen gyűlöletről és kiengesztelhetetlen haragról, amellyel Olaszország nemcsak az osztrákok ellen, hanem hazánk iránt is viseltetik, ne a sima nyelvű politikusok között keresse azt, hanem méltóztassék neki egy karbonari-köpönyegben, mint én, keresztülszegni Olaszországot vasúton és tengeren és utazni az olasz nép között Tripoliszig, mint tettem én, [...] azt kell hinnünk, hogy az olaszoknak nem is a törökökkel, hanem monarchiánkkal van háborújuk, akkor tudom, hogy gróf Apponyi Albert egy második ily meleg beszédet nem fog az olaszok mellett mondani. Ami azonban magát a hadsereget illeti, tisztelettel kell itt fölemlítenem, hogy soha egy hangot sem hallottam monarchiánk ellen."[90]

[88] „Zubovics Fedor Tripoliszról." *Budapesti Hirlap,* 1912. április 18. 24. o.
[89] *Pesti Hirlap,* 1912. március 20. 8–9. o.
[90] „Részletek a slitteni és homsi ütközetekről." Uo.

A fenti idézet jól tükrözi azt a változást, amellyel Zubovits is csalódottan szembesült. Az egykor jó olasz–magyar kapcsolat, a „régi idők" − amikor a magyar légiósok jelentős szerepet játszottak az olasz egység megteremtésében, amely eseményekben maga a kapitány is részt vett − eltűnőben voltak. A nagyhatalmi politikában és a nemzetközi viszonyok tekintetében küszöbön állt a változás, amely a szövetségi rendszereket is érintette.

A kapitány jóslatai beigazolódtak a líbiai háború kimenetelét tekintve, mivel a szenúsziták továbbra is szent háborút folytattak az olaszok ellen, amelynek következtében 1916-ra már csak két város, Tripoli és Homs maradt az olaszok kezén, és az utolsó ellenállási erődöt csak 1932-ben sikerült bevenniük.[91]

A küldetés lehetséges hasznosulása

Zubovits tapasztalatait, megfigyeléseit hivatalos jelentésébe, valamint terjedelmes tudósításaiba foglalta – utóbbiak kivétel nélkül a *Pesti Hirlap*ban jelentek meg. Hivatalos jelentése a publicisztikáitól nemcsak műfajában különbözik, hanem tartalmában is. Az olasz hadsereg bemutatása, harcmodorára, az olasz haditechnikára, valamint az olasz katonák hangulatára vonatkozó részletes beszámoló kizárólag a hadvezetésnek készült hivatalos jelentésben olvasható.

A tudósítás címe	**A megjelenés időpontja (1912)**	**Lap- és oldalszám**
Tripolisz megszállásának története	február 27.	49. sz. 33. o.
Nehéz utazás Tripoliszba	március 5.	55. sz. 8. o.
A régi és mostani Tripolisz. (Levél a harctérről)	március 7.	57. sz. 34. o.
A Tripolisz körüli hadműveletek.	március 12.	61. sz. 33−34. o.
Részletek a slitteni és homsi ütközetekről. (A jelenlegi helyzet Tripoliszban)	március 20.	68. sz. 8−9. o.

1. számú táblázat: Zubovits Fedor írásai a Pesti Hirlapban

[91] *Benke* 1987. 380. o. A legújabb kutatások szerint 1931 volt a líbiai háború befejezésének időpontja. (*Kun* 2013. 100. o.) A háború végére Líbia a lakosságának 40%-át veszítette el. *Benke* 1987. 853. o.

Zubovits nyilatkozataira más híradásokban is hivatkoztak:

Az újságcikk címe	A megjelenés helye	A megjelenés időpontja (1912)
Az olaszok helyzete kilátástalan	*The New York Times,*[92] 3. o.	április 8.
Zubovics Fedor jóslata	*Pesti Hirlap,* 92. sz. 12. o.	április 14.
Zubovics Fedor Tripoliszról	*Budapesti Hirlap,* 93. sz. 24. o.	április 18.
A tarhunai török hadállások	*Tolnai Világlapja,* 20. sz. 1182–1183. o.	május 12.

2. számú táblázat: Zubovits nyilatkozatai alapján megjelent publicisztikák

Pártatlansága megmutatkozott mind a hivatalos jelentésében, mind a publicisztikáiban. Azt nem tudjuk megítélni, hogy a Zubovits Fedor megfigyelői tevékenysége során szerzett információkat a Monarchia hadvezetése és a politikusok miként hasznosították, vagy egyáltalán felhasználták-e. Annyi bizonyos, hogy a vezérkar elismerő jelentést fogalmazott meg Zubovits munkájáról, melynek másolatát a honvédelmi miniszternek is továbbították: „Nagy érdeklődéssel olvastam Őnagysága jelentését a tripoli hadműveletekről; sok rendkívül figyelmet érdemlő megjegyzése és tapasztalata egészen biztosan hasznára válik hadseregünknek. A legfelsőbb szolgálat nevében mondom köszönetem Őnagysága semmilyen fáradságtól sem visszariadó áldozatkészségéért és a hadsereg irányába mutatott hosszú hagyománnyal rendelkező kötődéséért, amely az Ön ismereteiből oly gyakran kiviláglik."[93]

Az elismerő jelentést követően Zubovits újabb kitüntetésben részesült. Az Őfelsége Katonai Irodája *(Militärkanzlei Seiner Majestät)* által megfogalmazott kitüntetéstervezet 1913. május 4-én kelt, melyben a következőket olvashatjuk: „[…] a fegyveres erő érdekében kifejtett érdemdús teljesítményeiért Dicsérő Elismerésem tudtul adandó és neki a katonai érdemérem a katonai érdemkereszt szalagján kiszolgáltatandó".[94]

A kapitány haditechnikai és külpolitikai szempontból egyaránt fontos tapasztalatokat szerezhetett a harctéren. Ebben a háborúban vetettek be először repülőgépeket, bár Zubovits jelentésében cáfolta a repülőgépek jelentőségét a harcokban. Mivel Ferenc József nem volt nyitott haditechnikai újításokra, az valószínűbbnek látszik, hogy a szövetséges Olaszország megváltozott „magatartása" az uralkodó vagy a katonai elit számára fontosabb információ lehetett, amit Zubovits Fedor így nyomatékosított:

[92] A lapnak Zubovits Fedor Bécsben, 1912. április 7-én adott interjút a Marconi-féle vezeték nélküli távíró segítségével.

[93] ÖStA KA GSt Allgemeine Reihe 1912 25–17/17. Moritz Auffenberg gyalogsági tábornok jelentése Zubovits haditudósítói szolgálatáról. Bécs, 1912. április 30.

[94] ÖStA KA MKSM 1913 13–4/41. Őfelsége Katonai Irodája által megfogalmazott kitüntetéstervezet. Bécs, 1913. május 4.

„Hogy azonban Olaszországnak kilenctized része monarchiánknak halálos ellensége, azért szembeszállok mindenkivel, mert az tisztább a napnál."[95]

Zubovits jóslatai nemcsak az olasz–török háború elhúzódását illetően igazolódtak be, hanem hasonlóképp előre látta Olaszország átpártolását az ellenséges szövetségi rendszerhez, az antanthoz, ami az I. világháborúban realizálódott. 1915. április 26-án írták alá az olasz–francia–angol egyezményt, amelyben Olaszország kötelezte magát, hogy minden erejét felhasználja szövetségesei valamennyi ellensége ellen, számos területért cserébe.[96]

Zubovits további tevékenysége

Zubovits Fedor nem sokkal észak-afrikai tevékenysége után, 1914-ben már az „önállósuló" Albániában végzett katonai megfigyelői feladatot – ez is azt támasztja alá, hogy az olasz−török háborúban vállalt küldetést sikeresen teljesítette. A kapitány ezt követően sem tétlenkedett, 1914−1916 között − idős kora ellenére − honvédhuszár századosként tényleges szolgálatot vállalt az I. világháborúban a kárpáti és olasz frontokon, ahol a szárazföldi torpedóosztagot vezette. Zubovits életében nagy fordulat lehetett, hogy egykori garibaldista létére az I. világháborúban az olaszok ellen is harcolt: 1915 júniusától 1916 januárjáig az Isonzó mellett, majd a Puster-völgyben.[97]

A világháború Zubovits Fedor életére is hatással volt, aki − az 1916-os nyugdíjazása és őrnagyi rangra emelése után vagyonának nagy részét elveszítve − egykori életmódjához képest szerényen élte le hátralévő éveit, 1920-ban bekövetkezett haláláig.[98]

Rövidítések

BFL	Budapest Főváros Levéltára
MNL NML	Magyar Nemzeti Levéltár Nógrád Megyei Levéltára
MNL PML	Magyar Nemzeti Levéltár Pest Megyei Levéltára
ÖStA KA	Österreichisches Staatsarchiv, Kriegsarchiv
GSt	Generalstab
HR	Hauptreihe
KM	Kriegsministerium

[95] „Nehéz utazás Tripoliszba." *Pesti Hirlap*, 1912. március 5. 8. o.

[96] Az egyezményben Olaszországnak garantált területek: Trentino, Dél-Tirol, Trieszt, Isztria az isztriai szigetekkel, Dalmácia a dalmát szigetekkel, Albánia középső része és Valona. *Kis* 1975. 122. o.

[97] *Kazareczki* 2021. 75–76. o.

[98] *Kazareczki* 2019b. 129–143. o.

MKSM	Militärkanzlei Seiner Majestät
Situation in Tripolis	A közös hadügyminisztérium Zubovits Fedornak a tripolisi hadműveletekről szóló jelentés tárgyában. Bécs, 1912. április 30. [másolt gépirat] Melléklet: Situation in Tripolis nach den Mitteilungen des k. u. Honvédhusarenrittmeisters a. D. Fedor von Zubovits

Bibliográfia

Balla 2014. *Balla Tibor:* A militarista birodalom mítosza. Az osztrák–magyar haderő az első világháború előestéjén. *Hadtörténelmi Közlemények,* 127. (2014) 3. sz. 628–645. o.

Benke 1987. *Benke József:* Az arabok története. Budapest, 1987.

DBI 1975. Dizionario Biografico degli Italiani. Vol. 18. Giovanni Battista Caneva. (A szócikk szerzője: *Giorgio Rochat*) http://156.54.191.164/enciclopedia/carlo-francesco-giovanni-battista-caneva_%28Dizionario-Biografico%29/ (A letöltés időpontja: 2021. június 14.)

Horváth 2012. *Horváth Jenő:* Líbia története az olasz gyarmati korszakban, 1911–1947. In: Háborúk, békék, terroristák. Székely Gábor 70 éves. Főszerk: *Majoros István.* Szerk. *Faragó Gábor – Forgó Zsolt – Háda Béla – Madarász Anita.* Budapest, 2012. 285–297. o.

Horváth 2000. Dokumentumok az 1911–12-es olasz–török háborúból. Ford. és s. a. r. *Horváth Krisztán.* (Documenta Historica 49.) Szeged, 2000.

Kazareczki 2019a. *Kazareczki Noémi:* Zubovits Fedor huszárkapitány afrikai kalandozásai. *Archívnet,* (2019) 1. sz. https://archivnet.hu/zubovits-fedor-huszarkapitany-afrikai-kalandozasai (A letöltés időpontja: 2021. május 13.)

Kazareczki 2019b. *Kazareczki Noémi:* Zubovits Fedor huszárkapitány mint sajátos mecénás és műgyűjtő. In: Sokszínű tudomány Nógrádban. Szerk. *Gréczi-Zsoldos Enikő.* Miskolc, 2019.

Kazareczki 2021. *Kazareczki Noémi:* Zubovits Fedor (1846–1920) huszárkapitány rendhagyó katonai pályája. *Modern Magyarország,* 6. (2021) http://moma.elte.hu/wp-content/uploads/2021/09/MOMA2019_2020v.pdf (A letöltés időpontja: 2022. február 14.)

Kelemen 2014. — *Kelemen Ferenc:* Szárazföldi torpedó – a Zubovits-féle 1908M akna. *Haditechnika,* XLVIII. (2014) 3. sz. 66 −72. o.

Kis 1975. — *Kis Aladár:* Olaszország története, 1748–1970. Budapest, 1975.

Kun 2012. — *Kun Tibor:* Háború az „olasz" Líbiáért. (Könyvismertetés.) [Nicola Labanca: La guerra italiana per la Libia. 1911–1931 (A líbiai olasz háború. 1911–1931). Bologna, Il Mulino, 2012.] *Klió,* 22. (2012) 2. sz. 100–105. o.

Leidenfrost 1936. — *Leidenfrost Gyula:* Tengeri krónika. Adatok a magyar tengeri sporthajózás történetéből. *A Tenger,* XXVI. (1936) VII–XII. füzet, 63–76. o.

Mangold − Horváth 1912. — Tolnai világtörténelme. A legújabb kor története. Szerk. *Mangold Lajos − Horváth Cyril*. Budapest, 1912.

Névkönyv 1885. — A Magyar Királyi Honvédelmi Ministerium, a Honvédség és a csendőrség Névkönyve 1885. Budapest, 1885. https://library.hungaricana.hu/hu/view/MagyarNevkonyvek_1885/?pg=161&layout=s&query=Zubovics (A letöltés időpontja: 2021. június 14.)

Szabó 1976. — *Szabó László:* Olaszország 1915. évi hadbalépésének előzményei. *Hadtörténelmi Közlemények,* 23. (1976) 4. sz. 653−678. o.

Szegő 2004. — *Szegő Krisztina:* Haditudósítók a XX. században. Budapest, 2004.

Weiszhár – Weiszhár 2004. — *Weiszhár Attila – Weiszhár Balázs*: Háborúk lexikona. Budapest, 2004.

Zubovits 1902. — *Zubovits, Fedor von:* The Automatic Sentinels and Land Torpedoes. Trieste, 1902.

Noémi Kazareczki

"IT IS AN UNFORTUNATE CAMPAIGN WHERE NATURE ITSELF HAS CONSPIRED AGAINST THE ITALIANS"

The War Correspondent Activities of Fedor Zubovits in the Italian-Turkish War of 1911–1912

(Abstract)

Fedor Zubovits (1846–1920) was a versatile and legendary figure, a soldier, war correspondent, African hunter, sportsman, inventor, military expert, publicist, county politician and, last but not least, one of the last duelists of the 19th century. The present research article describes the activities of Captain Zubovits as a war correspondent and military observer during the Italian

colonial war against the Turks in North Africa in 1911–1912, which was aimed at the conquest of the Cyrenaica and Tripolitania (Libya) regions.

From the turn of the 19th and 20th centuries, the Austro-Hungarian Empire also took advantage of the opportunity to gain experience of modern warfare through official military observers (either volunteers or reserve officers) in military conflicts independent of its own. Fedor Zubovits volunteered his services to the military leadership of the Monarchy because of his thirty-year relationship with the African continent and his excellent command of Italian. Zubovits arrived in Tripoli on 31st January 1912, and remained in the North African theatre of operations until the middle of April 1912. He summarised his experiences in five war reports published in the *Pesti Hirlap* and in an official report to the military command.

The captain stressed that the difficult environmental conditions and the quick attacks by the Arab tribes would make it very difficult for the Italians to hold on to the territory they had gained (Tripoli, Derna, Benghazi, Homs) without very heavy casualties, and he continued to express doubts about the Italian offensive inland. As an experienced soldier, Zubovits concluded that the Italians should limit their operations to small coastal towns protected by their warships and attempt operations in the Aegean or the Dardanelles. As it turned out later, this was the view and action of the Italian command. His predictions were also correct as to the outcome of the war. The Treaty of Lausanne, concluded between Italy and Turkey on 18 October 1912, did not bring the war to an end for many years because of the struggle against the nomadic tribes in the interior of the provinces.

Perhaps the most important and most useful result of Zubovits's work as an observer was to identify and draw attention to the distancing of Italy from the Austro-Hungarian Monarchy and the change in its alliance, which was soon to be realised in World War One.

Noémi Kazareczki

„EIN WAHRLICH GLÜCKLOSER FELDZUG, WO SICH SELBST DIE NATUR GEGEN DIE ITALIENER VERSCHWOREN HAT“

Die Tätigkeit des Kriegsberichterstatters Fedor Zubovits im italienisch-türkischen Krieg des Jahres 1911–1912

(Resümee)

Fedor Zubovits (1846–1920) war eine vielseitige und legendäre Persönlichkeit: Soldat, Kriegsberichterstatter, Afrika-Jäger, Sportler, Erfinder, Militärexperte, Publizist, Komitatspolitiker und nicht zuletzt einer der letzten Duellanten des 19. Jahrhunderts. Die vorliegende Studie beschreibt die Tätigkeit von Hauptmann Zubovits als Kriegsberichterstatter und Militärbeobachter während des italienischen Kolonialkrieges gegen die Türken in Nordafrika im Jahr 1911–1912, der auf die Eroberung der Regionen Kyrenaika und Tripolitanien (Libyen) abzielte.

Ab der Wende des 19–20. Jahrhunderts nutzte auch die Österreichisch-Ungarische Monarchie die Möglichkeit, durch offizielle Militärbeobachter (entweder Freiwillige oder Reserveoffiziere) in unabhängigen militärischen Konflikten Erfahrungen mit moderner Kriegsführung zu sammeln. Fedor Zubovits bot der militärischen Führung der Monarchie seine Dienste freiwillig an, da er seit etwa drei Jahrzehnten mit dem afrikanischen Kontinent verbunden war und auch die italienische Sprache hervorragend beherrschte. Zubovits traf am 31. Januar 1912 in Tripolis ein und blieb bis Mitte April 1912 im nordafrikanischen Einsatzgebiet. Seine Erfahrungen fasste er in fünf Kriegsberichten zusammen, die in der Zeitung *Pesti Hirlap* und in einem offiziellen Bericht an die Militärführung veröffentlicht wurden.

Der Hauptmann betonte, dass es die schwierigen Umweltbedingungen und die Blitzangriffe der arabischen Stämme den Italienern sehr schwer machen würden, die eroberten Gebiete (Tripolis, Derna, Benghazi, Homs) ohne immense Verluste zu halten, und er äußerte fortlaufend Zweifel an der italienischen Offensive im Landesinneren. Als erfahrener Soldat kam Zubovits zu dem Schluss, dass die Italiener ihre Operationen auf kleine Küstenstädte beschränken sollten, wo sie durch ihre Kriegsschiffe geschützt seien, und in der Ägäis oder in den Dardanellen Operationen versuchen sollten. Wie sich später herausstellte, sah es die italienische Militärführung genauso und handelte auch dementsprechend. Auch seine Vorhersagen über den Ausgang des Krieges waren richtig. Mit dem Vertrag von Lausanne, der am 18. Oktober 1912 zwischen Italien und der Türkei geschlossen wurde, wurde der Krieg wegen des Kampfes gegen die Nomadenstämme im Inneren der Provinzen noch lange Jahre hindurch nicht beendet.

Das vielleicht wichtigste und nützlichste Ergebnis der Beobachtungsarbeit von Zubovits war, dass er die Distanzierung Italiens von der Österreichisch-Ungarischen Monarchie und die Veränderung der Bündnisbeziehung, die sich schon bald im Ersten Weltkrieg manifestieren sollte, erkannte und darauf aufmerksam machte.

Noémi Kazareczki

« C'EST UNE CAMPAGNE MALHEUREUSE OÙ MÊMES LES FORCES DE LA NATURE SE SONT LIGUÉES CONTRE LES ITALIENS ».
L'activité du correspondant de guerre Fedor Zubovits dans la guerre italo-turque de 1911–1912

(Résumé)

Fedor Zubovits (1846–1920) était un personnage légendaire aux multiples facettes : soldat, correspondant de guerre, chasseur en Afrique, sportif, inventeur, expert militaire, journaliste, homme politique départemental et, enfin l'un des derniers duellistes du 19e siècle. La présente étude décrit les activités du capitaine Zubovits en tant que correspondant de guerre et observateur militaire pendant la guerre coloniale italienne menée contre les Turcs en Afrique du Nord en 1911–1912 pour la conquête des régions de Kireeneika et de Tripolitania (Libye).

À partir du tournant des 19e et 20e siècles, l'Empire austro-hongrois a profité de l'occasion pour acquérir une expérience de la guerre moderne en envoyant des observateurs militaires officiels (volontaires ou officiers de réserve) dans des conflits militaires auxquels il n'était pas impliqué. Fedor Zubovits a proposé ses services au commandement de la monarchie en raison de sa relation de trente ans avec le continent africain et de son excellente maîtrise de l'italien. Zubovits est arrivé à Tripoli le 31 janvier 1912 et resté sur le théâtre d'opérations nord-africain jusqu'à la mi-avril 1912. Il a résumé ses expériences dans cinq comptes-rendus de guerre publiés dans le journal *Pesti Hirlap* et dans un rapport officiel destiné au commandement des armées.

Le capitaine a souligné que les Italiens ne pourraient conserver les territoires occupés (Tripoli, Derna, Benghazi, Homs) qu'au prix de grands sacrifices, et ce, en raison des conditions environnementales difficiles et des attaques éclair des tribus arabes. Il n'a cessé d'exprimer ses doutes sur l'offensive italienne à l'intérieur des terres. En tant que soldat expérimenté, Zubovits a conclu que les Italiens devraient limiter leurs opérations aux petites villes côtières protégées par leurs navires de guerre et tenter des opérations dans la mer Égée ou les Dardanelles. Comme il s'est avéré plus tard, c'était également le point de vue et l'action du commandement italien. Ses prédictions étaient également justes quant à l'issue de la guerre. Après le traité de Lausanne, conclu entre l'Italie et la Turquie le 18 octobre 1912, la guerre a encore continué pendant des années en raison de la lutte contre les tribus nomades à l'intérieur des provinces.

Le résultat le plus important et le plus utile du travail d'observation de Zubovits a peut-être été de constater et d'alerter sur la prise de distance de l'Italie vis-à-vis de la Monarchie austro-hongroise, son alliée de l'époque. En effet, cela s'est confirmée peu de temps après, au cours de la Première Guerre mondiale.

Ноеми Казарецки

«НЕУДАЧНЫЙ УЖ ТАКОЙ ВОЕННЫЙ ПОХОД, В КОТОРОМ САМА ПРИРОДА ПОКЛЯЛАСЬ ПРОТИВ ИТАЛЬЯНЦЕВ»

Деятельность военного журналиста Федора Зубовича во время итальянско-турецкой войны в 1911–1912-ые гг.

(Резюме)

Федор Зубович (1846–1920) — личность разносторонняя и легендарная: который был солдатом, военным корреспондентом, африканским охотником, спортсменом, изобретателем, военным экспертом, публицистом, уездным политиком, а также ещё что не менее важно, он был одним из последних героев дуелей 19-ого века. В настоящем исследовании представлена деятельность капитана Зубовича в качестве военного корреспондента и военного наблюдателя в колониальной войне итальянцев и турков в 1911–1912-ых годах в Северной Африке за приобретение района Киренейки и Триполитании (Ливии).

С рубежа 19–20-ых веков Австро-Венгерская Монархия также использовала возможность получания опыта современной войны в независимых от нее военных конфликтах от официальных военных наблюдателей (добровольцев или запасных офицеров). Федор Зубовиц добровольно предложил свои услуги военному руководству Монархии, потому что его связь с африканским континентом насчитывает около тридцати лет, а также он в совершенстве говорил по-итальянски. Зубович прибыл в Триполи 31-ого января 1912-ого года и оставался на поле боя в Северной Африке до середины апреля 1912-ого года. Он обобщил свой опыт в своих пяти военных репортажах, опубликованных в газете «Пешти Хирлап» (Pesti Hirlap), и в своем официальном отчете руководству армии.

Капитан подчеркивал, что из-за сложных природных экологических условий и молниеносных нападений арабских племен итальянцам удастся лишь очень дорогой ценой удержать приобретенные территории (Триполи, Дерна, Бенгази, Хомс), и постоянно выражал свои сомнения в связи с наступлением итальянцев, направленным на внутренние территории материка. Как опытный солдат, Зубович пришел к выводу, что итальянцы должны ограничить свои военные действия на небольшие прибрежные города, где они защищены своими боевыми кораблями, и попытаться осуществить военные операции на Эгейском море или Дарданеллах. Как оказалось позже, именно это увидело и сделало итальянское военное руководство. Его предсказания были верны и в отношении исхода войны. Лозаннский мирный договор, заключенный между Италией и Турцией 18-ого октября 1912-ого года, долгие годы не заверщился из-за борьбы с кочевыми племенами, проживающими внутри провинций.

Пожалуй, самым важным и полезным результатом наблюдательной деятельности Зубовича является то, что он отметил и обратил внимание на выход Италии из состава Австро-Венгерской Монархии, на изменение её союзнических отношений, которое было реализованно вскоре позже в Первой мировой войне.

SZEMLE

STEVEN THIRY – LUC DUERLOO (EDS.)

HERALDIC HIERARCHIES
Identity, Status and State Intervention in Early Modern Heraldry

(Leuven University Press, Leuven, 2021. 273 o. ISBN 978-94-6270-243-1)

A közelmúltban jelent meg két belga történész, Steven Thiry és Luc Duerloo (University of Antwerpen) gondozásában a nemesi címerhasználat kora újkori nyugat-európai változásainak szentelt tanulmánykötet a Leuven University Press kiadásában. A könyv megjelenését az inspirálta, hogy a kora újkori címertörténet kutatásában elért újabb eredmények egyre jobban megkérdőjelezték azt a korábban elterjedt téveszmét, amely szerint a korszak címerhasználata a feudális múlt nosztalgikus maradványának, a középkori szokások egyfajta anakronisztikus túlélésének tekinthető. Ezzel ellentétben, már többen is rámutattak a heraldikának a kora újkori változó társadalmi és politikai folyamatokat tükröző jellegére és dinamikus fejlődésére.

A könyv az Académie internationale d'héraldique 2019. szeptember 18–20. között lezajlott XXI. konferenciáján és a IX. Arenberg Conference for History tanácskozásán elhangzott előadások közül kiválasztott tanulmányokat ad közre egységes szerkezetben. A tanulmánykötet három fő egységből áll, amelyeket az adott témakörök neves szakértői által írt témaindító tanulmányok vezetnek be.

Az első nagyobb egységet a heraldika és a nemesi identitás kapcsolatának szentelték a szerkesztők. A bevezető tanulmányt Hamish Scott, az oxfordi Jesus College kutatóprofesszora és a skóciai St. Andrews Egyetem emeritus professzora jegyzi, aki az európai nagy arisztokrata dinasztiák (pl. Osuna, Condé, Liechtenstein, Arenberg) 17. századi megerősödésének jellegzetességeit vizsgálja. A szerző az európai földrész szinte valamennyi régiójára jellemző társadalmi folyamat legfontosabb ismérveit öt pontban fogalmazta meg. Az első a királyi hatalom és főnemesi elit összefonódása, a második a nagy mágnás földbirtokrendszerek kialakulása, a harmadik az e javak elaprózódását akadályozó örökösödési rendszerek bevezetése, a negyedik az arisztokrácia tudatos hatalomerősítő házassági politikája, és végül a főnemesi dinasztiák kollektív emlékezeti és identitáserősítő törekvései voltak. Hamish Scott szerint ez utóbbi jelenség nagyban hozzájárult a heraldika korabeli felvirágzásához és széles körű alkalmazásához.

A következő írásban Clément Savary (École Pratique des Hautes Études) a francia nemesi dinasztiák középkor végétől megfigyelhető örökösödési politikáját és határozottabban megnyilvánuló nemesi identitásukat kifejező speciális címertani eszköz,

a *pennon* (többszörösen osztott címerpajzsok kombinált változata) alkalmazásának néhány példájával ismerteti meg az olvasókat. A kora újkor elejének heraldikai változásait számos kézikönyvben igyekeztek megörökíteni. Az ezeket áttekintő írásában Camille Pollet (Université de Nantes) elsősorban a nemesség kizárólagos ismérveire vonatkozó elveket taglalva rámutat, hogy a második rend örökletes rendszerén túl a nemesség morális értékei is ábrázolhatók heraldikai eszközökkel. Ezen utóbbi elvek alapján a nem nemesi származású személyek nemesi eszméket közvetítő címerhasználata is megfigyelhető a 16–17. század során, amelynek a visszhangját a vizsgált kézikönyvekben is tapasztalhatjuk.

Az első rész utolsó tanulmányában Simon Rousselot – aki szintén a neves párizsi École Pratique des Hautes Études professzora – a Mamlúk Birodalom oszmán meghódítása (1517) előtti korszakának elitje által használt heraldikai jelek változásait vizsgálja. A tanulmányból kiderül, hogy az európai nemesi címerekhez hasonló szimbólumok *(runûk)* nemcsak a katonai elit különböző csoportosulásaira utalhatnak, hanem az írástudó hivatalnokok körében is elterjedtek, ezáltal jól jelzik a társadalmi mobilitást is.

A kötet második része azt vizsgálja, hogy a heraldika – hasonlóan az egyéb udvari reprezentációs eszközökhöz – hogyan tükrözi vissza az *ancien régime* meglehetősen hierarchikus társadalmát és kiéleződött ellentéteit. Nicolas Vernot (Université de Cergy-Pontoise) provokatív bevezető tanulmányában kijelenti, hogy a korszak címerhasználata nem egyszerűen a középkori hagyományok folytatásának tekinthető, hanem a korabeli társadalmi pozíciók megerősítésének egyik igen fontos eszköze volt. A társadalmi érvényesülést nagyban elősegítette a feltörekvő rétegekben megfigyelhető nemesi címerhasználat, amely – még ha gyakran jogtalanul történt is – további rangokat és előnyös házasságokat eredményezett. A tanulmány szerzője rámutat a nem nemesi származású személyek címerhasználatának jellegzetességeire – e gyakorlat elsősorban német, francia és németalföldi területeken figyelhető meg, viszont szinte teljesen hiányzik a kelet-európai régiókban és a Lotaringiai Hercegség területén. Nicolas Vernot érzékletes példákkal, a köznépből származó nemesi címre aspiráló személyek és családjaik példáján keresztül szemlélteti a korabeli rendi társadalmak határainak átjárhatóságát, és további kutatásokat stimuláló társadalmi modelleket is felvázol.

A következő tanulmány szerzője, José Manuel Valle Porras (Córdoba) a spanyol történelemből vett konkrét példákkal illusztrálja a címerhasználat, illetve címerbitorlás eseteit. A tanulmány Diego de Urbina (?–1623) első madridi címerkirály[1] hivatalának 1584 és 1623 közötti forrásaira támaszkodva mutat rá, hogy a nemesi címerhasználat jogát vizsgáló heroldok csak az esetek kis hányadában találták rendben az ügyfeleik gyakorlatát. A festőcsaládból származó Diego de Urbina 246 címerrajzvázlatot ha-

[1] Középkori nyugat-európai eredetű heraldikai tisztség. A címerkirály – más néven heroldkirály – egy tartomány felett gyakorolt ellenőrzést, elsősorban a címerek használatának jogosságát vizsgálva.

gyott hátra, amelyek a madridi Biblioteca Nacional de España kézirattárában találhatók (MS/11824). E gyűjtemény név szerint ismert ügyfelek adatait tartalmazó részéből megtudhatjuk, hogy a Spanyol Korona szinte minden tartományából kapcsolatban álltak kérelmezők a címerkirállyal. Noha az Ibériai-félszigetről származó kliensek alkotják az ügyfélkör nagy részét (92 százalék), szerepelnek köztük németalföldi és amerikai kreol címerviselők is. Az ügyfelek társadalmi megoszlása is igen tanulságos, hiszen egy szűk nemesi réteget leszámítva, főleg a tehetős feltörekvő rétegekből származó egyéneket találunk itt, akik hivatali szolgálatukból, gazdasági, katonai vagy politikai sikereikből kívántak nemesi címet kovácsolni. Az elemzés rávilágít a korabeli társadalmi mobilitás mozgatórugóira és a nemesi címek bitorlásának széles körben elterjedt gyakorlatára is.

Szintén hasonló anomáliákra és visszaélésekre utaló forrásszöveg áll a kötet következő fejezetének középpontjában, amelynek szerzője Dominique Delgrange (Lille). A *Remonstrance burlesque au Roy d'armes pour la noblesse lilloise* című szatirikus vers az egykoron a Spanyol Németalföldhöz tartozó Lille pénzügyi kamarai levéltárában maradt fenn kéziratban, és az itt ismertetett kötetben jelent meg először nyomtatásban. Ismeretlen, de heraldikai ügyekben jól tájékozott szerzője nagy valószínűséggel 1653 körül írhatta Lille-ben e poémát, amely elsősorban a nemesi címek és címerek használatához szükséges iratok kirívóan magas összegekért való adás-vételét és a vonatkozó királyi rendeletek semmibevételét bírálja, a kritikákat Henri Prévost de le Val, Artois, Lille, Douai és Orchies vallon tartományok címerkirályához intézve. A mű létrejöttének körülményeit jól megvilágítják a királyi hatalom 17. század első felében foganatosított rendelkezései, amelyek egyre szigorúbb kereteket szabtak a nemesi címerhasználatnak. Az 1616-os és 1631-es rendeletek például megtiltják a nem nemesi származású hivatalnokok számára a nyilvános címerviselést, amit később egy 1654-es újabb rendelet is megerősített. Tapasztalatok alapján e rendelkezések csak a heraldikai fekete piacok malmára hajtották a vizet, a visszaélések ugyanis nem szűntek meg, csak más formát öltöttek. Erről nyújt érzékletes képet az említett szatirikus költemény is.

A kötet harmadik nagyobb egysége a fejedelmi állam címerek ügyében játszott szabályozó szerepével foglalkozik. A bevezető tanulmányt Steven Thiry, a könyv egyik szerkesztője írta. A Claude de Valles 17. századi párizsi templomsírkutató történetével felvezetett írás több fontos megállapítást fogalmaz meg. Egyrészt az abszolutizmus korában az uralkodók igyekeztek minél nagyobb mértékben szabályozni a társadalmi rétegek hatalmi helyzetét tükröző címerek használatát. Ugyanakkor az uralkodók legerősebb akarata ellenére sem sikerült kiküszöbölni a hivatali összeférhetetlenségekből és érdekellentétekből fakadó anomáliákat; az erős társadalmi pozícióban lévő szereplők gyakran akadályozták az uralkodói törekvéseket. A cikk bemutatja több európai állam gyakorlatát és kitér ezek egymásra hatására is. Hasonlóan gátolták az állami szabályozási procedúrát az évszázadok során meggyökeresedett heraldikai tradíciók, amelyek előzményeire támaszkodott a kora újkori címertan.

A következő fejezet az uralkodói hatalom egyik legradikálisabb heraldikai büntetőeszközével, a „címerképrombolással" foglalkozik. Antoine Robin (École Pratique des Hautes Études) tanulmányában III. Bourbon Károly hadvezér esetén keresztül mutatja be, hogy a francia király milyen módon tudta az ellene forduló arisztokrata családi címereit megsemmisíteni. Bourbon Károly 1527-ben, a Habsburg–francia ellentét kritikus időszakában a Habsburgok oldalára állt, amiért I. Ferenc király bíróság elé állította, és távollétében az ország területén található címereit megsemmisítették. A francia királyok címermegsemmisítő jogalkalmazásának e híres esete precedenst teremtett, amely a későbbi korokban is visszaköszönt, amint ezt a francia forradalom idején tomboló címerpusztító mozgalmak is mutatják. Bourbon Károlyról viszont az évszázadok sem tudták lemosni a szégyenteljes áruló hírnevét, amire jó példát szolgáltat a tanulmányban is idézett 1870-es, a *Mascarade* című újságban közölt karikatúra.

A következő tanulmány is az uralkodói hatalom ellenőrző funkcióját vizsgálja: Richard Cust (University of Birmingham) az I. Erzsébet királynő uralkodása alatt tevékenykedő heroldok megnövekedett hivatali szerepkörét mutatja be a William Cecil Lord Burghley (1520–1598) és Norfolk hercege által bevezetett reformok példáján keresztül. Lord Burghley a nemesi családok eredetének (felül)vizsgálata és a köztük lévő kapcsolatok feltárása, valamint a címereknek a vidéki hivatalokban és nemesi udvarházakban való nyilvános kiállítása terén játszott szerepének köszönhetően valóságos címergaléria-hullám söpört végig Anglián. A vidéki nemesi címerek széles körben elterjedt ábrázolásai jól tükrözik a korabeli angol dzsentri társadalom hierarchiáját és belső viszonyait is.

A tanulmánykötet utolsó, Joseph McMillan (Alexandria, VA) által jegyzett fejezete az amerikai angol gyarmatok különleges és nagy változásokkal teli világába kalauzolja az olvasót, amelynek egészen egyedi heraldikai tanulságai voltak. Az előző fejezetben érintett angol heroldok által végzett szigorú vizsgálatok a gyarmatvilágra nem terjedtek ki, így itt szabadabb címerhasználati gyakorlat érvényesült. Az amerikai angol gyarmatok elszakadása az anyaországtól (1783) viszont új helyzetet teremtett, amelyben a királyi hatalom ellenőrző szerepe megszűnt, és a címerhasználat a magánszférába szorult vissza. A függetlenségi háború folyamán a gyarmatok kormányzói által használt királyi jelvények és feudális címerek fokozatosan átadták a helyüket az Egyesült Államok új hivatalos állami jelvényeinek. Az átállás folyamata gyarmatonként is változó módon zajlott, és a hivatalos iratok jellegétől is függött az új címeres fejlécek vagy pecsétek használata. A katonai jellegű dokumentumoknál gyorsabb váltást tapasztalhatunk, a diplomáciai iratok esetében ettől kicsit eltérő gyakorlat figyelhető meg. Benjamin Franklin franciaországi amerikai követ például egy ideig saját címerével ellátott útleveleket bocsátott ki. Az Amerikai Egyesült Államok új köztársasági politikai berendezkedésének kialakulásával elterjedő eszmék – mint például az örökletes nemesség elvének elutasítása vagy az állami hivatalok magántu-

lajdonként való hasznosításának tiltása – hozzájárultak ahhoz, hogy a magáncímerek végérvényesen eltűntek a hivatalos iratokról.

A tanulmánykötet színvonalas konferenciaelőadásokból készült egységes szintézist alkot, amely nemcsak a korszak főbb címerhasználati tendenciáit vázolja fel, hanem további összehasonlító kutatások megkezdésére inspiráló kérdéseket is felvet. Milyen hasonló és eltérő állami címerhasználatot felügyelő gyakorlat figyelhető meg Európa egyes területein? Mennyire volt erős a központi hatalom ellenőrző szerepe a nemesi címek elterjedésében az egyes országokban és régiókban? Hogyan tükrözik a címeradományozások és címerbitorlások különféle esetei a társadalmi mobilitási folyamatokat a kora újkorban? Mi lehetett a nemesi migrációk – például a francia forradalom idején – szerepe a címerek európai és azon túli területeken való elterjedésében? A rendelkezésre álló források gazdagsága és az újabb nemzetközi kutatások eredményei valószínűleg hamarosan tovább árnyalhatják e sokáig a történelmi segédtudományok határai közé szorított kutatási területet.

Tóth Ferenc

TÓTH FERENC

A HERCEGSÉG NÉLKÜLI HERCEG. LOTARINGIAI KÁROLY (1643–1690)

(Kronosz Kiadó / Magyar Történelmi Társulat, Pécs–Budapest, 2021. 258 o. ISBN 978-615-6048-93-6)

A Kronosz Kiadó és a Magyar Történelmi Társulat *Sziluett – Korszerű történelmi életrajzok* című könyvsorozatának újabb, Tóth Ferenc (Bölcsészettudományi Kutatóközpont) által írt kötete a magyarországi visszafoglaló háborúk (1683–1699, 1716–1718) egyik legsikeresebb hadvezérének, Lotaringiai (V.) Károly herceg életének és pályafutásának a bemutatására vállalkozik. A kiadvány a Nemzeti Kulturális Alap támogatásával jelenhetett meg a 2021. év első felében. Az álló formátumú és puha fedelű kötet mérete 130 × 200 mm. Borítóját egy, a Magyar Nemzeti Múzeum Éremtárában őrzött, Lotaringiai Károly herceget megjelenítő emlékérem fotója díszíti. A szerkesztői munkálatokat Gőzsy Zoltán és Varga Szabolcs végezte, a mutatókat Erőss Zsolt készítette, a térképeket Nagy Béla rajzolta. A bevezető után nyolc tematikus fejezetre tagolódik a kiadvány, amelyet az epilógust követően a jegyzetek, a felhasznált források és szakirodalom, illetve az illusztrációk, képek és térképek jegyzéke, valamint a személynevek és településnevek mutatója, végezetül az angol nyelvű összefoglaló rekeszt be.

Tóth Ferenc a bevezetőben kiemeli, hogy a történettudomány – itthon és külföldön egyaránt – hosszú ideig adós volt „a hercegség nélküli herceg" életrajzával, valamint a neves hadvezér és politikai gondolkodó személyét kísérő történeti források teljességre törekvő tudományos feldolgozásával.[1] A jelen kötet fontos állomása Tóth Ferenc Lotaringiai Károly herceg életéhez és működéséhez kapcsolódó bécsi, párizsi, nancy-i és metzi kutatásainak.

A kötet első fejezete – *Lotaringia hanyatlása és az ifjú herceg* (15–32. o.) – a Lotaringia, illetve Lotaringia és Bar Hercegségeinek dinamikus történetébe való betekintéssel veszi kezdetét. Ezt követően Lotaringiai Károly Lipót Miklós Sixtus fiatal éveit mutatja be a szerző. Károly herceg Vaudémont Miklós Ferenc herceg és Lotaringiai Klaudia hercegnő második fiúgyermekeként látta meg a napvilágot 1643-ban Bécsben. Fiatal korában egyházi pályára szánták, a német császár patronáltjaként magas szintű oktatásban részesült. 1655-ben egy rövid németalföldi kitérő után Miklós Ferenc herceg családja Párizsba utazott. A báty, Ferdinánd herceg 1659-ben bekövetkezett váratlan halála után Károly herceg került a francia udvar érdeklődésének középpontjába. A fiatal herceg – dinasztikus törekvésektől nem mentes – korai házassági tervei ekkor még kudarcba fulladtak. A francia udvarral való szakítást az 1662. évi montmartre-i szerződés megkötése hozta meg, 1662-ben Lotaringiai Károly száműzetésbe vonult, kardját a német császárnak ajánlotta fel. Tóth Ferenc szavaival élve: „Ezzel a francia monarchia elveszített egy tehetséges hadvezért, bár ezt akkor még nem tudhatta XIV. Lajos." (30. o).

A második tematikai rész – *Mester és tanítványa* (33–56. o.) – a herceg katonai pályafutásának kezdetét mutatja be. Lotaringiai Károly első ízben az 1664. augusztus 1-i szentgotthárdi csatában tüntette ki magát. A keresztény seregek győzelmével végződő összecsapásban jelentős szerep jutott az ifjú hercegnek, valamint a küzdelemben egy török lobogót is elragadott. (A császártól végül ajándékba megkapott zászlót a herceg a nancy-i Segítő Miasszonyunk-kápolnában helyezte el.) A fejezet részletesen bemutatja a csata írásos és képi forrásokra támaszkodó emlékezetét is. Ezt követően a szerző megvizsgálja Raimondo Montecuccoli hatását Lotaringiai Károly katonai gondolkodására. Tóth Ferenc meglátása szerint a herceg joggal tekinthető Montecuccoli tanítványának: jelentős szerepet játszott Montecuccoli hadtudományi munkásságának széles körben való megismertetésében, valamint gondosan őrizte a neves hadtudományi teoretikus munkáinak másolatait saját iratgyűjteményében. A bemutatott életrajzi adatok sorában érdekes mellékszál, hogy Lotaringiai Károly 1668-ban és 1674-ben lengyel királyjelölt is volt.

A harmadik fejezet – *A császári hadak fővezére* (57–98. o.) – az 1674–75-ben a flandriai, elzászi, illetve Rajna menti hadszíntéren történtek leírásával veszi kezde-

[1] Lotaringiai Károly személyéhez kapcsolódó újabb külföldi monografikus közlés *Laurent Jalabert:* Charles V de Lorraine ou la quete de l'État (1643–1690). Metz, 2017.

tét. Lotaringiai Károly az 1676. év elején lett a császári hadak főparancsnoka. Jóllehet, 1677-ben bevette a stratégiai jelentőségű Philipsbourgot, ám Nancy városának (és családi örökségének) visszavételére tett kísérlete nem végződött eredménnyel. Életének fontos újabb állomása házassága volt: 1678-ban feleségül vette az 1673-ban megözvegyült Eleonóra főhercegnőt (I. Lipót nővérét), akitől 1679 és 1689 között hat gyermeke – öt fia és egy leánya – született. Fontos momentumnak tartható, hogy Károly herceg 1679-ben Tirol kormányzója lett, reprezentatív udvartartását Innsbruckban alakította ki. Majd betekintést nyerünk a Bécs utolsó török ostromát megelőző diplomáciai konstellációkba, Thököly Felső-magyarországi Fejedelemségének, valamint a Habsburg Birodalom és a lengyel–litván állam törökellenes szövetségének létrejöttébe is. Ezt követően a szerző részletesen bemutatja Bécs utolsó oszmán-török ostromát és az ostromlott város sorsát eldöntő szeptember 12-i kahlenbergi csatát.

A negyedik fejezet – *A Szent Liga és a török kiűzése Magyarországról* (99–122. o.) – elején a Szent Liga 1684. évi megalapításáról, majd Buda 1684. évi sikertelen ostromáról olvashatunk. Ezt követően a magyarországi hadszíntér 1685. évi eseményeiről, így Érsekújvár keresztény kézre kerüléséről, a győztes táti csatáról és Thököly Felső-magyarországi Fejedelemségének felszámolásáról kapunk képet.

A kötet következő, ötödik része – *Buda ostroma és következményei* (123–162. o.) – Buda 1686. évi keresztény ostromát és szeptember 2-i keresztény kézre kerülését mutatja be. A fejezet másik hangsúlyos tematikai része a magyarországi törökellenes harcok 1687. évi folytatása. A fejezetrész a sikertelen eszéki hadműveletek után az augusztus 12-i harsány-hegyi (vagy más néven második mohácsi) csata eseményeit és annak politikai következményeit (az Oszmán Birodalom elmélyülő válságsorozatát, a balázsfalvai szerződés megkötését, a pozsonyi rendi országgyűlést és I. József pozsonyi koronázását) részletezi. Figyelemre méltó lehet az a bemutatásra kerülő (később nem realizálódó) politikai elképzelés, amely Lotaringiai Károlynak juttatta volna kárpótlásul elveszített hercegségeiért Erdély és Moldva területeit. (Mivel ténylegesen nem uralkodhatott Lotaringia és Bar hercegségében, ezért illette Lotaringiai Károlyt az utókor a „hercegség nélküli herceg" elnevezéssel.)[2]

A hatodik fejezet – *A lotaringiai herceg a kétfrontos háborúban* (163–176. o.) – az 1688–1689. évi eseményeket írja le. Lotaringiai Károly 1688-ban betegsége miatt kénytelen volt lemondani a magyarországi törökellenes hadszíntéren harcoló csapatok vezérletéről. A herceget a pfalzi választófejedelemség birtoklásáért 1688-ban kirobbanó háború ugyanakkor a nyugat-európai franciaellenes hadszíntérre szólította – az Augsburgi Liga csapatait vezetve újabb jelentős diadalokat ért el: 1689-ben bevette Mainz és Bonn városát.

[2] *Ferenc Tóth:* Le *Journal* de Charles V de Lorraine comme source pour l'histoire de la reconquête de la Hongrie sur les Turcs. *Histoire, Économie et Société*, 34. (2015) 3. sz. 91. o.

A szerző a hetedik könyvrészben – *Lotaringiai Károly öröksége* (177–198. o.) – a hadvezér halálának körülményeit és politikai örökségét mutatja be. Lotaringiai Károly 1690-ben hunyt el Welsben (Ausztria). Tóth részletezően ír a neves hadvezér betegeskedésének lehetséges okairól, s nem tartja kizártnak, hogy a visszatérő lázrohamokkal viaskodó herceg (a neves francia hadmérnökhöz, Sébastien Le Prestre de Vaubanhoz hasonlóan) maláriában szenvedett. Lotaringiai Károly földi maradványait végül 1700-ban Nancyban, a ferencesek templomában helyezték örök nyugalomra. A hadvezér 1688-ban készült végrendelete mellett a szerző bemutatja 1687-ben íródott politikai végrendeletét *(Testament politique de Charles duc de Lorraine et de Bar)* is. Ezen a ponton a Tóth részletezően vizsgálja ez utóbbi dokumentum felépítését, tartalmát, valamint politikai hatását. A testamentum arra tett javaslatot, hogy a Habsburg uralkodó mondjon le II. Károly halála esetén a spanyol trónról és inkább szilárdítsa meg közép-európai hatalmát: Itáliában törjön előre, a Magyar Királyságot pedig tegye választófejedelemséggé. Gazdasági elképzelései merkantilista alapokon álltak, az ipar fejlődését francia mesteremberek betelepítésével és nagy állami manufaktúrák megszervezésével akarta támogatni, valamint állást foglalt a köztehervisélés bevezetése mellett is. Katonai elképzeléseinek sorában egy állandó, 20 000 fős hadsereg felállítása is szerepelt, illetve segíteni akarta a sebesült és invalidus katonák ügyét. A fejezet zárásaként Károly elsőszülött fia, Lotaringiai Lipót herceg (1679–1729) életébe és annak a ryswicki békeszerződés (1696) által visszanyert hercegségeiben folytatott működésébe kaphatunk betekintést. Valamint feltárul az a történelmi folyamat is, amelynek eredményeként Lotaringiai Károly unokája, Lotaringiai (III.) Ferenc István herceg (1708–1765) házasságra léphetett Mária Teréziával.

A könyv utolsó, nyolcadik fejezete – *A herceg emlékezete* (199–212. o.) – a neves hadvezér mementójával foglalkozik. A rendelkezésre álló visszaemlékezések alapján elmondható, hogy Lotaringiai Károly alapvetően egyszerű, aszkéta életet élt, valamint mély vallásosság jellemezte. A körülötte kialakult kultuszt jól jellemezhetik a szerző által említett Beauvau márki memoárjai (1688–1689), Jean de La Brune életrajza (1691) vagy a Dom Miguel Gonzalva de Ponte által szerkesztett *Abrégé historique et iconographique de la vie de Charles V duc de Lorraine* című mű (1701) is.

Összegzésképpen a recenzens a bemutatott kötetet a kora újkori hazai hadtörténeti kutatás értékes és hiánypótló munkájának tartja. A könyv nyelvezetét nagyfokú irodalmi igényesség jellemzi, a fejezeteket 291 tételből álló hivatkozás kíséri. A felhasznált levéltári források, forrásközlések, nyomtatott régi munkák és szakirodalom jegyzéke 15 oldal terjedelmű. Érdemes megjegyeznünk, hogy Lotaringiai Károly életútján keresztül reprezentatív betekintést nyerhetünk a korszak Habsburg–francia vetélkedésének és a magyarországi visszafoglaló háborúnak az eseményeibe, valamint a kor katonai gondolkodásába egyaránt. A kötet kézbe vételét csak ajánlani tudjuk.

Polgár Balázs

POLGÁR BALÁZS

CSATA A HARSÁNY-HEGYNÉL (1687)
Háború, régészet és kulturális örökségvédelem

(HM Hadtörténeti Intézet és Múzeum, Budapest, 2020. 242 o. ISBN 978-963-5190-08-09)

A Jagelló-dinasztia és Szapolyai János korszakának politika és hadtörténeti szempontú felülvizsgálata és adott esetben az újraértelmezési lehetőségeknek a kidolgozása az utóbbi évtized magyar középkortörténeti kutatásaiban egyre nagyobb hangsúlyt kapott. Az ez irányú vizsgálati törekvéseket a mohácsi csata 500. évfordulójának közeledte különösképp aktuálissá teszi. 2018-ban az MTA Bölcsészettudományi Kutatóközpont és a Pécsi Tudományegyetem együttműködése mellett „Mohács 1526–2026: Rekonstrukció és emlékezet" címmel indult el az a nagyszabású projekt,[1] amelyben a szakértők természetesen interdiszciplináris keretek között, a teljesség igényével vállalták a megjelölt téma több tekintetben is újszerű módszereket felsorokoztató vizsgálatát. Továbbá olyan egyéb releváns kutatásokat is kilátásba helyeztek, amelyek nemcsak magának a mohácsi csatának a közvetlen eseményeit tanulmányozzák, hanem a szóban forgó időszak előzmény- és utótörténetének feltárásához is kapcsolódnak.

Polgár Balázs a HM Hadtörténeti Intézet és Múzeum régészeként alapvetően a csatatérrégészet angolszász módszereinek meghonosítására törekszik, és ezzel a kutatási profillal csatlakozott az említett projekt megvalósításához is. Munkaprogramjaként „az első (1526) és a második »mohácsi csata« (1687) interdiszciplináris régészeti vizsgálatát" jelölte meg. Ehhez a tematikához kapcsolódik a 2019-ben, az ELTE Történelemtudományi Doktori Iskolájában megvédett disszertációja, valamint a disszertációjának továbbdolgozásaként a HM Hadtörténeti Intézet és Múzeum gondozásában kiadott, itt ismertetendő monográfiája is.

A mű gerincét elsősorban a második mohácsi csataként is emlegetett, 1687. évi harsány-hegyi csata körülményeinek és eseményeinek interdiszciplináris feldolgozása alkotja. Elsődleges célja a releváns magyar és nyugat-európai írott és képi források feltárása, elemzése, adott esetben közlése,[2] a lokális emlékhelyek felkutatása

[1] A projekt hivatalos honlapja az alábbi linken érhető el: https://www.mohacs.btk.mta.hu/ (A letöltés időpontja: 2021. április 27.)

[2] Ezzel kapcsolatban érdemes megemlíteni Tóth Ferenc kapcsolódó vizsgálatait is. Tóth Ferenc az MTA BTK Történettudományi Intézetének tudományos tanácsadójaként vesz részt a „Mohács 1526–2026" projektben, kapcsolódó munkáiban főként a harsány-hegyi csata nyugat-európai írott és képi forrásanyagának a feltárásával és elemzésével foglalkozik. Legújabban lásd *Tóth Ferenc:* A „második mohácsi csata" igazi arca: Az 1687-es harsány-hegyi ütközet a párizsi Bibliothèque Nationale de France egy ismeretlen forrása alapján. *Hadtörténelmi Közlemények,* 133. (2020) 4. sz. 827–862. o.

és bemutatása, továbbá régészeti, hadtudományi, valamint geofizikai módszereket ötvözve magának a csatatérnek a lokalizálása, majd a releváns régészeti emlékek felszínre hozása és dokumentálása volt.

A monográfia első fejezeteiben a szerző a hadtörténeti régészet fogalmát, nemzetközi és hazai kezdeteit, valamint intézményesülését járja körbe. Érdekes, hogy míg a modern értelemben vett hadtörténeti régészet nemzetközi útnak indulását az amerikai Little Bighorn-i ütközet helyszínén végzett vizsgálatokkal 1984–1985-re datálhatjuk, addig a hazai kutatásban ez az időpont kitolódott a 2000-es évekre. Ugyanakkor ez egyáltalán nem azt jelenti, hogy a magyar kutatók az 1900-as években ne foglalkoztak volna már különböző harcok helyszíneinek a feltárásával. Stein Aurél például 1926-ban utazott Indiába, hogy Nagy Sándor hadjáratának nyomai után kutasson.

Polgár a nemzetközi és a hazai releváns kutatások összehasonlító elemzésére fűzte fel a csatatérrégészet módszertanának, a kora újkori csataterek kutatási eredményeinek és leletanyagának a bemutatását is. Továbbá az sem mellékes, hogy a mohácsi csatatér régészetének eddigi eredményeit, az ahhoz kapcsolódó lelőhelyeket is összefoglalóan ismerteti, mint a harsány-hegyi csatatér kutatásának előzményét és módszertani mintáját.

Az 1687. évi harsány-hegyi csata is a törökellenes visszafoglaló harcok eseménysorába illeszthető be. Buda 1686. évi ostromát és visszavívását követően a bécsi kormány Belgrád elfoglalását tűzte ki célul. Ez a harci események szempontjából azt jelentette, hogy 1687 júniusától kezdődően már a Dráva menti hadszíntérre helyeződött a hangsúly. A két hónapig tartó előcsatározásokat a keresztény sereg augusztus 12-én egy nagy győzelemmel zárta le a Harsány-hegy térségében. Ezt követően, ahogy a hadszíntér haladt előre, 1688-ban már Belgrádot is sikerült visszafoglalni.

A Villányi-hegységhez tartozó Harsány-hegynél aratott fényes keresztény győzelem a magyarországi visszafoglaló háborúk egyik nagyon hangsúlyos állomását jelentette. A csata hadtörténeti jelentőségét tekintve szinte érthetetlen, hogy annak emlékezete valójában miért nem él markánsabban a magyar köztudatban. A széleskörű szakirodalmi ismeretanyagra épülő historiográfiai áttekintés rámutat arra, hogy a téma a tudományos érdeklődés középpontjába is csak viszonylag későn került. A 20. század első felében ugyan már jelentek meg a csatáról különböző elemző munkák, a hazai hadtörténeti kutatásában az első jelentős fordulat az esemény 300. évfordulójának alkalmából következett be, de az igazi áttörést, úgy tűnik, csak a 2010-es évek hozták meg.

Jelen munkában nemcsak a korábbi vizsgálatokról és az azokból eredő általános következtetésekről kapunk összefoglaló képet, hanem ezeket új eredményekkel gyarapítva Polgár átfogóan bemutatja a csatának az eddigiek során feltárt írott, primer és szekunder forrásanyagát (hadinaplók/naplók, levelezések/diplomáciai jelentések, valamint különböző történeti feldolgozások) is. Ezek közül Sir Rycaut angol diplomata és a francia katonai karriert befutott James Fitz-James angol, valamint francia nyelvű csataleírásait és azok magyar nyelvű fordítását a mű függelékében adja közre a szer-

ző. Emellett felhívja a figyelmet a korabeli képi ábrázolások mint hadtörténeti források vizsgálatának fontosságára is. A gyakran fiktív elemeket felvonultató alkotások mellett ugyanis léteznek olyan hiteles ábrázolások (csataképek, térképek) is, amelyek a csatában részt vevők különböző beszámolóin és vázlatrajzain alapulnak.

A számba vett forrásbázis a Habsburg Birodalom első és második katonai felmérésével kiegészítve természetesen elengedhetetlen volt a csatatér lokalizációjához, valamint a korabeli csatatértáj lehetőség szerinti meghatározásához. A terepazonosítás során a szerző pontosan ismerteti a Harsány-hegy arculatában a különféle gazdasági és katonai tevékenységeknek köszönhetően napjainkra bekövetkezett változásokat is. A kutatásmódszertan logikai felépítésének utolsó állomását nyilvánvalóan maguk a – már beazonosított csatatéren végrehajtott – régészeti ásatások és az ezek során keletkezett sokszínű leletanyag (a csatához nem köthető, korábbi korokból származó tárgyi emlékek, tüzérségi emlékek, lószerszámok, ruházati emlékek, pénzérmék) vizsgálatai képezték. A szerző régészeti munkájának egyik alapvető érdeme, hogy nemcsak beazonosította és rendszerezte a terepi kutatások során talált lövedékeket, hanem – egy külön kutatási projekt keretein belül Németh Balázzsal – lőkísérletet végezve a ballisztikai tulajdonságokat, tehát a különböző lövedékek találati pontosságát és az azok által okozott seb nagyságát is megvizsgálta.

Polgár nem kevés figyelmet fordít a csatatér mint kulturális örökségi helyszín örökségvédelmi és terepkutatási lehetőségeinek gyakorlati és jogi szempontú bemutatására is. A csatatérturizmus talán a közgondolkodásban is egyre elterjedtebb jelenséggé válik. Az Egyesült Királyságban már az 1990-es évek elején elindultak azok a központosított próbálkozások, amelyek a közvélemény figyelmét is a csatatérekre irányították. Az ott folyó munka egyik fontos elemét képezte a turizmus számára is hasznosítható csatatérregiszternek az összeállítása. Hazánkban egy ilyen nyilvántartás elkészítése örömteli módon illeszkedik a HM Hadtörténeti Intézet és Múzeum jelenleg tervezett régészeti projektjeihez is. Ugyanakkor ahhoz, hogy maga a csata történelemalakító szerepe fokozottan felértékelődjön és ezzel együtt végérvényesen rögzüljön a kollektív történelmi emlékezetben, korántsem elég azt egy regiszterben számon tartani. Ahogy a szerző azt részletesen kifejti, szükség van a csatatér úgynevezett szakralizációs folyamatának végbemenetelére is, aminek része az emlékműállítás, megemlékezések tartása, valamint a csata és a csatatér szimbolikájának minél több felületen és minél szélesebb körben való megismertetése is. A Magyarországon elindított népszerűsítő és szakralizációs folyamatokban, nem meglepő módon, a mohácsi csatatér jár az élen. Az 1526-os eseményhez kötődő emlékpark monumentalitását és építészeti megoldásait tekintve is kiemelkedik a többi hazai emlékhely közül.

A harsány-hegyi csatatér esetében is már kimutathatóan megkezdődött a szakralizálódás. 2014-ben ugyanis felállították a csata emlékművét, továbbá az eddig feltárt ismeretanyaghoz kapcsolódó publikációk is egyre növekvő számban jelennek meg. Az évfordulós megemlékezések pedig egyre inkább nemzetközi jelentőségű

események, mint amilyen 2018-ban is zajlott, amikor a Németországi Szövetségi Köztársaság közreműködésével avattak fel egy újabb, a csata emlékét őrző alkotást a Nagyharsányi Szoborparkban.

Az általunk ismertetett monográfia tehát a hazai csatatérkutatást több szempontból is megalapozó műnek tekinthető. Érdeme nemcsak az események rekonstrukciójában, a forrásközlésekben és a régészeti leletanyag ismertetésében rejlik, hanem az angolszász mintákra építkező fogalombázis bemutatásában is, amelynek az elsajátítása hozzásegítheti a kutatókat az eddigieknél még összetettebb keretekben gondolkodó csatatérvizsgálathoz. Emellett meghatározó jelentőségű, hogy a Harsány-hegy térségében végzett kutatások tovább pontosították a csatatér különböző igazodási pontjainak földrajzi elhelyezkedését, ami remek lehetőséget biztosít a terepi munkák későbbi folytatásához is.

Szanka Brigitta

HERMANN RÓBERT

A RENDSZERVÁLTÁSTÓL A MEGTORLÁSIG
Tanulmányok az 1848–49. évi forradalom és szabadságharc történetéről

(Line Design Kiadó, Budapest, 2020. 282 o. ISBN 978-963-480-017-0)

A Line Design Kiadó *'48-as Könyvtár* című sorozatában az 1848–49-es forradalom és szabadságharc történetével foglalkozó szerzők munkái jelennek meg. A sorozat egyik újabb tagja Hermann Róbert *A rendszerváltástól a megtorlásig* című tanulmánykötete, amelybe a szerző már korábban publikált tanulmányai kerültek. Az 1848–49-es szabadságharcnak nem nagyon van olyan részlete, aspektusa, amellyel Hermann Róbert ne foglalkozott volna már korábban, és a bemutatandó kötetben szereplő írások mindegyike szorosan illeszkedik a szerző kutatási területéhez. (A szabadságharcot követő megtorlások témájáról kiadott önálló monográfiát is, amely a jelen munkánál bővebben tárgyalja a megjelölt témát.) Az írások jó része a 2010-es években jelent meg, de találunk a kötetben a '90-es években napvilágot látott munkát is. Az eredeti tanulmányokhoz képest néhol kisebb átdolgozások történtek, ám érdemben egyiken sem kellett módosítani – mint azt a kötet bevezetőjében (7. o.) olvashatjuk.

A kötet három fő témakör köré épül fel. Az első 1848–49 távlatai és az alkotmányozás folyamata, amely az indító két szöveg gerincét adja. A második meghatározó témakör a '49-hez kapcsolódó számonkérés és megtorlás, a harmadik pedig a belső ellentétekre, főleg az 1848–49-ben lezajlott etnikai és antiszemita konfliktusokra koncentrál. Hermann Róbert sokrétű tudományos érdeklődését mutatja, hogy ebben a kötetben sem csak szűken vett hadtörténeti témájú tanulmányokat közöl, hanem

1848–49 összefüggő kérdéseit igyekszik feltárni, köztük olyan kérdéseket is, amelyek magát a rendszerváltozást is érintik. Természetesen a fenti három témakörbe kevéssé besorolható tanulmányok is színesítik a kötetet. E körbe tartozik például egy-egy tanulmány a magyar király harcáról az osztrák császár ellen, a polgári és katonai hírszerzők tevékenységének bemutatása, vagy az 1849–50 során lezajlott kivégzések vizsgálata és néhány, ezekhez kapcsolódó mítosz megcáfolása. Figyelemre méltó érdekessége a könyvnek a *Nem jön az orosz* című fejezet, amelyben a szerző egy kontrafaktuális írásban elemzi, hogy szerinte mi lett volna a vélhető kimenetele a szabadságharcnak abban az esetben, ha Oroszország nem avatkozott volna be Ausztria oldalán a harcba. Ez a fejezet meggyőzi az olvasót arról, hogy Hermann Róbert számára a történetírás egyúttal izgalmas „játék" is, és hogy az ilyesféle szellemi játéknak is szabad időnként teret adni.

Úgy tűnhet, hogy a szerző „hazabeszél", amikor a könyve elején leszögezi, az 1848-ban bekövetkezett rendszerváltozáshoz nem sok jelentősebb esemény akadt a magyar történelemben. Talán csak a Szent István-i államalapítás és az ahhoz kapcsolódó változások tekinthetőek nagyobb léptékűnek – noha szerinte az 1945–47-es és az 1989–90-es eseményekben megvolt a potenciál, de nem biztos, hogy maradéktalanul beváltották a hozzájuk fűzött reményeket. Külön kiemeli, hogy hatalmas eredmény volt a jobbágyfelszabadítás és számos ezzel együtt bevezetett egyéb intézkedés, értékelése szerint tulajdonképpen ez egy sikeres rendszerváltás volt. 1848-ban megteremtették a polgári átalakulás alapjait, és ezt a folyamatot már a Habsburg-dinasztia sem akarta visszafordítani 1849-et követően. Ugyanis a társadalom jelentős része profitált a változásból, amit még a nemesség is el tudott fogadni, még ha nagyrészt kényszerűségből is. Kulcsfontosságú tényezőként értékeli Hermann az áprilisi törvények megszületését, amelyek keretében kardinális kérdés volt az újonnan alakult kormány kompetenciáinak tisztázása, a különböző jogkörök elosztása is. Ezen folyamatok következményként jelentős társadalmi és gazdasági változások is elindultak.

A *Rendszerváltás 1848-ban, számonkérés 1849-ben* című fejezet nem elsősorban az intézményrendszerben történt változással kíván foglalkozni, inkább a változás személyi következményeit mutatja be. Elsőként a központi igazgatás személyi állományáról ad képet. Ezek alapján elmondható, hogy a legtöbb területen, így a belügy, a pénzügy, a hadügy területén is szép számmal képviseltették magukat a régi rend tagjai – nyilvánvalóan azért, mert szakértelmükre az új, független magyar kormánynak is szüksége volt. A közigazgatást érintő fluktuációt a szerző táblázat formájában mutatja be (58–62.), amelyben a vármegyék főispáni tisztségében bekövetkezett személyi változások szerepelnek. A hadügyi igazgatás átszervezése kemény diónak bizonyult az új kormányzat számára. Ugyanis sok császári tiszt nem szívesen engedelmeskedett a magyar kormánynak, vagy csak éppen annyira, amennyire feltétlenül muszáj volt. Ám az olvasó szempontjából ennél is érdekesebb részletekkel szolgál a fejezet második része, amely az 1849-ben bekövetkező számonkérések jogi megalapozását, megvalósítását,

valamint elszenvedőit és a megtorlás hatásosságát taglalja. A megtorlás során a császári hatóságok a jól bevált eszközökhöz folyamodtak, úgymint vagyonelkobzás, várfogság, kivégzés, de egy ideig tervben volt az is, hogy a lázadók egy részét az Orosz Birodalom egy távoli szegletébe, a Kamcsatka-félszigetre deportálják, amennyiben azt a cári hatalom engedélyezi. Azonban ez végül nem valósult meg.

Ami a hadbírósági eljárásokat illeti, a szerző nem szolgál pontos adatokkal, ugyanakkor leszögezi, hogy ezek számát nem nagyon lehet megbecsülni, hiszen számos hadbíróság jegyzőkönyve nem maradt fenn, vagy az azóta eltelt több mint másfél évszázad során elveszett. A fejezetben a megtorlás értékelése nagy hangsúlyt kap. A szerző szerint tulajdonképpen nem érte el a célját, hiszen a cél folyamatosan változott, sőt néha *ad hoc* jellegűvé vált. A kivégzések pedig azt üzenték, hogy a hatalom erővel kíván érvényt szerezni akaratának. Így pedig a szabadságharc vége nem hozott megnyugvást, hiszen továbbra is komoly ellenállás mutatkozott a hatalommal szemben, olykor aktív, máskor passzív formában, de hosszú ideig fennmaradva. Lényegében a kiegyezésig ez határozta meg az osztrák–magyar viszonyt. Végső soron a megtorlás értelmét az is megkérdőjelezi, hogy a kiegyezés után jelentős számban kerültek olyan személyek hatalomba, akiket 1849–50 folyamán a császári hatóságok valamilyen formában büntettek.

A kötet ezt követően az etnikai konfliktusok és az antiszemita jellegű mozgalmak hangsúlyos témakörét járja körül. A szerző szerint a magyar–szlovák viszonylatban nem volt tapasztalható érdemi szembenállás. A szlovákság döntő része a magyar ügy mellett állt, vagy épp közömbös volt iránta. Természetesen meg kell említeni a császári oldalon álló Szlovák Légió létét, de ennek nem volt túl jelentős szerepe a szabadságharc során. Egy fokkal élénkebb volt a magyar–horvát viszony, főként azért, mert 1848-ban Jellasics, a frissen kinevezett horvát bán, a császár engedélyével fegyveres harcot kezdett a magyar kormány ellen. A Magyarországra betörő horvát csapattestek atrocitásokat követtek el a magyar és német lakosság ellen, ennek hatására a lakosság bosszúhadjáratot folytatott a horvát katonaság ellen. Ám véleményem szerint ezek az adok-kapok jellegű harcok kevéssé tekinthetők etnikai indíttatásúaknak, inkább csak az atrocitások és az azokra adott reakciók mentén értelmezendők.

Egyértelműen etnikai konfliktus figyelhető meg ugyanakkor a magyar–szerb és a magyar–román viszonyban. A szerbekkel a viszony elmérgesedése főként oda vezethető vissza, hogy a kinevezett magyar kormány nem kívánta elismerni a szerbeket önálló nemzetként, hiszen akkor nekik is lehetett volna önálló országgyűlésük. Ebben a helyzetben a két fél elbeszélt egymás mellett egészen addig, amíg már nem lehetett tárgyalás útján rendezni a kérdést, csak fegyverekkel. A harcok során mindkét oldal fegyveresen lépett fel a polgári lakossággal szemben is. A magyar–román konfliktust ugyanakkor sokkal nagyobb mértékben jellemezték a civilek elleni atrocitások és irtóhadjáratok, amelyekben a magyarság elleni kegyetlenkedések voltak többségben, de a román lakosság is szenvedett el veszteségeket. A fejezet végén hozott számadatok

(106–107. o.) is alátámasztják azt, hogy a magyar lakosság ellen elkövetett mészárlások sokkal nagyobb szabásúak voltak, mint az ezekre adott megtorló akciók, hiszen összegségében jóval több magyar civil áldozata volt Erdélyben a szabadságharcnak, mint román.

Bár nem tekinthető etnikai konfliktusnak, mindazonáltal a kötet képet ad az 1848–49-es antiszemita mozgalmakról is. Az 1840-es években már voltak törekvések arra, hogy a zsidók helyzetét valamelyest rendezzék, hogy ők is rendelkezzenek bizonyos politikai és vallási jogokkal. Azonban 1848-ban a közgondolkodás még nem tartott ott, hogy a zsidók is egyenlő jogokat kapjanak – olyan jogokat, amelyekkel a többségi társadalom már rendelkezett. A szabadságharcot megelőzően főként a társadalom alsóbb rétegeiben volt érezhető a zsidóellenesség, leginkább azért, mert őket okolták a rossz gazdasági helyzetük miatt. Ezért is volt nehézkes a zsidók beilleszkedése a szabadságharcba. Jó példa erre az, hogy a nemzetőrségben sem tűrték meg a kevert alakulatokat, hiszen a zsidóknak külön csapatban kellett harcolniuk, ahol csak zsidók voltak. Több zsidóellenes atrocitásra is sor került országszerte. Ilyen volt Pozsonyban is, ahol márciusban nem engedték a zsidók csatlakozását az alakuló nemzetőrséghez, majd az indulatok csillapítása miatt néhány zsidókat korlátozó intézkedést is bevezettek. Több vidéki városban, például Pécsett vagy Temesváron arra is sor került, hogy számos zsidó lakosnak ki kellett költöznie a városból. A márciusban felálló Magyar Országos Ideiglenes Bizottmány utasította a vidéki hatóságokat, hogy tegyenek meg mindent a zsidók elleni atrocitások megelőzéséért és a társadalmi feszültség enyhítéséért, mivel semmi szükség nem volt a belső széthúzás erősödésére. Továbbá azt is közreadta a Bizottmány, hogy jelenleg nem aktuális a zsidóság emancipációja, tehát nincs ok ellenük szervezkedni, de az élet- és vagyonbiztonság joga őket is megilleti, és ezt szigorúan be is kell tartani. Azonban április végéig még ennek ellenére is akadtak zsidóellenes megmozdulások, főként Vas, Zala és Veszprém megyékben. 1848 nyarára valamelyest fordult a helyzet, főként a délvidéki harcok miatt, ugyanis az összecsapásokban részt vettek olyan nemzetőr alakulatok, melyek tagjai között már voltak zsidók is. Ez pedig végső soron mégiscsak az emancipálódás egyik jele volt. Helyzetük jogilag végül 1849 júliusában rendeződött, amikor a Szemere-kormány egyenjogúsította a zsidóságot Magyarországon.

A kötet *Nem jön az orosz* című – számomra legmegragadóbb – fejezetében a szerző egy be nem következett eseményt és annak vélhető következményeit tárgyalja. Hermann szerint a történész dolga a leíráson túl az is, hogy rekonstruálja a források alapján, miért éppen az következett be, ami, és miért nem más? Ez a fejezet arra tesz kísérletet, hogy bemutassa, mi történhetett volna, ha nem avatkoznak be az oroszok 1849-ben. Azért épp ezt emeli ki a szerző, mert szerinte ez az esemény nem volt törvényszerűen benne a szabadságharcban. A tavaszi hadjárat következtében patthelyzet alakult ki, mert egyik fél sem volt elég erős, hogy döntő győzelmet arasson, ezért mindkét oldalon erős szövetségesre lett volna szükség, azonban ilyet csak a császáriaknak

sikerült találniuk. Érdekes olvasni Hermann fejtegetéseit arról, hogy miként hathatott volna a magyar szabadságharcra, ha az észak-itáliai helyzet máshogy alakul. Kifejti azt is, hogy amennyiben a német helyzet eszkalálódott volna, Oroszország nem tudott volna segítséget nyújtani Ausztriának, mivel ez lekötötte volna a figyelmét. A fejezet azzal a lehetséges forgatókönyvvel zárul, hogy bár egyik fél sem tudja legyőzni a másikat, a magyar sikerek és a nemzetközi helyzet képlékenysége arra vezetik az osztrák felet, hogy tárgyalni kezdjen a magyarokkal. Ennek eredményeként 1850 elején megkoronázzák I. Ferenc Józsefet a magyar koronával, cserébe pedig a király orvosolja a magyarok sérelmeit. Új magyar kormány áll fel, létrejön az önálló magyar hadsereg is, ám ami a legfontosabb, hogy megszületik az Osztrák–Magyar Monarchia. Ezzel a kimenetellel pedig a szerző szerint éveket nyertek volna a felek.

Hermann Róbert e tanulmánykötetének a gyűjteményes jellege az erőssége, vagyis hogy korábban már máshol önállóan megjelent írások egymás mellé rendezve kerülnek újra bemutatásra. A szerző feltehető szándéka, hogy így a szabadságharc kevéssé ismert témáit, mint például a rendszerváltás, a személycserék, a kémkedés, az antiszemita mozgalmak stb. kérdését a nagyközönséggel is megismertesse. Hiszen a most összegyűjtött tanulmányok jórészt időben elszórva, tudományos folyóiratokban jelentek meg, amelyeket leginkább csak a szakmai érdeklődők ismernek. A kötet egyértelmű erényei közé tartozik a mértéktartás is, a szerteágazó témák közül mindegyik megfelelő teret kap. Ugyanakkor kellő mélységben enged betekintést a különböző témákba ahhoz, hogy kedvet csináljon azok további, alaposabb megismerésére.

Nagy Kristóf

SZABÓ SÁNDOR

KUNSZENTMÁRTONIAK A NAGY HÁBORÚBAN

(Délvidék Kutató Központ, Szeged, 2020. 403 o. ISBN 978-615-80163-4-6)

„…számolni kell a háborúnak
a társadalmi élet összes viszonyait
felforgató rettentő hatásával.”
(Tisza István, 1914. augusztus 2.)[1]

2014-től a Nagy Háború történetének kutatása óriási lendületet kapott. A világ legtöbb országában centenáriumi megemlékezések kezdődtek a háborús évek eseményeinek felelevenítésére. Ez alól Magyarország sem kivétel: 2013-ban a kormány által élet-

[1] A miniszterelnök levele a katonai mentesítésekről. MNL OL K 255–1914–5–3044. – Gépelt, aláírt másolat.

re hívott Első Világháborús Centenáriumi Emlékbizottság kapta meg feladatául az évfordulós ünnepségsorozat lebonyolítását. A fentiek alkalmából számos szakmunka és kiadvány igyekezett elemezni a „20. század őskatasztrófáját”[2], s a nagy mennyiségű publikációnak köszönhetően jelentős kutatási eredmények születtek.

Ezen munkák és eredmények sorába illeszkedik Szabó Sándor *Kunszentmártoniak a Nagy Háborúban* című, levéltári forrásokra, naplókra és levelekre épülő monográfiája. A könyv az első fejezet kivételével eltekint a tágabb, politika- és hadtörténeti eseményektől, ezek ismertetésekor pedig jórészt a maga által megszabott szűk keretek között marad. Ez abból adódik, hogy a szerző alulnézetből igyekszik bemutatni a háborút. Nem a katonai cselekedetek és a világpolitika foglalkoztatják, hanem a hátország mindennapi csatái, a hétköznapi emberek, valamint az alföldi kisváros, Kunszentmárton sorsa.

A monográfia hiánypótló munka, amely a szerző kutatásainak köszönhetően árnyalja a település világháborús részvételéről kialakított képet, emellett pedig számos új információt is hordoz. Szabó a túlnyomórészt publikálatlan források feldolgozásával 169 olyan katonára bukkant, akik az 1929-es kiadású *Kunszentmártoni hősök albumá*ban[3] nem szerepeltek, emellett pedig – ahol lehetségesnek bizonyult – igyekezett a katonák életútját is ismertetni. Mivel sokáig lehetetlen volt kellőképpen megemlékezni a háború borzalmairól, ezzel a munkával Szabó Sándor a történetírás egyik nagy adósságát törleszti. A fenti állításunkat bizonyítja, hogy hosszú idő óta ez az első olyan kunszentmártoni helytörténeti munka, amely az „egyszerű emberre” építve, objektíven ismerteti az eseményeket.

A több mint 400 oldalas kötet – az előszón kívül – hat fejezetből áll. Az előszóban a szerző a könyvének célját szűkszavúan ismerteti. Bár a célkitűzés nemes, hiszen emléket szeretne állítani a kunszentmártoni honvédeknek, a recenzens véleménye szerint az előszóból hiányoznak a világosabban meghatározott célok, emellett pedig a bizonyítani kívánt hipotézisek is, ezt pedig valamelyest a módszertan is tükrözi. Továbbá, úgy véljük, hogy érdemes lett volna néhány bekezdés erejéig a módszertani kérdésekkel is foglalkozni, az esetleges nehézségekről az olvasóközönséget tájékoztatni. Mindennek hiányát csak azért nem érezzük olyan súlyosnak, mert a *Harcok mezején* című fejezet első bekezdései részben megválaszolják a felmerülő kérdést.

Az első fejezet egy történelmi áttekintést ad, amelyben a hangsúly a hadtörténeti kérdéseken van. Szabó Sándor röviden ismerteti az Osztrák–Magyar Monarchia haditerveit, de emellett a Monarchia katonái által megjárt frontok eseményeit is felvázolja. A fejezet könnyebb megértése érdekében a szerző hadszíntér-térképeket használ a munkájában, ezekre a szövegben hivatkozik is, és bár nem mindig támogatják

[2] *Kennan, George F.:* The Decline of Bismarck’s European Order: Franco-Russian Relations, 1875–1890. Princeton, 1979. 3. o.

[3] Kunszentmártoni hősök albuma. Szerk. *Mezey Lajos.* Kunszentmárton, 1929.

a szerző érveinek a megértését, az ábrák mégis hasznosnak bizonyulnak, mivel segítik az események térbeli elhelyezését. A recenzensnek ennek ellenére hiányérzete támad, ugyanis a térképeken nincs szemléltetve, hogy a kunszentmártoni katonák a frontok mely szakaszán harcoltak. Ez a fejezet a fentiek miatt nem sok újat tesz hozzá jelenlegi ismereteinkhez, de mivel a szerző feltételezett célja a keretbe foglalás volt, így ez nem feltétlen jelent gondot.

A második fejezetben Szabó ismerteti a hadüzenet hírének hatását a lakosságra, emellett pedig az általános mozgósítás fogalmára is igyekszik magyarázatot adni – ennek fontosságát illetően egyetértünk a szerzővel. A fejezetben továbbá szó esik a sebesültek ellátásáról, a hadikórház felállításáról és működéséről, az adakozásokról, de Szabó a beszolgáltatások mellett sem megy el szó nélkül. A könyv ezen szakaszában komoly hangsúlyt kap a katolikus templom három harangjának lefoglalása, az esemény lakosságra gyakorolt lelki hatása.

A *Harcok mezején* címet viselő fejezetben a szerző röviden kitér a módszertani kérdésekre, majd folytatja az általa fontosnak ítélt tények ismertetését.

A következő fejezet a különböző hadszíntereket megjárt katonák névsorát tartalmazza, rövid életrajzi adatokkal kiegészítve. A fejezetből egyértelműen kiderül a szerző hatalmas gyűjtőmunkája. Ennek kiegészítéseként a recenzens szerint érdemes lett volna egy statisztikát készíteni, amelyben a szerző összesíteni tudta volna, hogy a katonák milyen arányban estek el valamely frontszakaszon, vagy mely területeken kerültek hadifogságba. Az sincs összesítve, hogy a kunszentmártoniak mely alakulatokban teljesítettek harctéri szolgálatot, így az erre vonatkozó következtetéseket rendszerint az olvasónak kell levonnia. Mindez természetesen nem rontja számottevően a munka minőségét, de úgy gondoljuk, hogy a könyv esetleges bővítése kapcsán erre mindenképp érdemes lenne kitérni.

A kötet utolsó előtti fejezete nem más, mint egy forráskiadvány, amely célja, hogy a katonák szemén keresztül láttassa a világháborús eseményeket. A monográfia ezen részében világháborús levelek, naplók, versek olvashatók. Bár a fejezet mintegy 200 oldalt ölel fel, és számos harctéri és hadifogságbeli tapasztalat kapott helyet benne, az olvasónak mégis hiányérzete támad az oldalak átlapozásakor. Ennek oka legfőképp a magyarázó lábjegyzetek elmaradása, amelyek megkönnyíthették volna a források megértését, azok térbeli és időbeli elhelyezését.

A *Kunszentmártoni események a háború után* című fejezetben a szerző a város háború utáni jelentősebb történéseit helyezi előtérbe, a fő hangsúly az emlékezetpolitikára kerül. Az események ismertetése kronológiai sorrendben zajlik, így érthetően az első nagyobb érintett téma a román megszállás. A szerző kortárs leveleket idézve igyekszik bemutatni a helyzetet, bár ezen primer források esetében is hiányolja a recenzens a magyarázó lábjegyzeteket. Szerencsére a megszállók tevékenységét részletesebben bemutató rész valamelyest orvosolja a hiányt. Ezt követően a szerző röviden ismerteti a rokkantak javára folytatott gyűjtéseket és azok eredményeit.

A szerző kutatómunkájának köszönhetően – szűkszavúan ugyan, de – nyomon követhetjük a város háború utáni újjáépítését. Ehhez kapcsolódóan Szabó több eseményt is kiemel. Ilyen például a Körös hídjának 1921. márciusi megépítése, majd 1925-ös megerősítése.

Ami a hősökre való emlékezés kérdéskörét illeti, a szerző a témának komolyabb figyelmet szentel. Kiemeli, hogy 1922-ben a városi izraelita közösség emléktáblával emlékezett meg a háború zsidó hőseiről. A fejezetből az is kiderül, hogy emlékezetpolitika szempontjából az 1929-es év komoly jelentőségű volt. Ekkor készült el a *Kunszentmártoni hősök albuma,* amelyben összegyűjtötték az akkor ismert elesett katonák adatait. A megemlékezéssorozat ugyanebben az évben tovább folytatódott: a város 500 fát ültettetett az elesett katonák emlékére. Ezt követően, 1929 novemberében, József főherceg[4] jelenlétével sor került a *Hősök szobrá*nak átadására, majd 1935-ben megtörtént az országzászló felavatása is.

A munka egy rövid összefoglalóval zárul, amelyben a szerző röviden elemzi a forrásokat, kiemelve azok főbb jellemzőit és fontosságát. Szabó Sándor helyesen világít rá a háború társadalomra gyakorolt hatására, az eredményt talán a népszámlálási adatok tehetik leginkább kézzelfoghatóvá. Ezekből kiderül, hogy egy-egy település esetében a háború hatására milyen irányt vett a népesség számának alakulása.

Összefoglalóan elmondható, hogy a szerző szakszerűen, levéltári forrásokra építve dolgozza fel Kunszentmárton első világháborús történetét. Többnyire jól használja ki a forrásokban rejlő lehetőségeket, ugyanakkor helyenként egy bővebb elemzés, a források magyarázó lábjegyzettel történő gyakoribb ellátása javíthatott volna a munka színvonalán. A kötet segíti az olvasót abban, hogy Kunszentmárton történetén keresztül árnyaltabb képet kapjon a háborúnak a hátországra gyakorolt hatásáról is.

Gorcsa Oszkár

HORVÁTH JENŐ

OLASZORSZÁG AZ ELSŐ VILÁGHÁBORÚBAN

(Nagy Háború Kutatásáért Közhasznú Alapítvány, Budapest, 2021. 334 o. ISBN 978-615-80862-2-6)

Horváth Jenő történész, az Eötvös Loránd Tudományegyetem Bölcsészettudományi Karának oktatója, majd a Budapesti Corvinus Egyetem nyugalmazott docense hatalmas – a nemzetközi diplomácia történetére vonatkozó – tapasztalattal írta meg az *Olaszország az első világháborúban* című művét, amely a Nagy Háború Kutatásáért

[4] Habsburg–Lotaringiai József Ágost.

Közhasznú Alapítvány gondozásában jelent meg. Korábban több önálló, a nemzetközi kapcsolatok és az európai integráció történetével összefüggő írásán kívül számos monográfiába, kötetbe írt egy-egy fejezetet az Olasz Királyság 19–20. századi történetéről, most pedig önálló kötetet szentelt a címben foglalt témának.

A szerző a könyv előszavában megemlíti, hogy azóta foglalkoztatja az első világháború, mióta gyermekkorában először hallott az akkortájt csak „Nagy Háborúként" jellemzett világméretű konfliktus történetéről. Ez az érdeklődés, valamint a releváns hazai szakirodalom[1] hiányosságai szolgáltak motivációként a kötet megírásához. Horváth munkája átfogóbb, időben kiterjedtebb (lényegében a Risorgimentótól Mussolini fellépéséig tárgyalja a történéseket), felépítése pedig határozottan új.

A kötet az *Előszó*ra és öt fejezetre tagolódik, melyek elszakadnak az első világháború történetéről szóló monográfiák hagyományos, időrendi, általában az egyes esztendők eseményeit követő struktúrájától, ehelyett a szerző a jóval meghatározóbb vezérkari főnökök személyéhez kötötte az időszakokat (leszámítva természetesen a világháború első évét, a semlegesség időszakát).

Az első nagy fejezetben – *Előzmények* – a szerző az Olasz Királyság helyzetét tárgyalja a 19. század második felében, különös tekintettel a gazdasági és társadalmi, illetve bel- és külpolitikai változásokra. Horváth Jenő méltán emeli ki Giovanni Giolitti (1842–1928) személyét a Risorgimentót követő időszakban, aki előbb belügyminiszterként, majd miniszterelnökként 1901 és 1914 között fémjelezte a liberális Olaszország történetét. Az olasz „belle époque" (vagy magyarosan a „boldog békeidők") alatti években Giolitti reformpártiként és liberálisként Olaszország higgadt, békés modernizációját kívánta megvalósítani, amely kevésbé volt összeegyeztethető a külpolitikában megjelenő terjeszkedési igénnyel. Utóbbi megvalósítására a fiatal Olasz Királyság szövetségeseket, illetve barátokat szerzett. (Ez volt az ún. valcerezés mint diplomáciai módszer.) A szerző rámutat, hogy a kétarcú külpolitika egyrészt az ország földrajzi helyzetével, másrészt csekélyebb gazdasági és katonai potenciáljával magyarázható. A sokáig békepárti megközelítést 1908 után egy agresszívabb felfogás váltotta, s mivel Olaszország jó érzékkel képes volt megszerezni a nagyhatalmak támogatását, az Olasz Királyság támadást intézett az Oszmán Birodalom ellen (olasz–török háború, 1911–1912). A katonai siker ellenére a széleskörű elégedetlenség következtében Giolitti elveszítette a parlament bizalmát, és 1914-től a konzervatív Antonio Salandra (1853–1931) követte a miniszterelnöki székben.

A háború kitörésének közvetlen előzményeit illetően a szarajevói merénylet (1914. június 28.) kapcsán Horváth beszámol egy érdekes telefonbeszélgetésről San Giuliano (1852–1914) külügyminiszter és Salandra miniszterelnök között. A szerző rámutat,

[1] *Szabó László:* Doberdo, Isonzo, Tirol. Budapest, 1977.; *Szabó László:* Piave 1918. Budapest, 1986.; *Bencze László: A Piave-front.* Budapest, 2003. (A két utóbbi az 1918. júniusi második piavei csatához vezető előzményeket, a csata lefolyását, valamint annak következményeit tárgyalja.)

hogy miközben a nemzetközi diplomáciában csupán találgattak a merénylet lehetséges következményeit illetően, addig az 1882-es hármas szövetség megkötése óta velük szövetséges Osztrák–Magyar Monarchia titkolózott az Olasz Királyság irányában a szándékaira/terveire vonatkozóan. Bár Bécs területeket ígért Románnak, ha az kedvező módon lép fel mellette egy kibontakozó háborúban, az olasz külügyminiszter még bízott a fegyveres konfliktus elkerülésének lehetőségében. Azt azonban San Giuliano előre és határozottan jelezte, hogy ha mégis kitör a háború, nem fog részt venni benne, a területi kompenzáció pedig amúgy is megilletné a hármas szövetségben foglaltak alapján.

A könyv második fejezetében – *A semlegesség időszaka (1914–1915)* – a háború kitörésétől (1914. július 28.) az Olasz Királyság hadüzenetéig (1915. május 23.) tartó időszak legfontosabb eseményeit tárgyalja kimerítően a szerző. Rávilágít, hogy az olasz semlegesség elsősorban azzal magyarázható, hogy a Monarchia előzetesen nem tájékoztatta terveiről Olaszországot, illetve hogy Bécs volt a támadó fél a kibontakozó konfliktusban, így érvényüket vesztették az alapvetően védelmi jellegű hármas szövetségben foglaltak. Rendkívül fontos a szerző azon megállapítása, miszerint a semleges magatartás ennélfogva nem egyenértékű a szövetség elárulásával.

A küzdelem első hónapjaiban az Osztrák–Magyar Monarchia és Németország kevésbé törekedett a harmadik szövetséges meggyőzésére, hiszen az olasz semlegesség a kisebbik rosszat jelentette számukra. Az antant ellenben már 1914 augusztusában „megkörnyékezte" a látszólag hezitáló semleges országot, hogy fényt derítsen annak háborús céljaira. Olaszország ekkor elsősorban Dél-Tirol és Trieszt megszerzésére, másodsorban a Monarchia Adriai-tengeren képviselt katonai potenciáljának a meggyengítésére törekedett, kiegészítve némi gyarmati igényekkel. A semleges olasz hozzáállásban változás 1914 őszén következett be, amikor a második Salandra-kormány és annak új külügyminisztere, Sydney Sonnino (1847–1922) – a mindinkább felerősödő interventizmus jegyében – már sokkal inkább kereste a kedvező alkalmat a háborúba való belépéshez. A kérdés csupán az volt, hogy ki ad többet a semlegesség feladásáért cserébe. A háborús hatalmak „piacán" alkudozó, a központi hatalmakkal is tárgyaló olaszok vonatkozásában a szerző rámutat, hogy míg a háború első hetében még lehetséges lett volna Olaszország háborúba lépése a központi hatalmak mellett, addig az antant ígéretei fényében – ami végül a londoni egyezmény (1915. április 26.) megkötéséhez vezetett – 1915-ben már csak a semlegesség vagy az antant oldalán való beavatkozás ténye és utóbbinak időpontja maradt kérdéses. Miközben 1915 májusában már a közvélemény is egyre inkább a háborúpártiság mellett tette le a voksát, a bizonytalanság szembetűnő jeleként kilenc nappal a hadüzenet előtt Salandra miniszterelnök lemondott. Az uralkodó azonban ezt nem fogadta el, a parlament pedig bizalmat szavazott Salandrának: a kormány különleges hatalommal a kezében megindult a Risorgimento dicsőséges befejezéséhez, a „negyedik függetlenségi háború" megvívásához vezető úton.

Horváth a haditervek bemutatásánál kiemeli, hogy nem ítélhető el az 1914. július 1-je után Cadorna által irányított olasz Vezérkar az általuk az Osztrák–Magyar Monarchiával szemben kidolgozott, támadó haditerv miatt, hiszen a háborút megelőző időszakban más államok haditervei is offenzív jellegűek voltak. A szerző ugyanakkor arra is rámutat, hogy bár látszólag az olaszok egységes nemzetként indultak a harcba, valójában sok provincia és annak sok nyelve keveredett a hadseregben, amely egyfajta olvasztótégelyül szolgált: az ország számtalan vidékéről érkező katonák a hadseregben tanultak meg olaszul.

A harmadik fejezetben – *A háború Cadorna főparancsnoksága idején* – az 1915. május 23-ai hadba lépést követő határcsatáktól a caporettói áttörést (1917. október 25.) követő, az olasz hadsereg összeomlásáig tartó hadiesemények bemutatására kerül sor. A szerző kiemeli, hogy az olaszok között a többi nemzettől eltérően nem volt olyan jelentős háborús lelkesedés, a társadalmat sokkal inkább egyfajta passzív elfogadás jellemezte. Kiemelésre méltó érdekesség, hogy az egyes isonzói csaták dátuma eltérő az olasz és a hazai irodalomban. Horváth Jenő a „fehér háború" kapcsán részleteiben is kitér a hóhatár felett, a tiroli és a karintiai olasz–osztrák határszakaszon zajló harcokra.

Az első háborús tél kapcsán a hadsereget jellemző nehézségeket mutatja be a szerző, majd betekintést kapunk a tisztképzés helyzetébe, kiemelve a tiszthiányt és a háborús fásultsággal összefüggő, 1915–1916 telén már jelentkező erkölcsi válságot is. Megtudjuk, hogyan oldották meg a katonák számára a szabadságolás lehetőségét, az egyházi személyek vonatkozásában pedig arról értesülünk, hogy zömük egyszerű katona lett és nem tábori lelkész. Némi változás az olasz hadseregben csupán 1916-ban áll be, azután, hogy az ötödik isonzói csata, majd az osztrák–magyar haderő által Tirolban indított „büntetőhadjárat" *(Strafexpedition)* következményeként – a támadás váratlan jellege és a közvélemény által helytelennek tartott háborús magatartása miatt – megbukott a Salandra-kormány. Július 1-jével Paolo Boselli (1838–1932) lett az új miniszterelnök. A hatodik isonzói csatában az olasz haderő már egy átgondolt támadást kezdeményezett, amelynek sikere igazolta, hogy a hadsereg beletanult a háborúba.

Ezt követően, 1917-ben sűrűsödtek a harci cselekmények. A hetedik, nyolcadik és kilencedik isonzói csata eredménytelensége után a szerző szerint az ortigarai csata (1917. június) volt a legfeleslegesebb összecsapás, amelyet az ugyancsak sikertelen kimenetelű tizenegyedik isonzói csata követett. Ez utóbbi ráadásul már egyfajta csüggedést is kiváltott a katonáknál. A vereség utáni lázongások augusztusban a pétervári forradalmi hangulatot idézték, ami elvezetett Boselli lemondásához – éppen akkor (október 25.), amikor Caporettónál megszólaltak az osztrák–magyar és német fegyverek. Az ellenség áttörése nyomán kialakult kormányválságot sikerült leküzdeni, október 30-án Vittorio Emanuele Orlando (1860–1952) lett az ország miniszterelnöke. A hadászati kudarcba azonban belebukott Cadorna vezérkari főnök, utódjául Armando Diazt nevezték ki. Miközben fény derült a londoni szerződésre, ami újabb jogalapot teremtett a kormány kritizálására, a kritikus helyzetben lévő olasz hadsereg számára

az egyetlen reménysugarat az jelentette, hogy Olaszország szempontjából új, kézzelfogható „célt adtak” az ellenséges hatalmak: a területek visszahódításának elérését.

A könyv negyedik fejezetében – *A háború Diaz főparancsnoksága idején* – a szerző a caporettói áttörést követő időszak történéseit tárgyalja a háborús győzelemig (1917–1918). Diaz vezérkari főnök, illetve helyettese, Pietro Badoglio vezetésével az összeomlott, ám a fegyelem visszaállításával és az antantcsapatok beérkezésével újra megerősödő olasz haderő az ún. feltartóztató csatákban a Piavénál, illetve a Monte Grappánál sikerrel hárította el az osztrák–magyar hadsereg támadását (1917. november–december). Horváth rávilágít, hogy a Piavénál és a grappa-hegyi csatákban eldőlt: Olaszországot 1917-ben nem lehet egy gyors támadással legyőzni. Ezen túlmenően a szerző jó érzékkel emeli ki, hogy a brit és francia hadosztályok beérkezése csupán a morált emelte, ám az osztrák–magyar és német csapatok megállítása az olaszok sikerének tudható be. Ugyancsak rendkívül fontos, hogy a szerző érzékelteti: a Caporettót követő megszállás nyomán megváltozott az olaszokban az ellenségről feltételezett kép. Ezt követően ugyanis nem magukhoz hasonló, egyenrangú félnek, hanem sokkal inkább erőszakos „barbároknak” tekintették őket.

Végül a szerző beszámol az olasz hadseregben lezajlott változásokról és újításokról, amelyek elősegítették a hathatósabb védelmet és végül hozzájárultak az Olasz Királyság első világháborús győzelméhez. Ezek közé tartozott az elitkatonák képzése, a modern fegyverek alkalmazása, a haderő decentralizálása, a légierő fejlesztése, valamint a lövészárok-élet körülményeinek javítása. Ezenkívül említésre méltó az olyan új taktikák alkalmazása, mint például a propagandahadjárat (röplapok kiosztása), amelyeket korábban az olasz vezérkar méltatlannak tartott. Nagyobb hangsúlyt kapott a hadászatban az ún. váratlansági tényező is. Horváth ezen tényezők ismeretében számol be a központi hatalmak számára totális katasztrófába torkolló második piavei csata, majd az olasz ellentámadást jelentő „harmadik” piavei csata eseményeiről. (Utóbbi esetében a szerző az olasz terminológiát követi, mivel az osztrák–magyar hadtörténetírás ezt az offenzívát nem számozza külön.) Az ellentámadás igazolta azt, hogy az olasz hadsereg képes volt feltámadni Caporetto után, habár a végső győzelemhez szükséges ütközet „nem is megnyert csata, hanem egy zűrzavar” volt. Mint ismeretes, a hadsereg menekülése, majd összeomlása miatt az Osztrák–Magyar Monarchia október végére olyan helyzetbe került, hogy kénytelen volt fegyverszünetet kérni. A november 3-án megkötött padovai fegyvernyugvás vonatkozásában azonban a szerző nem emelte ki, hogy mivel az egyezmény csak másnap lépett érvénybe, a magyar hadsereg több százezer katonája került a még november 4-éig előrenyomuló olaszok fogságába.

Az *Epilógus* címet viselő utolsó fejezetben Horváth számot ad az olasz haderő győzelmét követő időszak viszonyairól. A győzelem ugyanis nem tekinthető felhőtlennek: a nagy harctéri veszteségek (650 000 fő) mellett a spanyolnáthajárványban további 400–450 000 fő hunyt el. Ráadásul a béketárgyalások során az olasz vezetés mindinkább kiszorult a rendezésből. Mivel úgy érezte, képtelen érvényesíteni érdekeit, azaz

a londoni szerződésben foglaltak megvalósítását, az olasz békedelegáció 1919. április 23-án hazautazott, az antant többi tagja pedig két héten keresztül nélkülük hozta meg legfőbb döntéseit. Ennek következtében 1919 júniusában Orlando miniszterelnök és az általa vezetett „győzelem kormánya" megbukott, s a „vereség kormányává" vált. Mindezt tetézte a leszerelés problematikája. Ennek ellenére Carlo Sforza (1872–1952) későbbi külügyminiszter szerint Olaszország az egyik legszerencsésebb győztesnek tekinthető, hiszen – ellentétben például Franciaországgal – „megszabadult" a végletekig meggyengített, ősellenségnek tartott Ausztriától. Ugyanakkor a külpolitikában az elégséges rendezés kudarca, valamint a belső nehézségek, s így a forradalomközeli állapot végül az olasz fasizmus hatalomra jutásához vezetett.

A szerző munkájának érdeme, hogy a háború kapcsán előkerülő jelentősebb személyeket részletesen bemutatja. Így többek között III. Viktor Emánuel, Armando Diaz, Giovanni Giolitti, Luigi Cadorna pályájába is betekintést nyerünk, és nemcsak a háborúban vállalt szerepükkel, hanem korábbi életútjukkal kapcsolatban is.

A kötet végén a szerző több oldalon keresztül szemlézi az idegen nyelvű, alapvetően olasz forrásokat, így az elsődleges, primer források (forrás- és dokumentumgyűjtemények) mellett a jelentősebb politikusok és katonák olasz nyelvű emlékiratait, naplóit, levelezéseit. Ezenkívül a szakirodalom tekintetében alapvetően 20. századi, a világháborút követő évtizedekben írt összegző műveket, gazdaság- és társadalom-, illetve politikatörténeti munkákat, valamint a külpolitika és a diplomáciatörténet, továbbá a hadtörténet témakörébe tartozó, ugyancsak olasz nyelvű publikációkat listáz. Végül felsorolja a témával kapcsolatos főbb hazai szakirodalmat is. A könyv tartalmát színesítik a jelentős olasz személyiségekről bemutatott fényképek, valamint több térkép.

Ugyanakkor a kötettel kapcsolatban érdemes néhány kritikai megjegyzést is számba venni. A legfontosabb, hogy bár a mű végén tételesen, húsz oldal terjedelemben listázza a legfontosabb olasz, illetve magyar nyelvű forrásokat és szakirodalmat, a szerző a szövegben nem hivatkozza állításai forrását. Ebben az olvasatban sokkal inkább ismeretterjesztő kötet, semmint tudományos mű. Emellett néhány szembeötlő nyelvtani hiba is zavarja az olvasást, illetve a 40. oldalon szakmai hiba, hogy a német hadsereget, amely 1871 és 1919 között a *Kaiserlich Deutsches Heer* nevet viselte, *Wehrmacht* néven említi. Személy szerint hiányolom, hogy a munka nem tartalmaz a számadatok összevetésére alkalmas táblázatokat (például a hadseregek létszámának vagy egy-egy csatát követően a veszteségek nagyságának bemutatásakor). Ugyancsak szükséges lett volna az idegen nyelvű térképeken található jelmagyarázatok lefordítása.

Mindezt leszámítva összességében megállapítható, hogy Horváth Jenő valóban teljesítette a könyve előszavában megfogalmazott célt, miszerint átfogó művet írt Olaszország és az olasz front első világháborús történetéről, s ezzel együtt a háborúba lépéshez vezető út okairól és körülményeiről. Meglátásom szerint szükség lenne más országok vonatkozásában is hasonló összefoglaló művek megírására, akár a szövetséges, akár az ellenséges államok köréből.

Szabó Róbert

PROHÁSZKA LÁSZLÓ

SISAK ÉS KARD
Magyar művészek első világháborúval kapcsolatos alkotásai

(Kalota Művészeti Alapítvány – Napkút Kiadó, Budapest, 2021. 420 o. ISBN 978-615-6283-88-7)

Prohászka László neve jól ismert a Nagy Háború és különösen annak művészeti vonatkozásai iránt érdeklődő olvasóközönség számára, hiszen e tárgykörben számos írása jelent meg az elmúlt évtizedek során – többek között – a *Hadtörténelmi Közlemények, A Hadtörténeti Múzeum Értesítője,* a *Numizmatikai Közlöny, Az Érem* és a *Budapest* periodikák hasábjain. Az első világháborús vonatkozású magyar művészeti alkotások témájában publikált tanulmányok, cikkek után az elismert művészeti író 2021 végén több mint húszéves kutatómunkája legjavát önálló kötetben is közreadta.

Sisak és kard című könyvében a szerző 30 fejezetben, közel 1800 tételes jegyzetanyaggal kísérve, harminc magyar művész (elsősorban szobrászok) első világháborúval kapcsolatos munkásságát mutatja be, a hangsúlyt a köztéri alkotásokra, hősi emlékművekre helyezve. A 30 művész alkotásai mellett azonban – összehasonlítás vagy más utalás formájában – szinte valamennyi kiemelten fontos hazai első világháborús hősi emlékmű (és alkotója) szerepel a kötetben. A szerző a témában korábban kifejtett jelentős publikációs tevékenysége ellenére a *Sisak és kard* lapjain bemutatott műalkotások leírásának vagy történetének zömét most először teszi közzé.

A könyv címválasztása kifejezetten találó. A két világháború között Magyarországon felállított első világháborús emlékművek közül több művész alkotásán szerepel a rohamsisak és a kard – a Nagy Háborúban született modern védelmi eszköz és a köztudatban örökérvényű katonai szimbólumként élő hidegfegyver –, amelyek jelképértékét mutatja, hogy gyakran egyedüli harci eszközként díszítik az emlékműveket. Ugyanakkor a sisak és a kard a nemzeti szimbólumtárban is kiemelt szerepet kapott az első világháború vonatkozásában. A Kisfaludi Strobl Zsigmond által tervezett, 1929-ben alapított Háborús Emlékérem kardokkal és sisakkal díszített változatát a Nagy Háborúban tényleges katonai szolgálatot teljesítők tűzhették mellükre állami kitüntetésként, és a két említett harceszköz szerepelt az első világháborús frontharcosokat tömörítő egyesület, az Országos Frontharcos Szövetség (később Magyar Tűzharcos Szövetség) tízezrek által viselt tagsági jelvényén is.

A gazdagon illusztrált kötetben a szobrászat mellett az éremművészet kap kiemelt hangsúlyt, a hősi emlékművek vonatkozásában pedig Prohászka a képzőművészek mellett az építőművészeket is bemutatja, akik alkotó módon járultak hozzá egy-egy emlékmű létesítéséhez. Sőt egy-egy esetben a festészet és a grafika területére is kitekint a szerző. A könyvben elsősorban köztéri alkotásokról lehet olvasni, de több alkotói

életmű ismertetésekor magán- és közgyűjtemények műtárgyai (érmek, plakettek, jelvények, kisplasztikák) is helyet kapnak a fejezetekben. Elmondható, hogy Prohászka László – mind a téma megközelítését, mind forrásait tekintve – az első világháborús magyar plasztikai művészet gazdagságának és sokszínűségének bemutatására törekedett – és tette ezt a rá jellemző alapossággal.

A *Sisak és kard* alapvetően az 1914 és 1945 között készült, első világháborús témájú alkotások kézikönyve. Az olykor szomorú, máskor kalandos, de mindig érdekes történetek azonban közel sem érnek véget a második világháború végénél. A szerző ugyanis az egyes műalkotások születésének és avatásának körülményei mellett fontosnak tartotta, hogy esetleges áthelyezésükről vagy eltávolításukról (és jó esetben visszaállításukról, kiegészítésükről is) számot adjon – hangot adva akár rekonstrukcióik néhol tapasztalható hibáinak, rossz megoldásainak is. A bemutatott alkotások utóéletének ismertetése pedig azért különösen fontos, mert az emlékművek a 20. századi magyar történelem tanúi és sokszor a fordulatok elszenvedői voltak – gondoljunk csak az 1918 és 1945 utáni impériumváltások vagy az 1945 utáni magyarországi politikai változások következményeire. A fordulat évétől, vagyis 1948-tól kiépülő kommunista rendszer ugyanis – ahogy a kötetből kiderül – óvatos, de intenzív támadást intézett az első világháborús hősi emlékek jelentős része ellen. Különösen igaz ez az emberek szeme elől jobban elrejtett alkotások esetében. A laktanyákban például – ahol érthető okokból számos világháborús emlékművet avattak 1945 előtt – nagyobb feltűnés nélkül lehetett intézkedni, és a belügyi vagy honvédelmi vezetés utasításainak, illetve elvárásainak megfelelően eltüntetni a hősi emlékjeleket. Ezek eltávolításáról és későbbi sorsáról – amennyiben ez lehetséges – a szerző alapos tájékoztatást ad az olvasónak.

A magyarországi szoborbontások és -áthelyezések bemutatása mellett a könyv érdeme, hogy több, 1938–1941 között visszacsatolt, majd 1945 után ismét idegen fennhatóság alá került területen állított, a második világháború után pedig lebontott emlékműről is megemlékezik. Ezek az alig ismert szoborhistóriák legalább annyira hiánypótló és értékes forrássá teszik a kötetet, mint a hazai műalkotások születésének, áthelyezésének vagy eltávolításának bemutatása, a rekonstruált emlékművek történetei, illetve a műalkotásokkal kapcsolatos interdiszciplináris (hadtörténeti, helytörténeti, szépirodalmi) kitekintések. Kiemelten érdekesek továbbá a könyvnek azok a részei, amelyekben meg nem valósult tervekről, elfogadott, de kivitelezésre nem került alkotásokról szerezhet információkat az olvasó. Megismerhető például az 1918-ban kiállításon makettként bemutatott, de soha el nem készült nagyszabású fővárosi emlékmű, a „Budapesti elesett hősök” terve, amelyről 1945 után még a szakirodalom sem tett említést.

A *Sisak és kard* lapjain szereplő további érdekességek sorában említhető az Ismeretlen ló szobra és alkotójának, Mészáros Lászlónak tragikus sorsa; a Rigele

Alajosról szóló fejezetben a Magyarországon 1915 és 1918 között készült, fából faragott jótékonysági szobrok (a Vashonvéd, a Vasturul, a Vaságyú, a Vasjelvény és a hozzájuk hasonló „szögelőszobrok"), amelyeknek ebben a kötetben található az eddig legteljesebbnek mondható felsorolása a hazai szakirodalomban; Szilágyi Margit 1945 után elpusztított huszáremlékműve és a Hadimúzeum, valamint a Helyőrségi templom többi, hasonló sorsra jutott, neves művészek által alkotott hősi emlékei; a magyar művész alkotta egyik legszebb első világháborús emlékmű, Stróbl Alajos alkotása, amely azonban nem itthon, hanem az angliai Kent grófságban fekvő Stanstedben áll – ma már műemléki védettség alatt; vagy egyes művészek első világháború alatti működése az osztrák–magyar Sajtóhadiszállás *(Kriegspressequartier)* állományában.

A szerző bemutatja a napjainkban ritkábban említett, de több esetben meghatározó fontosságú emlékműveket alkotó szobrászok – így például Jálics Ernő, Lányi Dezső, Lux Elek vagy Moiret Ödön – első világháborús témakörbe illeszkedő tevékenységét, de egyes jól ismert művészek olyan, első világháborúval kapcsolatos műalkotásait is, amelyek az adott művészről korábban megjelent munkákban nem szerepeltek. Az érdekességek sorát gyarapítja, amikor egy-egy művész saját katonai alakulatához vagy hadiélményéhez való kötődéséről esik szó. Több művész esetében a köztudatban korábban tévesen vagy pontatlanul élő adatok helyesbítésére is sor kerül, például első világháborús katonai pályafutásuk részleteinek vonatkozásában. A könyv a műalkotások ismertetése során néhány katonai fegyver- és viselettörténeti érdekességre is felhívja a figyelmet.

Az adatgazdag kötetre nem egyszeri olvasmányként kell tekinteni, sokkal inkább kézikönyvként forgathatják majd a hadtörténet (azon belül az első világháború és az azt követő évek) vagy a művészettörténet iránt érdeklődők, illetve akár a fenti témakörökben jártas szakemberek is. Ebben segítségükre lesz, hogy minden egyes fejezet a jegyzetelés szempontjából is önálló tanulmánynak tekinthető, a kötet végén pedig több mutató (Művészek mutatója, Tárgymutató, Helymutató, Katonai alakulatok mutatója) található, amelyek szintén nagymértékben segítik az érdeklődési körnek megfelelő tájékozódást. A kötet végén a rövidítések felsorolásából kiderül továbbá, hogy mely hazai és külföldi közgyűjtemények anyagában végzett kutatás eredményeit teszi közzé a rendkívül felkészült és alapos szerző.

A Magyar Művészeti Akadémia, a Nemzeti Kulturális Alap és Székesfehérvár Megyei Jogú Város Önkormányzata támogatásával megjelent, az elmúlt száz év ismereteit a szerző legújabb kutatásainak eredményeivel ötvöző kötetre olyan hiánypótló műként tekinthetünk, amelyet minden, a Nagy Háború magyar hadtörténeti, kultúrtörténeti és művészettörténeti vonatkozásai iránt érdeklődő szakember vagy műkedvelő bizalommal tehet fel könyvespolca könnyen hozzáférhető részére.

Sallay Gergely Pál

ROGER MOORHOUSE

FIRST TO FIGHT
The Polish War 1939

(Vintage Publishing, London, 2019. 368 o. ISBN 978-1847924605)

Habár az 1939-es lengyel–német összecsapás a második világháború első felvonását jelenti, a nagy világégés periferikus epizódjaként a résztvevő felek országain kívül alig tarthat számot az érdeklődésre. Roger Moorhouse, a varsói College of Europe oktatója számos Harmadik Birodalom történetével foglalkozó mű szerzőjeként ezt a hiányosságot igyekszik pótolni. Moorhouse a modern német és lengyel történelem szakértője, kötetének célja, hogy a lengyel kutatás újabb eredményeit a nemzetközi olvasóközönséggel is megismertesse. A '39-es háború a rendszerváltásig Lengyelországon belül is elhanyagolt témának számított, mivel a kommunista hatalomnak nem állt érdekében az emlékezés. Az azóta eltelt időben azonban a lengyel történetírás részletes kutatás tárgyává tette a háború történetét.

A kötet ismerteti a háborút megelőző diplomáciai eseményeket, ezen belül a brit szerző leginkább a brit Külügyi Hivatal (Foreign Office) és az angol politikai elit szerepének bemutatására vállalkozik, majd a lengyel és német forrásokat, valamint az új lengyel kutatási eredményeket felhasználva egy világnyelven eddig még nem olvasható, a lengyel oldalt középpontba állító narratívát alkot az 1939-es eseményekről.

Az összecsapás előtörténetével kapcsolatban Moorhouse leszögezi, hogy a lengyel vezetés tisztában volt egy szomszédos nagyhatalom ellen külső segítség nélkül vívott háború kilátástalanságával, ezért annak vállalását csak koalíciós formában tartotta elképzelhetőnek. A két háború közötti lengyel külpolitikát ennek következtében a szövetségesek keresése határozta meg. A kínálkozó alkalom Csehország német megszállásával jött el, a müncheni egyezmény felrúgása után a lengyel szándékok egybeestek a németellenes ellensúlyt kereső brit és francia diplomácia törekvéseivel. A tárgyalásokat viszont beárnyékolta, hogy a felek kölcsönösen rosszul mérték fel újdonsült szövetségeseik igényeit, Moorhouse meglátása szerint leginkább saját vágyaikat vetítették rá a másik félre. A lengyelek úgy érezték, hogy megszerezték a háború megvívásához szükséges biztosítékokat, a nyugati szövetségesek viszont nem ehhez, hanem csupán a németek elrettentéséhez kerestek partnereket. Az 1939 májusában zajló tárgyalások eredménye a Tadeusz Kasprzycki lengyel honvédelmi miniszter és Maurice Gamelin francia vezérkari főnök közötti egyezmény megkötése volt. Ennek értelmében a franciáknak a mozgósítást követő 3. naptól diverzáns támadásokkal, a 15. naptól pedig nagyszabású offenzívával kellett volna segíteniük a lengyeleket.

Edward Śmigły-Rydz, a lengyel hadsereg főparancsnoka a hadműveleti tervezés során ezzel az előre egyeztetett offenzívával számolt, a német hadüzenetet követően

a párizsi katonai attasénak is olyan utasítást adott, hogy sürgesse a franciáknál a támadás megkezdését. Gamelin valójában egyáltalán nem akart támadni, kormányától még a németeknek küldendő ultimátum elhalasztását is kérte. Az angol politikusok a háború kitörése előtt is azon a véleményen voltak, hogy nem tudnak időben fegyveres segítséget nyújtani a lengyeleknek. A lengyel felet a közvetítésben bízó szövetségeseinek vonakodása már az ellenségeskedés megkezdése előtt hátrányosan érintette, mivel azok kérésére csak megkésve, augusztus 29-én kezdték meg saját csapataik mozgósítását.

Moorhouse rámutat arra, hogy a lengyel várakozások az angol–francia beavatkozással kapcsolatban valójában teljesen illuzórikusak voltak. Ez nem csak a lakosság tájékozatlan részére volt igaz, a katonai és politikai elit széles körei is bíztak a nyugati szövetségesek segítségében. Ugyanakkor a brit és francia beavatkozásba vetett hit ahhoz vezetett, hogy a jellemzően apatikus német közvéleménnyel szemben Lengyelország eltökélten fogadta a háborút. A Moorhouse által felhasznált naplók és visszaemlékezések mind egy végletekig elszánt ország képét mutatják. A források megegyeznek abban, hogy a háború előestéjén a hadsereg morálja kitűnő volt, a médiának köszönhetően pedig az általános optimizmus a lakosság nagy részére is átragadt. A lengyel közvélemény nem visszavonulásra, hanem a határ védelmére és a német agresszor visszaverésére számított.

A realitásokat viszont meghatározta, hogy a lengyel honvédelmi költségvetés a németnek csupán töredéke volt, a technikai eszközök számát és minőségét tekintve is szakadék tátongott a két fél között. A tisztkar nagy része nem rendelkezett első világháborús tapasztalatokkal, emiatt a lengyel doktrína a lehetőségekhez képest is elhanyagolta az alakulatok gépesítését. A hadsereg 1938-ig a Szovjetunió elleni háborúra készült, a hiányos infrastruktúrával rendelkező keleti területeken pedig a lovasság alkalmazását preferálta. A rendelkezésre álló kevés harckocsit a francia doktrína mintájára közvetlen gyalogsági támogatásra kívánták felhasználni. A vezérkar tisztában volt a nyugati határ hátrányos földrajzi adottságaival, ugyanakkor politikai okokból – Lengyelországnak jeleznie kellett szövetségesei felé, hogy hajlandó fegyveres ellenállást tanúsítani – mégis annak védelme mellett döntött. A háború előtt kidolgozott tervek szerint az ellenséggel már a határon meg kellett ütközni, majd harcolva visszavonulni a Visztula-vonalára, időt nyerve az ország teljes mozgósításához.

Moorhouse hangsúlyozza, hogy a lengyelek nyelvi elszigeteltsége és a kommunista hatalom által teremtett emlékezetlyuk következtében a mai napig számos tévhit él az 1939-es háborúról. Ezek közül a legismertebbek valószínűleg a gleiwitzi incidenshez kötődnek. A közhiedelemmel ellentétben ugyanis a gleiwitzi rádióadót nem rohamozták meg lengyel egyenruhába öltöztetett német katonák. A németek nem egy, hanem 14 különféle lengyel támadásra hivatkozva indították háborút – a német vezetés több olyan provokációt is szervezett, amelyek célja Lengyelország agresszorként való beállítása volt – az első napokra jellemző zavarban azonban a különböző incidensek összemosódtak. A lengyel egyenruhát viselő németek rajtaütésére a hochlindeni

vámház ellen került sor, itt a provokátorok hat meggyilkolt politikai fogoly lengyel egyenruhába öltöztetett holttestét is hátrahagyták. A gleiwitzi adót egy nemlétező németországi lengyel ellenállócsoport nevében foglalták el, a rajtaütők így nem is viseltek egyenruhát, és az incidens csak egyetlen halálos áldozatot követelt.

Szintén tévesen terjedt el, hogy a lengyel légierő nagy része már a háború első napján a földön megsemmisült. Valójában a harcok kitörése előtt a lengyelek sikeresen áttelepültek, a békeidős reptereken a német támadás kiképzőgépeket és elavult típusokat talált. A lengyel vadászok a levegőben szálltak szembe a német kötelékekkel, és az első nap végén jelentős létszámhátrányuk ellenére is pozitív győzelem-veszteség arányt könyvelhettek el. A légierő a harcok harmadik napján is képes volt 330 bevetést végrehajtani, a légitámogatást biztosító bombázók is jellemzően elérték az előrenyomuló német csapatokat. Az események később ismertté vált változatát a Luftwaffe téves helyzetértékelését visszhangozó német propaganda terjesztette el. Hasonló módon a német propaganda termékei voltak a harckocsik elleni lengyel lovasrohamokról szóló történetek is. Ezek alapját a Krojanty mellet még szeptember 1-jén végrehajtott kivont szablyás roham szolgáltatta. A roham a német gyalogság ellen irányult és eleinte sikert ért el, lehetővé téve, hogy a szorongatott lengyel gyalogság visszavonuljon. Ezt követően azonban a helyszínre érkező német páncélosok ellentámadása szétszórta a lengyeleket. A roham ennek ellenére mély benyomást tett a közelben tartózkodó német csapatokra, akik ezután reális veszélyként számoltak a lengyel lovasság fenyegetésével. A történetet a következő hetekben a német állami propagandaszolgálat viszont már a lengyelek elmaradottságának bemutatására használta fel és tette ezzel az immár eltorzított változatot világhírűvé.

A lengyelek valójában a tervekkel megegyező módon már a határövezetben kemény ellenállást tanúsítottak, és képesek voltak a frontális gyalogsági támadásokat visszaverni, jól kiépített védőállásokban, kompetens vezetés mellett pedig nemegyszer a német páncélosok előrenyomulását is megállították. Például a német 4. páncéloshadosztály Mokra melletti áttörési kísérlete a jelentős létszámfölény ellenére is komoly veszteségekkel járt, a hadosztály csak az után volt képes előrehaladni, hogy a védők a lőszerhiány és a fenyegető átkarolás miatt visszavonultak. Egyes esetekben az áttöréssel sikertelenül próbálkozó német alakulatok körében még pánik is kialakult. Ugyanakkor a megkésett mozgósítás következményekét a lengyel hadsereg az offenzíva megindulásáig nem volt képes teljes erővel felvonulni a határra. Ez és az előnytelen fölrajzi helyzet azzal járt, hogy még a támadás főirányában sem állt rendelkezésre elegendő erő összefüggő védelem kialakításához. A németek a kínálkozó réseken keresztül a kemény ellenállást tanúsító alakulatokat képesek voltak megkerülni és állásaik feladására kényszeríteni.

A védővonalakat a támadás łódzi főirányában már a második napon áttörték, a feladott állásokból való visszavonulás ezután gyorsan megtörte a lengyel csapatok kohézióját. Śmigły-Rydz ugyan szeptember 6-án elrendelte a visszavonulást a Visztula-vonalára, de a hírközlés már a háború első napjaiban összeomlott, a felsőbb parancs-

nokság csak sodródott az eseményekkel. A łódzi hadsereg parancsnoksága a háború ötödik napjától már saját alakulataival sem tudta tartani a kapcsolatot. A helyzetet tovább súlyosbította, hogy a lengyel hadseregben mindent átható titoktartás következtében a pontos terveket csak Varsóban ismerték, a hadseregparancsnokoknak a szomszédos csoportosítások feladatairól sem volt tudomásuk. A kohézió gyors felbomlását csak a poznańi hadsereg kerülte el, mivel irányában a németek nem összpontosítottak jelentős erőt. A csoportosítás a határról való rendezett visszavonulást követően szeptember 9-én egy helyi szinten sikeres ellentámadást vezetett a főcsapást végző német 8. hadsereg bal szárnya ellen. A támadás célja a Varsóra nehezedő nyomás enyhítése volt, a kezdeti sikerek után – megfutamítottak egy német hadosztályt – azonban a túlerő felőrölte a lengyeleket.

A főváros közelében elszenvedett vereség híre a civil lakosság körében pánikot váltott ki, és megindította a menekülést a román határ irányába. Varsót a németek sikeresen körbezárták, de az új típusú háborúban a frontvonal olyannyira felbomlott, hogy számos elszakadt lengyel alakulat még ezután is próbált visszajutni a városba. A németek végül egy kéthetes ostromot követően tudták elfoglalni a lengyel fővárost, a helyőrség parancsnokai a varsói polgármester ellenkezése ellenére kapituláltak. Az ellenállással Varsó nem állt egyedül, a nyugati határövben kiépített erődrendszer körkörös védelemre alkalmas pontjain a bekerített lengyel csapatok néha több hétig kitartottak. A román határon való védekezés lehetőségébe vetett utolsó reményeket a szovjet invázió oszlatta szét. A szovjetek mindenesetre nem tudták harc nélkül megszállni a keleti területeket. Habár a térségben a határőrség mellett csak kis létszámú tartalékos alakulatok tartózkodtak, ezek lehetőségeikhez képest próbáltak ellenállni a szovjet előrenyomulásnak. Moorhouse bemutatja, hogy a német és a szovjet csapatok között nem létezett hatékony koordináció, megfigyelhető volt, hogy a háború előtt még egymást esküdt ellenségként beállító két hatalom csapatai tartanak egymástól, a két fél között esetenként összecsapásokra is sor került.

A háború jellegére rányomta a bélyegét a harcoló felek között feszülő etnikai konfliktus és a náci ideológia. A német előrenyomulást hamar követték a Wehrmacht és az SS által elkövetett változatos formájú atrocitások. A németek már a háború első napján 72 tömegkivégzést hajtottak végre, ezek száma szeptember végére 615-re nőt, amelyek mintegy 12 000 halálos áldozatot követeltek. Többször előfordult, hogy a jelentős veszteséget szenvedő alakulatok kivégezték a foglyaikat, valamint egy-egy település orvlövészettel gyanúsított lakosait, sőt akár nőket és gyerekeket is meggyilkoltak. A fosztogatás és gyújtogatás szintén viszonylag gyakori jelenségnek számított, de találhatunk példát a civil lakosságból történő túszszedésre és a túszok meggyilkolására is. A kutatásban azóta felmerült, hogy a közkatonák viselkedése mögött egy németek által használt teljesítményfokozó, a Pervitin hatása állhatott, a Wehrmacht belső vizsgálatai leginkább a tapasztalatlanságra vezették vissza az eseményeket. Valójában a német vezetés tudatosan készült a civil lakossággal szembeni fellépésre,

a potenciális lengyel ellenállók semlegesítésével megbízott *Einsatzgruppé*k első kegyetlenkedései is a lengyel hadjárathoz kötődtek.

A civilek ellen elkövetett atrocitásoknak ugyanakkor nem csak lengyelek eshettek áldozatul. Lengyelország többnemzetiségű állam volt, 4 millió ukrán, 1,5 millió fehérorosz (belarusz), 3 millió zsidó és 800 ezer német élt az ország területén. A harcok első napjaiban a lengyel lakosság nemegyszer az árulással gyanúsított német kisebbség tagjai ellen fordult. A legnagyobb ilyen németellenes kilengésre Bydgoszczban (németül Bromberg) került sor. A településen keresztül visszavonuló lengyel csapatokra valószínűleg a helyi németek soraiból tüzet nyitottak, az ezt gyorsan követő megtorlásnak vitatott számú, de 150 főnél több német lakos esett áldozatul. Az esetet a náci propaganda a lengyel barbarizmus példájaként tárta a világ elé, az ezt követő bosszú, a városban élő lengyelek elleni etnikai tisztogatás és tömeggyilkosság már kevésbé vált ismertté. A nemzetiségi ellentétek azonban nem csak német–lengyel viszonyban mutatkoztak meg. Az ukrán és fehérorosz többségű településeken a Vörös Hadsereg bevonuló katonáit az ünneplő helyiek virágokkal, kenyérrel és sóval fogadták. A keleti területekről visszavonuló lengyel csapatok az ukrán falvakban támadásoknak voltak kitéve, a távozásukkal pedig megnyílt az út az ukrán lakosok által a lengyel civilek ellen elkövetett atrocitások előtt is. A kötet kritikája lehet, hogy Moorhouse szemmel láthatóan nem érti az etnikai konfliktusok logikáját, például értetlenül áll a „népi németek" lengyelellenes magatartása előtt. Ennek aligha kellene megütközést keltenie, a két világháború között a lengyel politikai elit a térség országaira jellemző etnokratikus politikát folytatott, a lengyelek és az országban élő nemzetiségek viszonya a legnagyobb jóindulattal is feszültnek volt nevezhető.[1] A szerző ennek ellenére világosan bemutatja, hogy Lengyelország nem lengyel nemzetiségű állampolgárai az összeomlást felszabadulásként élték meg.

A kötet koncepcióját meghatározza Moorhouse bevallott szándéka, a leszámolás azzal a náci és bolsevik propaganda toposzait átvevő narratívával, amely nem vesz tudomást a Molotov–Ribbentrop paktumról és kiírja a lengyeleket a saját történelmükből. Mint ahogy a háborús részvételben való elsőségre utaló cím, a korabeli lengyel propaganda egyik jelszava is mutatja, Moorhouse a lengyelek megtámadásának és ellenállásának történetét helyezi műve középpontjába. Ennek eredménye, hogy rengeteg mikroszintű, a lengyel katonák és civilek személyes tapasztalatait bemutató forrást emel be az elbeszélésbe, és részletesen tárgyalja a lengyelek ellen elkövetett atrocitásokat is. A kötet így váltogat a nagypolitikai események és az azokat alakító szereplők, valamint a háború közepébe sodródott hétköznapi emberek nézőpontja között. Ez kétségtelenül olvasmányossá teszi a könyvet, és az is szemmel látható, hogy Moorhouse otthonosan mozog a diplomáciatörténet területén, ugyanakkor mintha elhanyagolná a hadműveleti szint bemutatását. A kötetből emellett fájóan hiányoznak a részletes

[1] *Romsics Ignác:* Nemzet, nemzetiség és állam Kelet-Közép- és Délkelet-Európában a 19. és 20. században. Budapest, 1998. 214–219. o.

térképek, ami a célközönség körében valószínűleg ismeretlen lengyel helynevek azonosítását akadályozza. Ez a két körülmény azzal jár, hogy az olvasó számára nehéz a hadműveletek térbeli kibontakozását követni.

A harctér történéseit taglaló részeknél a hangsúly a személyes történetekre tolódik át, a szerző bevallottan nem híve a hadműveleti napló átmásolásának, ugyanakkor mégsem kapunk a John Keegan vagy Martin Middlebrook nevével fémjelezhető „háború alulnézetből" típusú leírást. A kötet hátterében felsejlő koncepció sokkal inkább az emlékezetlyuk aktuálpolitikai hatására adott reakciónak tűnik. Angol nyelvterületen a lengyelek második világháborús szerepe az elmúlt években leginkább a kollaborációval kapcsolódott össze, ami élesen ütközik a lengyel önképpel és a lengyel társadalom által átélt szenvedések emlékével. Az ország német megszállására ugyanis egy legalább 250 000 halálos áldozatot követelő háború eredményeként került sor, és a náci uralom későbbi áldozatainak száma sokszorosan múlta felül magáét a háborúét. Moorhouse a fenti beállítással szemben a lengyel nemzet küzdelmének a történetét mutatja be, ám a lengyel katonák ellenállását ismétlődően leíró részek egymásra halmozódása egy idő után a heroizálás érzését keltheti az olvasóban, mintha a szerző be akarná bizonyítani, hogy Lengyelországban háború zajlott.

Mindezzel együtt Moorhouse könyve érdekfeszítő olvasmány, amelynek legnagyobb erénye, hogy számos téves elképzelést eloszlatva reális képet fest az 1939-es év nagy összecsapásáról.

Lajkó Ádám

BOGNÁR ZALÁN

„MÁLENKIJ ROBOT"
A Magyarországról ítélet nélkül szovjetunióbeli kényszermunkára elhurcolt civilek története

(Gulágkutatók Nemzetközi Társasága – Kairosz Kiadó, Budapest, 2018. 855 o. ISBN 978-963-662-898-7)

A 2015. február 25-én útjára induló és több mint két évig tartó GULAG-GUPVI emlékévek[1] nem egy honfitársunkat ösztönözte arra, hogy az évtizedeken át elhallgatásra ítélt családi traumákat feltárja és a korszakra vonatkozó visszaemlékezéseket, kézzel írt és nyomtatott dokumentumokat, fotókat, emléktárgyakat összegyűjtse, közkinccsé

[1] Magyarország Kormánya a 1009/2015. (I.20.) sz. kormányhatározattal meghirdette a *Szovjetunióba hurcolt politikai foglyok és kényszermunkások emlékévét* a Kárpát-medencében élők 1944–1945-ben megkezdődött kényszermunkára hurcolásának 70. évfordulója alkalmából.

tegye. Bognár Zalán 2018-ban megjelent legújabb könyve az emlékéveket követően látott napvilágot, s az első monográfia e témában, amelyben a korabeli – tehát a visszacsatolásokkal megnövekedett területű –, 14,7 milliós Magyarországról 1944–1945-ben szovjetunióbeli kényszermunkára elhurcolt civilek történetét dolgozza fel.

A szerző a Károli Gáspár Református Egyetem tanszékvezető egyetemi docense, a Gulág- és Gupvikutatók Nemzetközi Társaságának egyik alapítója és egyben elnöke, több mint 30 éve foglalkozik a 20. század politika-, had- és társadalomtörténetével, különös tekintettel a két világháborúra és az azt követő koalíciós időszakra, a kényszerű migrációkra, a gulág, a hadifoglyok és az ítélet nélkül elhurcolt polgári lakosok, a „málenkij robotosok" kérdéskörére. E korszakról eddig több mint 150 tudományos publikációja jelent meg, valamint több száz tudományos, ismeretterjesztő előadást tartott a témában.

A kötet nem könnyű olvasmány, szó szerint értve is, hiszen a közel 900 oldalas munka egymagában többet nyom 1,5 kilónál. De egy, a magyar társadalmat ilyen széles körben és ilyen mélyen érintő témát nem is lehet egy-két száz oldalon teljes körűen, átfogóan bemutatni.

Egy tudományos munka ismertetésénél alapvető kitekintést kell tenni a felhasznált forrásokra, feldolgozásokra, mert ez adja a mű igazi értékét és alapját. Bognár Zalán kötetében ez 23 oldalt tesz ki. A szerző munkája gazdagon jegyzetelt, minden információt tényekkel támaszt alá, s így összesen 2152 hivatkozást foglal magában. A jobb szemléltetés, valamint a korszak, az események teljesebb megértése érdekében a kötetben nagy mennyiségű illusztráció található; a legkülönbözőbb dokumentumtípusok (szélposta/kőposta[2] üzenetek, kérelmek, listák, adatlapok, magánszemélyek, valamint magyar és szovjet szervek által írt levelek, újságcikkek, plakátok, fotók) mellett térképek és ábrák is helyet kaptak. A kutató 1990 óta szinte kivétel nélkül minden országos és megyei levéltárban megfordult, a témában írt hazai és külföldi szakirodalmat jól ismeri, számos „málenkij robotot", gulágot és szovjet hadifogságot megjárt túlélővel készített interjút – mindezek a monográfia megalapozott forrásbázisát képezik.

Az írásmű, amelynek felépítése meglehetősen részletes és jól kidolgozott, 12 főfejezetből és több mint 150 alfejezetből áll. Az előszót követően választ kapunk arra, hogy a könyv címét is adó „málenkij robot" kifejezés honnan ered, és miért merülhetnek fel értelmezési problémák ezzel kapcsolatban. Ezt követően a (hadi)fogoly[3]-kérdés

[2] A korabeli Magyarországról a Szovjetunió kényszermunkatáboraiba gyakran a hozzátartozóik tudta nélkül elhurcolt emberek a gyalogmenetek közben a forgalmasabb helyeken elejtett, vagy a bevagonírozás után a marhavagonokból kidobált cédulákkal próbáltak hírt adni családjaiknak. Ezeket az eldobált leveleket hívjuk szélpostának vagy kőpostának – ha tudták, kő köré gyűrték a levelet, hogy távolabb tudják dobni, de sokszor csak a szélre tudták bízni üzeneteiket. A kutatások szerint a levelek nagy többsége célba ért, mutatva az akkori magyar társadalom együttérzését és összefogását.

[3] A (hadi)fogoly kifejezés ilyen módon való írásánál a zárójel azt jelzi, hogy a szovjetek több mint 200 000 civil magyar állampolgárt hadifogolyként kezeltek a katonaként fogságba esett, valódi hadifoglyok közé keverve, valamint, hogy a Vörös Hadsereg által megszállt Magyarországon az ártatlanul elhurcolt polgári személyekről is csak mint hadifoglyokról lehetett beszélni.

jelentőségére tér ki a szerző a második világháborút követő időszakban Magyarországon. A harmadik fejezetben, mely a kötet leghosszabb egysége, egyrészt átfogóan, másrészt nagy részletességgel mutatja be a civil lakosságnak a különböző indokok alapján elkülöníthető csoportjai – hadifogolylétszám-kiegészítés, etnikai tisztogatás, német származás indokával történő – elhurcolásának történeti hátterét, illetve végrehajtását; ez utóbbit különösen részletesen fejti ki. Sőt e fejezetben kapunk kitekintést arra vonatkozóan is, hogy Kelet-Közép- és Délkelet-Európa polgári lakosságát miként érintették a szovjet elhurcolások.

A negyedik fejezetben a szerző az elhurcoltak összeszedését, útjukat a gyűjtőtáborig és a bevagonírozásig tárja elénk, külön kitérve a szállítás módjára, a szökési kísérletekre és a megtorlásokra. Innentől kezdve külön-külön, párhuzamosan ismerhetjük meg a hadifogoly és az internált fogoly státusban elhurcolt civilek történetét. Az ötödik és a hatodik fejezetben a magyarországi gyűjtőtáborokat, a (hadi)fogoly- és az internálótáborokat mutatja be, valamint az ezekben őrzött foglyok mindennapjait – a (hadi)fogoly-gyűjtőtáborok esetében persze csak érintőlegesen, hiszen erről Bognár Zalánnak az elmúlt évtizedekben mind magyar, mind pedig angol nyelven megjelent már monográfiája is.[4] A hetedik fejezetben a szovjetunióbeli céltáborokig vezető utat, a szállítás körülményeit ismerteti a szerző, itt is nagy hangsúlyt fektetve arra, hogy azok útja, akiket (hadi)fogolyként, illetve internáltként vittek el, mennyiben tért el egymástól, vagy mennyiben volt hasonló.

A nyolcadik és egyben a monográfia egyik meghatározó fejezete a GUPVI, vagyis a szovjet Hadifogoly- és Internáltügyi Főparancsnokság által felügyelt táborok mindennapjait mutatja be a túlélők visszaemlékezéseinek tükrében. A történész a kendőzetlen valóságot fedi fel az általa kiválasztott interjúrészleteken keresztül, kezdve az eligazításokkal, az élelmezéssel, a higiéniás körülmények bemutatásával, majd kitér a kapcsolattartás jelentőségére mind a helyiekkel, mind az itthon maradottakkal. Részletesen ismerteti a táborokban végzett munkák típusait, a hitéletet, a szökési kísérleteket és a büntetési formákat, a betegségeket és a halálozási okokat. Talán nem túlzok, ha azt mondom, hogy ez a kötet legmegrázóbb 120 oldala. Ebben a fejezetben egy sokak számára kevésbé ismert alfejezet is helyet kapott, *Táborból táborba* címmel. A legtöbb túlélő beszámolt arról, hogy nem csak egy kényszermunkatáborban volt a Szovjetunióban eltöltött évei alatt: sokan 4-5, de akár 10 különböző tábort is megjártak, mire hazajöhettek. A kutató itt felhívja a figyelmünket arra, hogy a civil foglyokat sok esetben áthelyezték a hadifogolytáborból internálótáborba vagy fordítva, de ritkán előfordult az is, hogy a GUPVI-táborokban raboskodót valamilyen oknál

[4] *Bognár Zalán:* (Hadi)fogolytáborok és (hadi)fogolysors a Vörös Hadsereg által megszállt Magyarországon, 1944–1945. Gulágkutatók Nemzetközi Társasága – Kairosz Kiadó, Budapest, 2012. (Átdolg. és 1946-ig bőv. kiad. 2017.); *Bognár, Zalán:* The Fate of Hungarian, German, Austrian, Slovak, Polish, French, Italian and other POWs in Hungary occupied by the Red Army 1944–1945. International Society of Gulag Researchers – Kairosz Publishing, Budapest 2017.

fogva (lopás vagy szökés miatt, vagy valamilyen koncepciós per alapján) 5–25 év GULAG-lágerekben letöltendő kényszermunkára ítélték.

A kilencedik fejezetben a történész az elhurcoltak szabadulásának és hazatérésének körülményeit tárja elénk. Ehhez szorosan kapcsolódik a következő, 84 oldalas fejezet, amely a magyar kormány és a társadalmi, politikai szervezetek tevékenységét mutatja be a (hadi)foglyok hazahozatalának ügyében. Itt található – több fakszimileként közreadott levéltári dokumentum közt – Mindszenty József hercegprímás, esztergomi érseknek az eddig még nem közölt kérelme, amelyet a Magyarországról német nevük miatt – tehát nem hadifogolyként – a Szovjetunióba deportált magyarok szabadon bocsátása érdekében írt a Szövetséges Ellenőrző Bizottsághoz. A foglyok hazahozatalának ügye a korabeli sajtóban napi szintű téma volt az 1947-es, kékcédulás választásokig, amit számos dokumentummal is illusztrál a szerző.

Az utolsó előtti fejezet mindössze 9 oldalt számlál, de annál jelentősebb, hiszen a monográfia témáját tekintve a legvitatottabb vonatkozásról, a számadatokról szól. Bognár Zalán a forrásbázis alapos feltárásával mutatja be, hogy az általa vett számadatokkal számolva hány polgári személyt hurcoltak el a korabeli Magyarország területéről, és mekkora embervesztéségről tudunk a források és a kutatások mai állása szerint. Az olvasót a történész által készített táblázatok segítik a számadatok közötti eligazodásban. Köztük az egyikben a szerző a német internáltként elhurcoltak létszámát számítja ki a gyűjtőtáboraikban, illetve a bevagonírozási helyeiken összegyűjtöttek létszámának, illetve az ezekből útnak indított szerelvényekben elszállított személyek létszámának az összegzése alapján, amely 55–60 000 főt tesz ki. E fejezetből megtudhatjuk azt is, hogy a szovjet fogságba vetett civil magyar állampolgárok száma (tekintet nélkül a nemzetiségi hovatartozásra) – a szerző számításai szerint – a korabeli Magyarország területéről megközelítőleg 315–355 000 fő közé tehető, míg hazánk mai területére vonatkozóan 205–230 000 fő.

Az utolsó fejezet a „málenkij robot" utóhatásait vizsgálja, hogy a kényszermunkatáborokat megjárt áldozatoknak milyen életük volt a hazatérést követően, mennyire volt hatással az elhurcoltatás az életükre. Vajon megbélyegezték-e a túlélőket a történtek? Itt is számos visszaemlékezést, interjúrészletet idéz a szerző, melyek kiválóan érzékeltetik a poszttraumás tüneteket, hiszen akik túlélték a hosszú évek megpróbáltatásait, a rendszerváltoztatásig hallgatásra voltak ítélve.

A monográfia utolsó száz oldalán kapott helyet egy mindenre kiterjedő 8 darab színes – térképeket és fotókat is tartalmazó – melléklet, melynek első számú tétele a 4. Ukrán Front Katonai Tanácsának 1944. december 21-i, 00520. számú végrehajtási parancsa, amely Bognár Zalán kötetében olvasható először magyar fordításban. A történész elmúlt három évtizedben végzett kutatásának köszönhetően elkészült egy táblázat, amely közel 1600 Kárpát-medencei települést tartalmaz, ahonnan biztosan tudott, hogy hurcoltak el civileket ítélet nélkül (hadi)fogolyként vagy internáltként. A táblázat a szakirodalom legnagyobb újítása, és jól mutatja, hogy az elhurcolások

a Kárpát-medence egészét érintették, különös tekintettel a magyarok és a németek által lakott területekre – amit a kötet előzéklapján szereplő térkép is szemléltet. Ezenkívül számos térképmelléklet található a műben, amelyeken az elhurcolások és a hazaszállítások menetét, valamint a magyarországi és a szovjet (hadi)fogolytáborokat figyelhetjük meg. A szakirodalom és a felhasznált források jegyzéke lényegesen megkönnyíti a dolgát azoknak, akik a jövőben „málenkij robot"-kutatásra adják a fejüket.

A könyvvel kapcsolatban nagyon kevés kritika fogalmazható meg. Az arányos tükörnek és a jó tördelésnek köszönhetően a szöveg kellemesen olvasható. Tartalmát tekintve a mai ismeretek szerint hiánytalan. Formai szempontból megkönnyítené a kötet forgatását egy hely- és névmutató, valamint ha a mellékletben található több száz helynevet tartalmazó táblázatnál sorszámmal ellátva lennének a településnevek.

Túlzás nélkül állítható, hogy a szerző grandiózus munkát végzett. Jóvoltából a „málenkij robot" témakörében megkerülhetetlen alapmű látott napvilágot. Bognár Zalán nem kevesebbet vállalt ugyanis, mint hogy a Szovjetunióba kényszermunkára elhurcolt magyar polgári lakosság történetét, több mint 300 000 fő életútját a történeti háttér feltárásával, rendszerezésével együtt feldolgozza, az eddig ismert adatokat, a szakirodalomban megjelent ismereteket és saját kutatásainak eredményeit elsőként összegezze egy nagy monográfiában.

Makra Mónika

19. SZÁZADI ERŐDÖK

MÚLTJA *és* JELENE KÖZÉP-EURÓPÁBAN

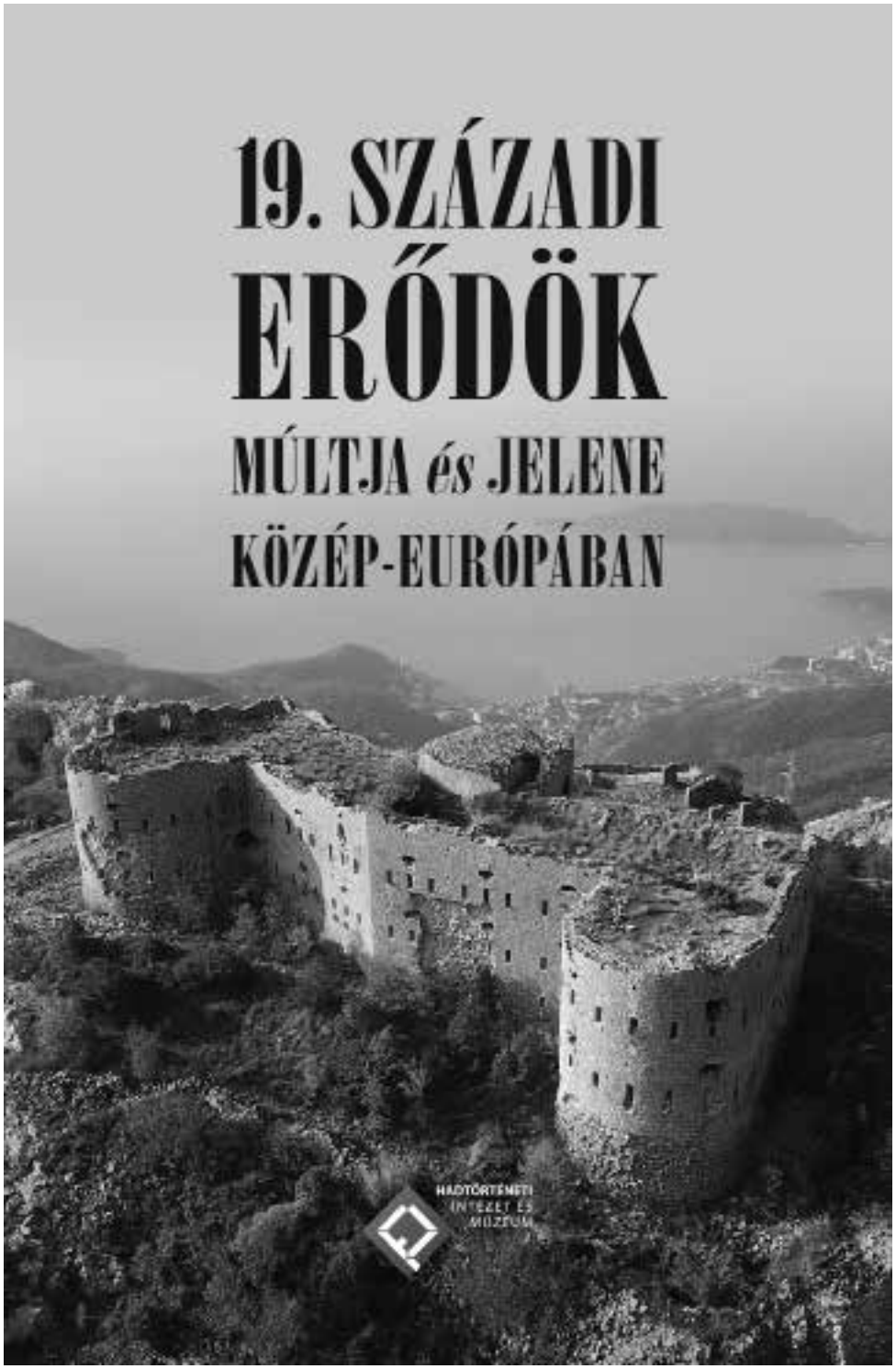

HADTÖRTÉNETI INTÉZET ÉS MÚZEUM

NEKROLÓG

BENCZE LÁSZLÓ
(1933–2022)

Néhány hónappal 89. születésnapja előtt, 2022. március 6-án elhunyt a magyar hadtörténetírás jelentős, nemzetközileg is széles körben ismert alakja, dr. Bencze László, nyugállományú alezredes, a történelemtudomány kandidátusa. Hivatásos katonatiszt volt és egyben történész, ami ideális párosítás egy hadtörténész számára (ahogy jó tizenöt esztendővel ezelőtt egy szakmai vitában megfogalmazódott…), ám mit sem ér a tudomány iránti alázat és invenciózusság nélkül. Bencze László rendelkezett mindkettővel, így lett belőle pályafutása során *tudós katona*.

Bencze László 1933. május 13-án született Kaposváron, és az ottani Táncsics Mihály Gimnáziumban érettségizett 1951-ben. Még abban az évben megkezdte katonai szolgálatát, majd úgy döntött, hogy élethivatásának választja a katonatiszti pályát. A következő években szolgált csapatnál és katonai tanintézetben egyaránt, ám sokat elmond felfogásáról és terveiről, hogy 1957-ben sikeresen felvételizett a budapesti Eötvös Loránd Tudományegyetem bölcsészkarára, történelem–magyar szakra. Állandó vidéki szolgálati beosztása mellett nyilvánvalóan komoly kitartást követelt a fővárosi egyetemen tanulni, ám Bencze László sikerrel teljesített minden feladatot, és 1963-ban kézhez kapta középiskolai tanári oklevelét. Ezzel azonban nem elégedett meg, és a következő években – szintén az ELTÉ-n – elvégezte a filozófia szakot is, erről a diplomát 1968-ban állították ki a számára.

Bencze László őrnagy 1975 szeptemberében

Bencze László történészi karrierjének talán legfontosabb állomásaként 1966 decemberében a Hadtörténeti Intézet és Múzeum Hadtörténeti Intézetének állományába került. Ettől kezdve már nem csupán a szolgálat ellátása mellett, hanem *főállásban* foglalkozhatott kedves tudományával, a hadtörténelemmel. Ennek egyik első kézzelfogható eredményeként 1970-ben bölcsészdoktori fokozatot szerzett az ELTÉ-n. (Disszertációjának címe,

melyet *summa cum laude* védett meg: *Az ellenforradalmi katonai elit kialakulásának vizsgálata egy tiszti csoport pályafutásának bemutatásával 1919–1920-ban.*) Még ugyanebben az évben a Hadtörténelmi Levéltár Bécsi Állandó Kirendeltségének delegátusa lett, és ezzel páratlan lehetőség nyílt meg előtte a Habsburg–magyar közös múlt leggazdagabb történeti forrásgyűjteményének első kézből történő tanulmányozására. Magyar hadtörténész számára aligha van ennél vonzóbb munkahely, és Bencze Lászlónak teljes hat esztendő adatott meg ennek az egyedülálló kincsesbányának a kiaknázására. Ez idő alatt nem is tétlenkedett, ezt bizonyítja, hogy későbbi kutatásai mind kapcsolódtak az osztrák–magyar közös hadtörténelem 19–20. századi, a bécsi Kriegsarchivban őrzött dokumentumaihoz. Így történt ez mindenekelőtt a következő – és karrierjének ismeretében a legjelentősebb munkájának minősíthető – opuszát, az 1982-ben sikerrel megvédett kandidátusi értekezését megalapozó anyaggyűjtésének esetében is. A *Bosznia-Hercegovina okkupációja 1878-ban* című disszertációban olyan témát választott feldolgozásra, amelyre – bár kiemelkedően fontos szerepet töltött be a dualizmus kori osztrák–magyar had- és politikatörténetben – a történettudomány kevés figyelmet fordított. Mondják, hogy sok értekezés sorsa már a szerencsés témaválasztással eldől. Bencze László kandidátusi dolgozata esetében alighanem ez volt a helyzet. Bár mindkét bírálója a korszak magyar történettudományának jeles képviselője volt: Niederhauser Emil és Palotás Emil, mindketten határozottan támogatták a kandidátusi fokozat odaítélését. Az ő pozitív értékelésük egyértelmű bizonyítéka volt annak, hogy Bencze Lászlót a magyar történészek „céhe" teljes jogú tagjává fogadta. A disszertáció azután 1987-ben könyv alakban is megjelent az Akadémia Kiadó gondozásában.

Bencze László munkáját a Hadtörténeti Intézet és Múzeum vezetése is nagyra értékelte, ezt az is bizonyítja, hogy a nyugdíjkorhatár elérését követően is tovább dolgozhatott és a Hadtörténeti Intézet igazgatóhelyettesévé is kinevezték (1988-ban). Így nyugállományba helyezésére csak 1991 nyarán került sor. Ez azonban nem jelentette azt, hogy az immár nyugállományú alezredes elszakadt volna a hadtörténetírás művelésétől. A következő években sorra publikálta sikeres köteteit: 1991-ben a königgrätzi csatáról *(Königgrätz: a testvérháború vége),* 2001-ben a solferinói csatáról *(Solferino, 1859),* 2003-ban az 1918 júniusi első piavei csatáról *(A Piave-front),* 2005-ben Napóleon bécsi hadjáratáról *(Napóleon bécsi hadjárata, 1809).* A felsoroltak mellett könyvet jelentetett meg a kiegyezés előzményeiről – *Uralkodók, főrangúak, katonák* (2001) –, az első világháborús állóháború előtörténetéről – *Az állóháború harcászati és hadászati előzményei* (2009) –, a Monarchia hadgyakorlati érmeiről, illetve Európa 1849 és 1871 közötti hadtörténetéről (mindkettő 1990). Jelentőségét tekintve azonban talán a legnagyobb hatású publikációja mégis az volt, amikor 2005-ben sikerült az okkupációról szóló kötetét angol nyelven is megjelentetnie *The Occupation of Bosnia and Herzegovina in 1878* címen, amely Király Béla professzor nagy sikerű történeti sorozata, a *War and Society in East Central Europe* 39. köteteként nemzetközi elis-

mertséget szerzett Bencze Lászlónak. Az angol változat megszületése az 1990-ben az Egyesült Államokból Magyarországra látogató magas rangú hadtörténészdelegáció vezetőjének volt köszönhető, aki magával vitte Bencze könyvét hazájába, ahol az időközben folyó véres balkáni háború következtében komoly érdeklődést váltott ki. Különösen az irreguláris felkelők elleni korabeli harci tapasztalatok tették nagyon is fontossá munkáját, és mivel angol nyelven nem állt rendelkezésre még csak hasonló részletességű tudományos igényű feldolgozás sem, a magyar hadtörténész könyvének lefordítása egyszerre különös fontosságot kapott. A világháló tanúsága szerint Bencze László kötetét azóta is nélkülözhetetlennek tartják a 19. század második felének balkáni történéseit kutató szakemberek világszerte.

Bencze László négy évtizedes szolgálatát számos magas kitüntetéssel ismerték el, többek között kétszer megkapta a Haza Szolgálatáért Érdemérmet. Hosszú betegség után bekövetkezett halálával a magyar hadtörténészek egy kiváló szakembert, tiszttársai hűséges bajtársat, egykori munkatársai remek kollégát veszítettek el. Emlékét és nevét nem csupán számos kötete és sok-sok ismeretterjesztő írása őrzi, hanem barátai és kollégái emlékezete is. Nyugodjék békében!

Pollmann Ferenc

Sallay Gergely Pál

„Hadiszalagon, kardokkal”

Az első világháború hatásai az osztrák–magyar kitüntetési rendszerre

TARTALOM

TANULMÁNY

SZABADOS JÁNOS „…egyiket megsértvén, mástul semmit sem reménlhetvén, egyebet az veszedelemnél magára nem várhatna.” II. Rákóczi György 1657–1658. évi politikája, avagy a fejedelmi cím és Jenő elvesztéséhez vezető út bemutatása a Habsburg Monarchia és a Magyar Királyság szemszögéből. I. rész 259

KÖZLEMÉNYEK

GIANFRANCO SIMONIT Az 1866-os olaszországi osztrák hadjárat utolsó összecsapása: az 1866. július 26-ai versai ütközet 291

NÉMETH KÁROLY Straussler Miklós magyar származású brit feltaláló szerepe a második világháborús szövetséges harckocsikat úszóképessé alakító Duplex Drive rendszer létrejöttében 325

MŰHELY

KRUPPA TAMÁS A terjeszkedő Velence – Frederico Moro legújabb hadtörténeti munkájának magyar vonatkozásai 365

RESS ZOLTÁN Honvédnévkönyvek és honvédösszeírások. Adalékok az 1848–49-es szabadságharc utóéletéhez és kultuszához 387

KAZARECZKI NOÉMI „Szerencsétlen egy hadjárat ez, ahol maga a természet esküdött össze az olaszok ellen”. Zubovits Fedor haditudósítói tevékenysége az 1911–1912-es olasz-török háborúban 419

SZEMLE

STEVEN THIRY – LUC DUERLOO (EDS.) Heraldic Hierarchies. Identity, Status and State Intervention in Early Modern Heraldry *(Tóth Ferenc)* 445

TÓTH FERENC A hercegség nélküli herceg. Lotaringiai Károly (1643–1690) *(Polgár Balázs)* 449

POLGÁR BALÁZS — Csata a Harsány-hegynél (1687). Háború, régészet és kulturális örökségvédelem *(Szanka Brigitta)* 453
HERMANN RÓBERT — A rendszerváltástól a megtorlásig. Tanulmányok az 1848–49. évi forradalom és szabadságharc történetéről *(Nagy Kristóf)* 456
SZABÓ SÁNDOR — Kunszentmártoniak a Nagy Háborúban *(Gorcsa Oszkár)* 460
HORVÁTH JENŐ — Olaszország az első világháborúban *(Szabó Róbert)* 463
PROHÁSZKA LÁSZLÓ — Sisak és kard. Magyar művészek első világháborúval kapcsolatos alkotásai *(Sallay Gergely)* 469
ROGER MOOREHOUSE — First to Fight. The Polish War 1939 *(Lajkó Ádám)* 472
BOGNÁR ZALÁN — „Málenkij robot." A Magyarországról ítélet nélkül szovjetunióbeli kényszermunkára elhurcolt civilek története *(Makra Mónika)* 477

NEKROLÓG
POLLMANN FERENC — Bencze László (1933–2022) 483

TABLE OF CONTENTS

RESEARCH ARTICLE
ANDRÁS MOLNÁR — "Offending One, and Hoping for Nothing from the Other, He Could Expect Nothing But Disaster". The Politics of György Rákóczi II in 1657–1658: the Path Leading to the Loss of the Title of Prince and Jenő Delineated from the Perspective of the Habsburg Monarchy and the Kingdom of Hungary. Part 1 259

PUBLICATIONS
GIANFRANCO SIMONIT — The Last Battle of the Austrian Campaign of 1866 in Italy: The Battle of Versa on 26th July, 1866 291

KÁROLY NÉMETH — The Role of Hungarian-born British Inventor Miklós Straussler in the Creation of the Duplex Drive System that Enabled Allied Tanks of World War Two to Swim 325

WORKSHOP

TAMÁS KRUPPA — The Expanding Venice: The Hungarian Aspects of Federico Moro's Recent Work on Military History 365

ZOLTÁN RESS — Veteran Honvéd Nominal Rolls and Censuses: Contributions to the Afterlife and Cult of the War of Independence of 1848–1849 387

NOÉMI KAZARECZKI — "It is an Unfortunate Campaign Where Nature Itself Has Conspired Against the Italians". The War Correspondent Activities of Fedor Zubovits in the Italian–Turkish War of 1911–1912 419

REVIEW

STEVEN THIRY – LUC DUERLOO (EDS.) — Heraldic Hierarchies. Identity, Status and State Intervention in Early Modern Heraldry *(Ferenc Tóth)* 445

FERENC TÓTH — Duke Without a Duchy. Charles V, Duke of Lorraine (1643–1690) *(Balázs Polgár)* 449

BALÁZS POLGÁR — Battle of Mount Harsány (1687). War, Archaeology, and Cultural Heritage Protection *(Brigitta Szanka)* 453

RÓBERT HERMANN — From Regime Change to Retaliation. Studies on the History of the Revolution and War of Independence of 1848–1849 *(Kristóf Nagy)* 456

SÁNDOR SZABÓ — People of Kunszentmárton in the Great War *(Oszkár Gorcsa)* 460

JENŐ HORVÁTH — Italy in World War One *(Róbert Szabó)* 463

LÁSZLÓ PROHÁSZKA — Helmet and Sword. Hungarian Artworks Related to World War One *(Gergely Sallay)* 469

ROGER MOOREHOUSE — First to Fight. The Polish War 1939 *(Ádám Lajkó)* 472
ZALÁN BOGNÁR — "Malenky Rabot." The Story of Civilians Deported from Hungary Without Trial to Forced Labour in the Soviet Union *(Mónika Makra)* 477

IM MEMORIAM
FERENC POLLMANN — László Bencze (1933–2022) 483

INHALT

STUDIEN
JÁNOS SZABADOS — „…verletzte den einen, konnte vom anderen auf nichts hoffen und außer der Gefahr nichts auf sich ziehen." Die Politik von György II. Rákóczi in den Jahren 1657–1658, oder Vorstellung des Weges bis zum Verlust des Fürstentitels und der Burg von Jenő aus Sicht der Habsburgermonarchie und des Königreichs Ungarn. Teil 1 259

MITTEILUNGEN
GIANFRANCO SIMONIT — Das letzte Gefecht des österreichischen Italien-Feldzugs im Jahr 1866: Die Schlacht von Versa am 26. Juli 1866 291
KÁROLY NÉMETH — Die Rolle des britischen Erfinders ungarischer Herkunft, Miklós Straussler, bei der Entstehung des Duplex-Drive-Systems, das die Kampfwagen der Alliierten im Zweiten Weltkrieg schwimmbar machte 325

WERKSTATT
TAMÁS KRUPPA — Das expandierende Venedig – Die ungarischen Bezüge des neuesten militärgeschichtlichen Werks von Frederico Moro 365

ZOLTÁN RESS — Honvéd-Namensbücher und Honvéd-Zusammenschreibungen. Ergänzungen zum Nachleben und Kult des Freiheitskampfes von 1848–49 387

NOÉMI KAZARECZKI — „Ein wahrlich glückloser Feldzug, wo sich selbst die Natur gegen die Italiener verschworen hat". Die Tätigkeit des Kriegsberichterstatters Fedor Zubovits im italienisch-türkischen Krieg des Jahres 1911–1912 419

RUNDSCHAU

STEVEN THIRY – LUC DUERLOO (EDS.) — Heraldic Hierarchies. Identity, Status and State Intervention in Early Modern Heraldry *(Ferenc Tóth)* 445

FERENC TÓTH — Der Herzog ohne Herzogtum. Karl V. (Lothringen) (1643–1690) *(Balázs Polgár)* 449

BALÁZS POLGÁR — Schlacht am Harsány-Berg (1687). Krieg, Archäologie und Schutz des kulturellen Erbes *(Brigitta Szanka)* 453

RÓBERT HERMANN — Von der Wende bis zur Vergeltung. Studien über die Geschichte der Revolution und des Freiheitskampfes von 1848–49 *(Kristóf Nagy)* 456

SÁNDOR SZABÓ — Bewohner von Kunszentmárton im Großen Krieg *(Oszkár Gorcsa)* 460

JENŐ HORVÁTH — Italien im Ersten Weltkrieg *(Róbert Szabó)* 463

LÁSZLÓ PROHÁSZKA — Helm und Schwert. Werke ungarischer Künstler im Zusammenhang mit dem Ersten Weltkrieg *(Gergely Sallay)* 469

ROGER MOOREHOUSE — First to Fight. The Polish War 1939 *(Lajkó Ádám)* 472

ZALÁN BOGNÁR — „Malenkij Robot". Geschichte der Zivilbevölkerung, die ohne entsprechendes Urteil aus Ungarn zur Zwangsarbeit in die Sowjetunion verschleppt wurden *(Mónika Makra)* 477

NEKROLOG

FERENC POLLMANN — László Bencze (1933–2022) 483

TABLE DES MATIERES

ÉTUDE

JÁNOS SZABADOS — « …Offenser l'un sans pouvoir rien espérer des autres ne pourra qu'entraîner une menace. » La politique de Georges II Rákóczi en 1657–1658, ou le chemin menant à la perte du titre de prince et de Jenő du point de vue de la monarchie des Habsbourg et du royaume de Hongrie. 1ère partie 259

PUBLICATIONS

GIANFRANCO SIMONIT — La dernière bataille de la campagne autrichienne de 1866 en Italie : la bataille de Versa, le 26 juillet 1866 291

KÁROLY NÉMETH — Le rôle de l'inventeur britannique d'origine hongroise Miklós Straussler dans la création du système Duplex Drive qui a permis aux chars des alliés de la Seconde Guerre mondiale de flotter sur l'eau 325

ATELIER

TAMÁS KRUPPA — Venise en expansion – Les aspects hongrois du dernier ouvrage d'histoire militaire de Frederico Moro 365

ZOLTÁN RESS — Registres matricules et recensements militaires. Contribution à la mémoire et au culte de la guerre d'indépendance de 1848–49 387

NOÉMI KAZARECZKI — Vertus militaires entre les deux guerres mondiales en Europe et en Hongrie 419

REVUE

STEVEN THIRY – LUC DUERLOO (EDS.) — Heraldic Hierarchies. Identity, Status and State Intervention in Early Modern Heraldry *(Ferenc Tóth)* 445

FERENC TÓTH — Le Duc sans duché. Charles V de Lorraine (1643–1690) *(Balázs Polgár)* 449

BALÁZS POLGÁR — Bataille du mont Harsány (1687). Guerre, archéologie et protection du patrimoine culturel *(Brigitta Szanka)* 453
RÓBERT HERMANN — Du changement de régime aux représailles. Études sur l'histoire de la révolution et de la guerre d'indépendance de 1848–1849 *(Kristóf Nagy)* 456
SÁNDOR SZABÓ — Natifs de Kunszentmárton dans la Grande Guerre *(Oszkár Gorcsa)* 460
JENŐ HORVÁTH — L'Italie dans la Première Guerre mondiale *(Róbert Szabó)* 463
LÁSZLÓ PROHÁSZKA — Casque et épée. Œuvres d'artistes hongrois relatives à la Première Guerre mondiale *(Gergely Sallay)* 469
ROGER MOOREHOUSE — First to Fight. The Polish War 1939 *(Ádám Lajkó)* 472
ZALÁN BOGNÁR — Histoire des civils déportés sans jugement de Hongrie en Union soviétique pour travail forcé *(Mónika Makra)* 477

NÉCROLOGIE
FERENC POLLMANN — László Bencze (1933–2022) 483

СОДЕРЖАНИЕ

ИССЛЕДОВАНИЕ
ЯНОШ САБАДОШ — «... обидив одного, и ни на что не надеясь от другого, он не мог бы навлечь на себя ничего, кроме опасности». Политика II.-ого Дьёрдь Ракоци в 1657–1658-ые годы или представление пути, ведущего к потере вручения княжеского титула и к потере Енё с точки зрения Габсбургской Монархии и Венгерского Королевства. Часть 1. 259

ПУБЛИКАЦИИ

ДЖАНФРАНКО СИМОНИТ — Последнее столкновение австрийского военного похода в Италии в 1866-ом году: Версальская битва 26-ого июля 1866-ого года 291

КАРОЙ НЕМЕТ — Роль Николауса Штраусслера, британского изобретателя венгерского происхождения, в создании системы Duplex Drive, благодаря которой танки союзников времен Второй мировой войны могли бы приобрести плавучеспособность 325

МАСТЕРСКАЯ

ТАМАШ КРУППА — Экспансионистская Венеция – Венгерские аспекты новейшей военно-исторической работы Фредерико Моро 365

ЗОЛТАН РЕШШ — Поимённые книги гонведов и перепись солдат. Дополнения к последующей жизни и культу борьбы за свободу 1848–49-ых гг. 387

НОЕМИ КАЗАРЕЦКИ — «Неудачный уж такой военный поход, в котором сама природа поклялась против итальянцев». Деятельность Военного корреспондента Федора Зубовича во время итальянско-турецкой войны в 1911–1912-ые гг. 419

ОБЗОР

СТИВЕН ТИРИ – ЛЮК ДЮЕРЛОО (РЕД.) — Heraldic Hierarchies. Identity, Status and State Intervention in Early Modern Heraldry *(Ференц Тот)* 445

ФЕРЕНЦ ТОТ — Князь без княжества. Карл Лотарингский (1643–1690) *(Балаж Полгар)* 449

БАЛАЖ ПОЛГАР — Битва у горы Харшань (1687 г.). Война, археология и защита культурного наследия *(Бригитта Санка)* 453

РОБЕРТ ХЕРМАНН — От смены режима к расправе. Исследования об истории революции и борьбы за свободу в 1848–49-ые гг *(Кристоф Надь)* 456

ШАНДОР САБО — Жители г. Кунсентмартона в Великой Войне *(Оскар Горча)* 460

ЕНЁ ХОРВАТХ — Италия в Первой мировой войне *(Роберт Сабо)* 463

ЛАСЛО ПРОХАСКА — Шлем и меч. Произведения венгерских художников, связанные с Первой мировой войной *(Гергей Шаллаи)* 469

РОДЖЕР МУРХАУС — Первым в бой. Польская война 1939-ого года *(Адам Лайко)* 472

ЗАЛАН БОГНАР — «Маленький робот». История мирных жителей, депортированных на принудительные работы из Венгрии в Советский Союз без суда *(Моника Макра)* 477

НЕКРОЛОГ

ФЕРЕНЦ ПОЛЛМАНН — Ласло Бенце (1933–2022) 483

Tördelő: Teszár Edit

Nyomdai kivitelezés:
HM Zrínyi Térképészeti és Kommunikációs Szolgáltató Közhasznú Nonprofit
Korlátolt Felelősségű Társaság, Sokszorosítóosztály
Felelős vezető: Pásztor Zoltán

MILITÄRGESCHICHTLICHE MITTEILUNGEN

Vierteljahresschrift des Instituts und Museums für Militärgeschichte

Gründungsjahr: 1888

Chefredakteur: László Pászti
Redakteur: Zsófia Medgyesy

Redaktionskomitee
János B. Szabó, Tibor Balla, Gábor Bona, Attila Bonhardt, Norbert C. Tóth, István Czigány, Tamás Csikány, Pál Germuska, Róbert Hermann (President), Csaba Horváth, Miklós Horváth, Gyula Kedves, József Kelenik, Katalin Mária Kincses, Gábor Kiss, Vilmos Kovács, Balázs Lázár, Ferenc Lenkefi, Kálmán Mészáros, Imre Okváth, Ferenc Pollmann, Gergely Pál Sallay, Péter Szabó, Sándor Szakály, Norbert Számvéber, János Varga J., László Veszprémy

Beratungsausschuss
Gábor Ágoston, Tibor Hajdu, György Markó, Géza Pálffy, Erwin A. Schmidl, Vladimír Segeš, Ferenc Tóth

Herausgegeben vom Institut und Museum für Militärgeschichte des Ministeriums für Landesverteidigung
1014 Budapest I., Kapisztrán tér 2–4.
Postanschrift: Budapest, Pf. 7., H-1250.
Tel.: (36-1)-325-16-00, Fax: (36-1)-325-16-04

Redaktion und Verlagsbüro
1014 Budapest I., Kapisztrán tér 2–4.
Postanschrift: Budapest, Pf. 7. H-1250.
Tel.: (36-1)-325-16-44, Fax: (36-1)-325-16-46

E-Mail-Adresse:
hadtortenelmi.kozlemenyek@gmail.com
Internetversion:
https://epa.oszk.hu/00000/00018

Abonnement
4000,- HUF/Jahr, 1000,- HUF/Vierteljahr

Vertrieb
Magyar Posta Rt.
Üzleti és Logisztikai Központ

Abonnement für das Ausland im Büro für Zeitungsabonnements
Hírlapterjesztési Központ
1. Orczy tér Budapest H-1089 Ungarn
Postanschrift: H-1900 Budapest,
E-Mail: hirlapelofizetes@posta.hu

ВОЕННО-ИСТОРИЧЕСКИЙ ВЕСТНИК

Поквартальный Журнал Института и Музея Военной Истории

Год основания: 1888

Главный редактор: Ласло Пасти
Редактор: Жофия Медьеши

Редакционная коллегия
Янош Б. Сабо, Тибор Балла, Габор Бона, Аттила Бонхардт, Норберт Ц. Тот, Иштван Цигань, Тамаш Чикань, Пал Гермушка, Роберт Херманн (председатель), Чаба Хорват, Миклош Хорват, Дюла Кедвеш, Йожеф Келеник, Каталин Мария Кинчеш, Габор Кишш, Вилмош Ковач, Балаж Лазар, Ференц Ленкефи, Кальман Месарош, Имре Окватх, Ференц Поллманн, Гергей Пал Шаллаи, Петер Сабо, Шандор Сакай, Норберт Самвебер, Янош Й. Варга, Ласло Веспреми

Консультативный совет
Габор Агоштон, Тибор Хайду, Дьёрдь Марко, Геза Палфи, Имре Окватх, Эрвин А. Шмидл, Владимир Сегеш, Ференц Тот

Издает: Институт и Музей Военной Истории Министерства Обороны
1014 Будапешт I, площадь Капистран 2-4
Почтовый адрес: Будапешт П/я. 7. H-1250
Тел.: (36-1)-325-16-00, Факс: (36-1)-325-16-04

Редакция и Издательство
1014 Будапешт I, площадь Капистран 2-4
Почтовый адрес: Будапешт П/я. 7. H-1250
Тел.: (36-1)-325-16-44, Факс: (36-1)-325-16-46

Адрес E-Mail:
hadtortenelmi.kozlemenyek @gmail.com
Электронный вариант:
https://epa.oszk.hu/00000/00018

Абонементная плата по подписке
На 1 год 4000, на 1 квартал 1000 форинтов

Распространяет
Коммерческий и Логистический Центр А/О Венгерская Почта

Подписка за границей
В Бюро подписки на газеты
Hírlapterjesztési Központ
1. Orczy tér Budapest H-1089 Венгрия
Почтовый адрес: H-1900 Budapest,
e-mail: hirlapelofizetes@posta.hu.

Ára: 1000,- Ft

E számunk tartalmából

„Moro a konklúzióban újra megfogalmazza a fejezetek során többször is szóba hozott alaptézisét, hogy tudniillik a város által kitűzött célok eléréséhez nem voltak megfelelőek a felhasznált eszközök. Nem a fegyveres erő mennyiségéről van szó, tehát nem arról, hogy az anyagi eszközök ne lettek volna elégségesek a kitűzött stratégiai cél eléréséhez, hanem hogy hiányzott az állam jellegéhez illő átfogó stratégia. […] ennek az oka, hogy a Köztársaság politikai döntéshozói elődeiktől, riválisaiktól és ellenségeiktől eltérően egészen egyszerűen nem értették meg a geopolitikai helyzetet."

(Kruppa Tamás)

„A honvédnévkönyvek a honvédegyleti mozgalom kutatásában is nagy jelentőségűek, mivel ezen szervezetek személyi állományára tudunk következtetni belőlük. Mikár ezen felül az emlékműállításokat is számba vette, és közölte az egyletek vezetőségének nevét is.

Mikárnak, Virányinak, Morzsányinak, Bernsteinnek, Korponaynak és társaiknak a munkája a honvédegyletek adminisztrációját is elősegítette, hiszen sokszor pont egy-egy névkönyv összeállítása érdekében gyűjtötték össze az adott településen vagy megyében az igazolt honvédeket. Az ismert honvédegyleti névsorok többsége az 1867–1890 közötti időszakban keletkezett."

(Ress Zoltán)

„Zubovits jóslatai nemcsak az olasz–török háború elhúzódását illetően igazolódtak be, hanem hasonlóképp előre látta Olaszország átpártolását az ellenséges szövetségi rendszerhez, az antanthoz, ami az I. világháborúban realizálódott. 1915. április 26-án írták alá az olasz–francia–angol egyezményt, amelyben Olaszország kötelezte magát, hogy minden erejét felhasználja szövetségesei valamennyi ellensége ellen, számos területért cserébe."

(Kazareczki Noémi)

9 770017 650840 22002